СИСТЕМЫ КОНДИЦИОНИРОВАНИЯ

2 0 1 9

БЫТОВЫЕ КОНДИЦИОНЕРЫ, ПОЛУПРОМЫШЛЕННЫЕ И МУЛЬТИ СПЛИТ-СИСТЕМЫ

LG
Life's Good

LG ELECTRONICS В УКРАИНЕ

- Главный Офис в Украине LG Electronics
- Академия кондиционирования
- Региональные офисы LG Electronics
- Заводы систем кондиционирования

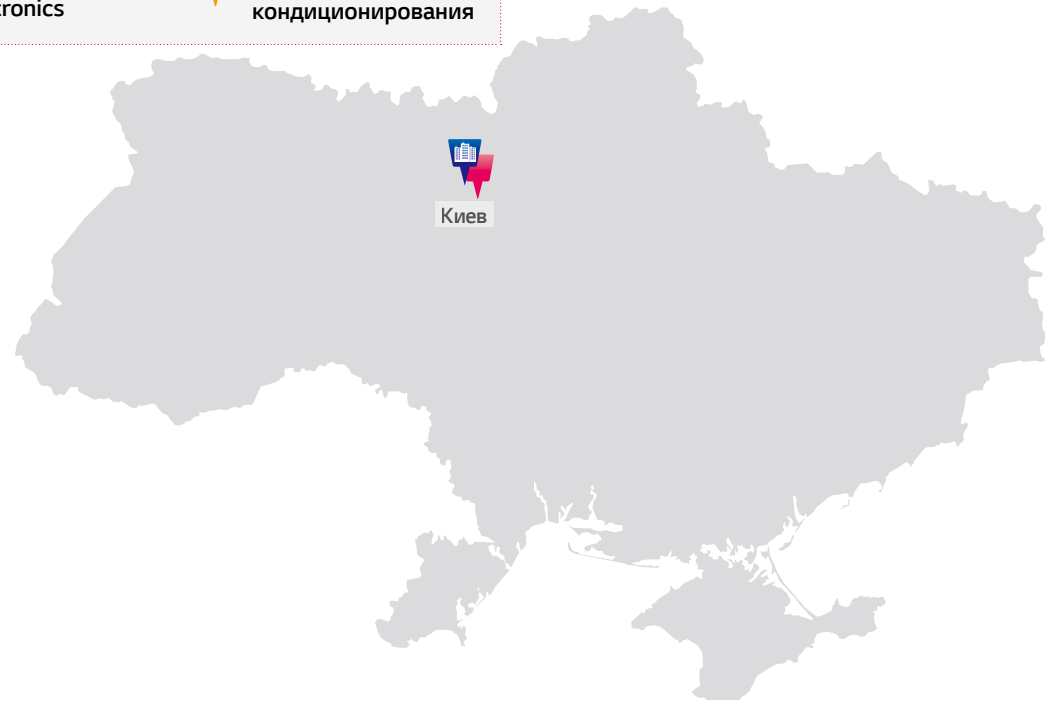

ПРЕИМУЩЕСТВА СОТРУДНИЧЕСТВА С LG (НА ВСЕХ ЭТАПАХ)

УЧАСТНИКИ СТРОИТЕЛЬНОГО РЫНКА	ПРЕИМУЩЕСТВА
ЗАКАЗЧИК ГЕНЕРАЛЬНЫЙ ПОДРЯДЧИК	• Гарантия предоставления лучшей цены • Гарантия качества (поддержка производителя от А до Я) • Доступ к информации о действующих объектах и возможность их посещения • Оперативное решение всех вопросов через личного куратора в LG • Комплексный подход к реализации
СЛУЖБА ЭКСПЛУАТАЦИИ	• Бесплатное обучение в Академии Кондиционирования LG • Консультации и выезд на объект сотрудников сервисного отдела LG
МОНТАЖНИК	• Бесплатное обучение и сертификация в Академии Кондиционирования LG • Бесплатный Шефмонтаж • Бесплатные Пуско-наладочные работы • Возможность стать Авторизованным сервисным центром • Расширенная гарантия
ПОСТАВКА / СИСТЕМНЫЙ ИНТЕГРАТОР, ПОСТАВЩИК	• Вопросы проектного решения • Гарантия предоставления лучшей цены и условий поставки • Совместная маркетинговая активность
ПРОЕКТИРОВЩИК	Помощь Инженерно-проектного отдела LG Electronics: • Подготовка рабочего Технического задания • Подготовка оборудования • Подготовка предпроектной документации (AutoCad) Программы подбора: • LATS MULTI V (гидравлическая схема) • LATS CAD (чертеж и подбор в AutoCad)

ЗАВОДЫ СИСТЕМ ОВиК В МИРЕ

ПОСТАВЩИК РЕШЕНИЙ ОВиК

В 1968 году LG, первой среди корейских компаний, выпустила бытовой кондиционер и с тех пор остается среди лидеров мирового климатического рынка. К началу 21-го века LG Electronics превратилась в одного из крупнейших мировых производителей систем кондиционирования и в 2008 году стала первой компанией, перешагнувшей 100-миллионную отметку продаж бытовых кондиционеров.

Обладая большим опытом и разработками в сфере бытового кондиционирования, компания LG продолжила свою технологическую экспансию в сторону промышленных и полупромышленных систем.

На сегодняшний день LG Electronics предлагает широкий спектр высокотехнологичных систем кондиционирования для различных типов зданий. Увеличивая список категорий климатических систем, компания LG выросла в глобального поставщика энергоэффективных решений для систем ОВиК.

Не прекращая инвестировать в новые разработки, LG Electronics уже сегодня поставляет партнерам холодильные машины, мультизональные системы VRF, а также все необходимое для интеграции в системы диспетчеризации инженерного оборудования здания.

Помимо желания быть технологическим лидером отрасли, компания LG Electronics продолжает двигаться в направлении улучшения понимания нужд своих клиентов.

Для обучения партнеров компания LG открыла 80 учебных центров в разных странах мира; создала уникальную в своем роде программу подбора (LATS HVAC) и программу для проектирования систем кондиционирования в AutoCad (LatsCAD); сформировала профессиональную структуру поддержки партеров на всех этапах строительства и эксплуатации.

Сегодня LG – это компания с мировым именем, которая предлагает лучшие технологии, заботится о своих партнерах, и открыта для взаимовыгодного сотрудничества.

БЫТОВЫЕ КОНДИЦИОНЕРЫ

LG
DUAL Inverter

МОДЕЛЬНЫЙ РЯД

МОДЕЛЬ	кБте	7	9	12	18	24
	кВт	2.1	2.6	3.5	5.3	7.0
ARTCOOL Gallery			A09FR.NSFR A09FR.UL2R	A12FR.NSFR A12FR.UL2R		
ARTCOOL Mirror	R32 Wi-Fi		AC09BQ.NSJR AC09BQ.UA3R	AC12BQ.NSJR AC12BQ.UA3R		
ECO SMART (Standard Plus)	R32 Wi-Fi		PC09SQ.NSJR PC09SQ.UA3R	PC12SQ.NSJR PC12SQ.UA3R	PC18SQ.NSKR PC18SQ.UL2R	PC24SQ.NSKR PC24SQ.U24R
MEGA DUAL (Standard 2)			P09SP.NSW P09SP.UA3	P12SP.NSJ P12SP.UA3		
MEGA PLUS (Standard 1)			P09EP1.NSJ P09EP1.UA3	P12EP1.NSJ P12EP1.UA3		

INVERTER
COMPRESSOR
10 YEAR
WARRANTY
LG
DUAL Inverter

НАСТЕННЫЕ КОНДИЦИОНЕРЫ

Artcool Gallery I Artcool Mirror I Eco Smart I Mega Dual I Mega Plus

ARTCOOL Gallery
DUAL Inverter

ARTCOOL Mirror
DUAL Inverter

ECO SMART (STANDARD PLUS)

DUAL Inverter

MEGA DUAL (STANDARD 2)

DUAL Inverter

MEGA PLUS (STANDARD 1)

DUAL Inverter

Экономьте энергию
и наслаждайтесь прохладой

Dual Inverter
COMPRESSOR

LG DUALCOOL

ФУНКЦИОНАЛЬНОСТЬ

INVERTER COMPRESSOR 10 YEAR WARRANTY	ТЕХНОЛОГИИ		SMART		ЭНЕРГОЭФФЕКТИВНОСТЬ	
	Dual Inverter	R32	Wi-Fi управление	Умная диагностика	Контроль энерго потребления	Мониторинг электропотребления
Gallery (AFR)	•	•	x	x	x	x
Mirror (ACBQ)	•	•	•	•	•	•
ECO SMART (Standard Plus) (PCSQ)	•	•	•	•	•	•
MEGA DUAL (Standard 2) (PSP)	•	x	x	•	•	• Только в 12,18,24 (кБте)
MEGA PLUS (Standard 1) (PEP1)	•	x	x	•	•	• Только в 12,18,24 (кБте)

НАДЕЖНОСТЬ	ОЧИСТКА ВОЗДУХА			БЫСТРОЕ ОХЛАЖДЕНИЕ И НАГРЕВ			КОМФОРТ			
Gold Fin™	Plasmaster Ionizer PLUS	Фильтр двойной очистки	Автоочистка	Jet Cool	Оптимальный воздушный поток	Быстрый нагрев	Комфортная подача воздуха	Низкий уровень шума 19дБ	Тихий режим 3 дБ	Простой и быстрый монтаж
•	x	•	•	•	•	•	x	x	•	•
•	•	•	•	•	•	•	•	•	•	•
•	x	•	•	•	•	•	•	• Только в 9, 12, (кБте)	•	•
•	x	•	•	•	•	•	•	x	•	•
•	x	•	•	•	•	•	•	x	•	•

ТЕХНОЛОГИИ

Компрессор Dual Inverter

• Что такое Dual Inverter компрессор?

Компрессор – это сердце кондиционера и постоянный контроль того, работает ли он должным образом, эффективно или с шумом может стать источником стресса. Dual Inverter компрессор от LG обеспечивает эффективное решение, в результате чего кондиционер охлаждает быстрее, работает тише и дольше, чем обычные модели.

• Как это работает

Двигатель компрессора с более широкой частотой вращения является энергоэффективным и имеет большую хладопроизводительность, чем обычные компрессоры.

• Повышенная надежность

Компрессор Dual Inverter снижает вибрацию и, соответственно, уровень шума.
Снижение вибрации уменьшает вероятность возникновения трещин в трубопроводе.

Хладагент R32

• Потребность

В связи с ускорением глобального потепления и разрушением озонового слоя проводятся различные международные конвенции и совещания для усиления ограничений на использование хладагента или обеспечения применения экологически чистых хладагентов. Чтобы уменьшить разрушение окружающей среды, хладагент R32 всемирно признан экологичным. Он имеет беспрецедентную особенность в качестве низкообъемного хладагента, который столь же эффективен, как и любой обычный хладагент и квалифицируется как зеленый хладагент.

• Как это работает

Использование небольшого количества хладагента R32 также делает его высокоэффективным.

Хладагент R32 эффективно работает даже в небольшом объеме по сравнению с существующим хладагентом R410A, что снижает потенциальную опасность глобального потепления.

	R410A	R32
Состав	Смесь R32 50% + R125 50%	R32 (без смеси)
GWP (Потенциал глобального потепления)	2087.5	675

Высокая степень сжатия
Высокая степень сжатия R32 обеспечивает более мощные характеристики охлаждения и эффективность по сравнению с существующими хладагентами R22 и R410A.

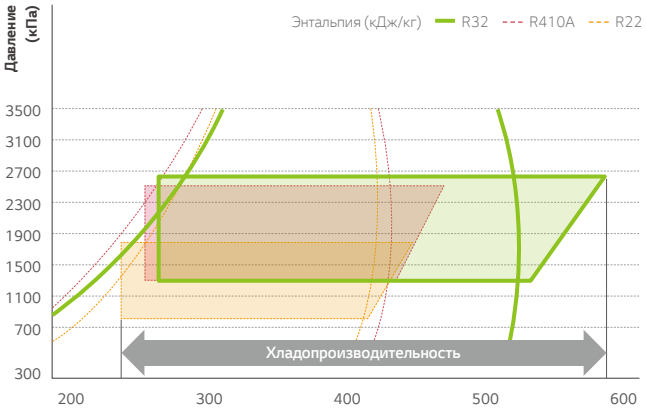

• Преимущества

Использование экологичных хладагентов, помогает предотвратить загрязнение окружающей среды.

Высокопроизводительный хладагент
Для заправки необходим меньший объем хладагента R32, чем R410A (меньше на 15%). Высокая эффективность как при отоплении, так и при охлаждении. Простой монтаж.

УМНОЕ УПРАВЛЕНИЕ

Встроенный Wi-Fi модуль

Управляйте Вашим кондиционером, используя смартфон на базе платформ Android или iOS.
Эта передовая технология предоставит вам множество преимуществ.

• LG Smart ThinQ

Загрузите и установите приложение “LG Smart ThinQ”
из Google Play Market или Appstore

LG Smart ThinQ

ANDROID APP ON Google play

Available on the iPhone App Store

• Как это работает

Встроенный Wi-Fi модуль
О наличии модуля говорит надпись “LG Smart ThinQ”
на Вашем кондиционере.

При использовании Wi-Fi модуля, будьте готовы
к инновациям без границ.

Простая регистрация и вход
Следуйте простым шагам при установке
для активации приложения Smart ThinQ.

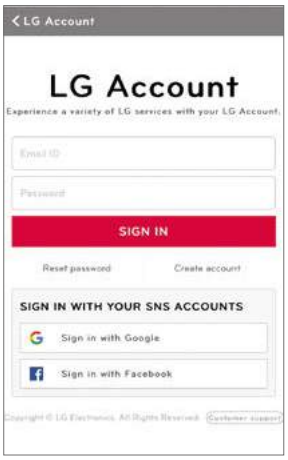

Возможности Wi-Fi управления
Каждый член Вашей семьи может выбрать необходимые настройки управления кондиционером (желаемую температуру, скорость вентилятора и т.д.) и сохранить в своем приложении для того, чтобы очень просто использовать их позднее.

Управление кондиционером с разных устройств

Управления разными кондиционерами одним устройством

* Может управляться несколькими пользователями, но не одновременно

• Преимущества

Простое управление для разных задач

Вкл./Выкл., Темп.

Режим, установка

Управление жалюзи

Дополнительные функции

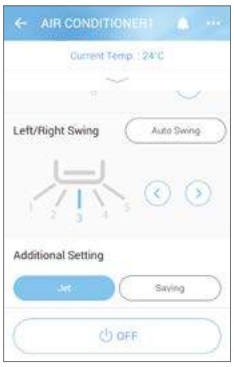

Таймер

Энергопотребление

Умная диагностика

Контроль загрязнения фильтра

Используя приложение Smart ThinQ
Вы можете управлять различными продуктами LG.

К Вашим услугам полный контроль из любого места в любое время.

УМНОЕ УПРАВЛЕНИЕ

УМНАЯ ДИАГНОСТИКА

Функция умной диагностики позволяет удобно проверять настройки, установку, устранение неисправностей и другую информацию со смартфона.

• Как это работает

Запустите приложение“LG Smart ThinQ”, нажмите “Start Smart Diagnosis”, и Вы получите возможность отслеживать и проверять результаты умной диагностики через Wi-Fi.

* Если кондиционер не имеет встроенного Wi-Fi модуля, используйте метод звуковой диагностики, работая с тем же приложением и ПДУ.

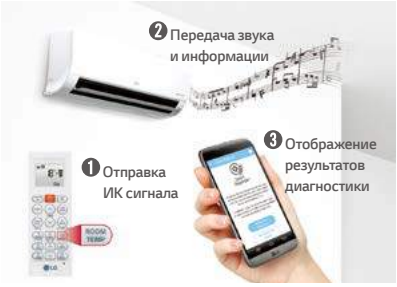

• Преимущества

Очень простое получение информации о возможных неисправностях и удобная передача ее в сервисный центр.

Для пользователей

Для специалистов

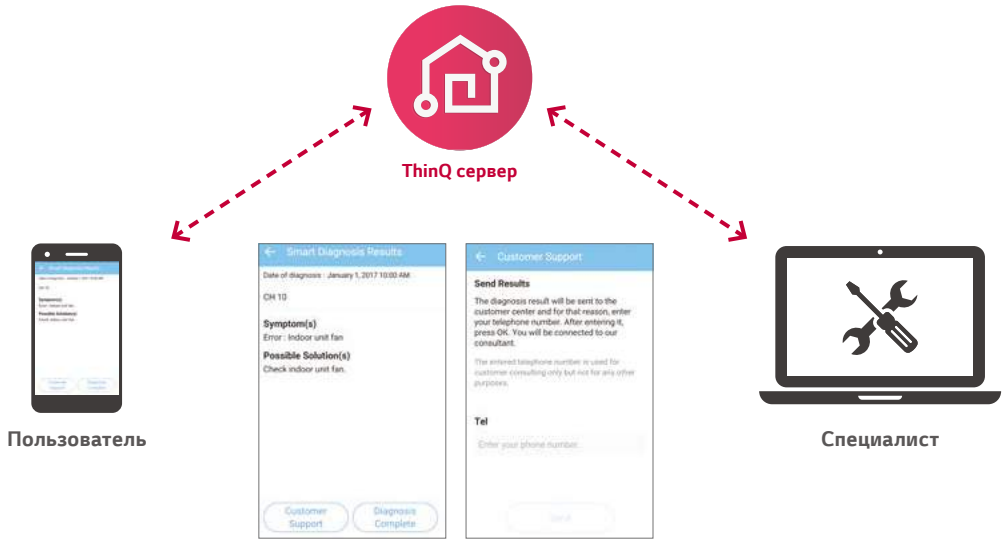

- Легко проверить рабочее состояние продукта
- Экономия затрат энергопотребления с помощью мониторинга ключевых функций
- Использование руководства по техническому обслуживанию помогает повысить производительность устройства и увеличить срок его службы.

- Легкая проверка рабочего состояния кондиционера
- Диагностировать проблемы путем сравнения текущих и прошлых данных об использовании
- Возможность быстрой диагностики во время монтажных работ

УМНОЕ УПРАВЛЕНИЕ

Информирование о недостатке хладагента

Раннее информирование о недостатке хладагента позволяет защитить Ваш кондиционер от поломки

• Как это работает

Раннее обнаружение недостатка хладагента
Кондиционер автоматически останавливается при обнаружении недостатка хладагента

3 уровня контроля недостатка хладагента:
1. Температура теплообменника в норме
2. Работа наружного блока в норме
3. Энергопотребление при работе в норме

Производительность и эффективность работы при разных уровнях хладагента

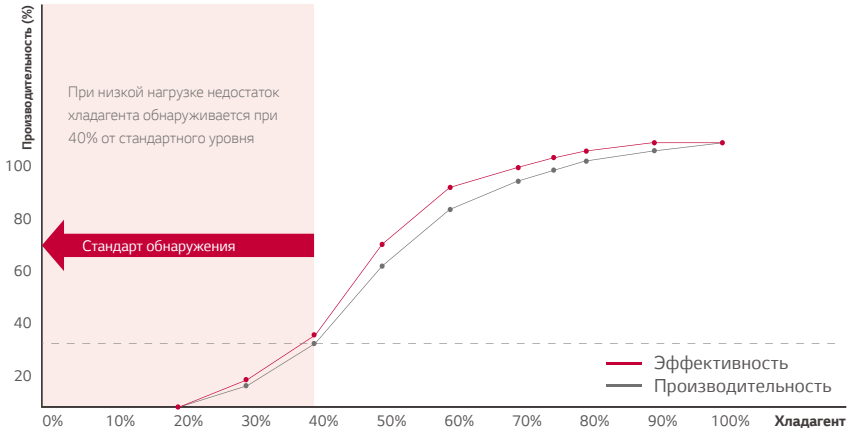

* Если любой из пунктов не соответствует норме более 4-х раз за 15 минут работы кондиционера, кондиционер останавливается и информирует о недостатке хладагента.

• Преимущества

Увеличение срока службы кондиционера

Расплавление изоляции обмоток компрессора | Подгорание фреонового масла | Подгорание ротора

Кондиционер оповещает Вас о недостатке хладагента

При обнаружении недостатка хладагента дисплей внутреннего блока показывает попеременно символы CH и 36

* Некоторые модели могут показывать символы CH и 36 попеременно

ЭНЕРГОЭФФЕКТИВНОСТЬ

Высокая энергоэффективность

Революционные технологии LG в области инверторных приводов позволяют получать высокие коэффициенты энергоэффективности при работе и существенно снизить энергопотребление

• Высокоэффективный компрессор и клапан переключения режимов

Двухроторный ротационный компрессор и эффективность двигателя
Количество всасывающих портов компрессора было уменьшено с двух до одного для увеличения эффективности работы при низких оборотах. Двигатель постоянного тока в кондиционерах LG остается лучшим в мире по показателями эффективности.

Обновлённый клапан переключения режимов работы
Энергопотребление клапана переключения режимов работы сведено к 0 за счёт обновлённой конструкции

• Увеличенная эффективность инвертора

Используется для оптимизации времени протекания тока путем управления количеством переключений преобразователя в соответствии с состоянием энергопотребления. Отображает сравнительно более высокую производительность и улучшенную энергоэффективность, чем обычный инверторный кондиционер, благодаря снижению потерь энергии используя усовершенствованный компонент материала SiC.

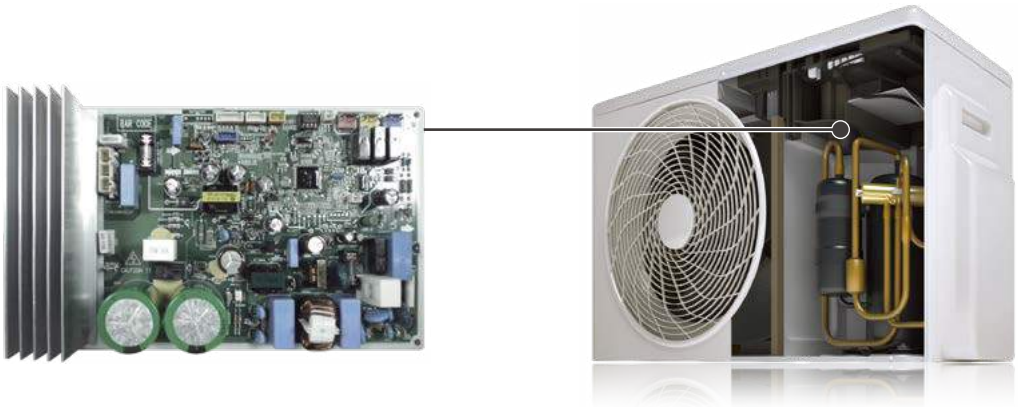

ЭНЕРГОЭФФЕКТИВНОСТЬ

4-х ступенчатый активный контроль производительности

Технология активного контроля производительности позволяет очень просто изменять уровень холодопроизводительности кондиционера и энергопотребления посредством ограничения максимальной частоты компрессора.

• Концепция и преимущества

Поддержание комфортного микроклимата в помещении может стать затратным в течение жарких летних месяцев.
Теперь Вы можете экономить собственные средства, используя технологию 4-х ступенчатого активного контроля производительности.

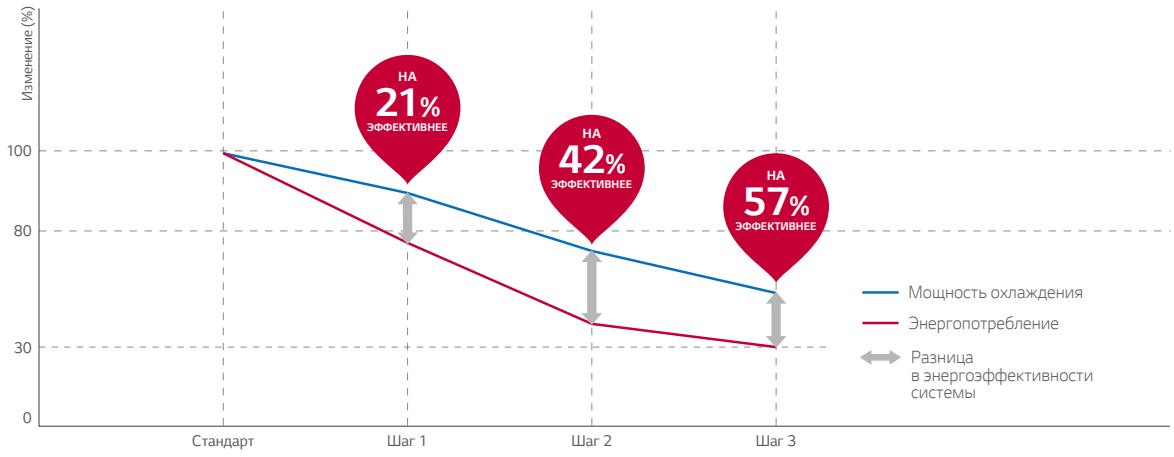

• Как это работает

Стандарт.
100% производительности

Людно и много активности

Шаг 1.
80% производительности

Несколько человек и низкий уровень активности

Шаг 2.
60% производительности

Несколько человек и низкий уровень активности

Шаг 3.
40% производительности

Несколько человек с минимальной активностью

Мониторинг энергопотребления

Теперь Вы можете отслеживать энергопотребление кондиционера в реальном времени. Информация выводится на передней панели внутреннего блока.

• Как это работает

Дисплей энергопотребления и пульт дистанционного управления

При нажатии кнопки на пульте дистанционного управления дисплей внутреннего блока показывает текущее энергопотребление, информируя пользователя и позволяет ему уменьшить потребление в соответствии с его потребностями

• Преимущества

Обычный режим

Показания заданной температуры

Режим отображения энергопотребления

На дисплей выводится информация об энергопотреблении

• Дополнительные возможности дисплея

Скорость вращения вентилятора

Дисплей	Скорость
F5	Высокая
F4	Средне-высокая
F3	Средняя
F2	Средне-низкая
F1	Низкая

Режим сна

Кондиционер выключится по таймеру через 1 час

ЗАБОТА О ЗДОРОВЬЕ

Plasmaster™ Ionizer PLUS

Свыше 3 миллионов ионов, генерируемых ионизатором защищают вас от неприятных запахов и вредных и контагиозных частиц в воздухе, стерилизуя не только воздух, проходящий через кондиционер, но и окружающие поверхности интерьера.

• Как это работает

Стерилизация и Дезодорирующий эффект

Plasmaster Ionizer + уменьшает вредные и контагиозные микроскопические частицы, наполняя воздух, проходящий через кондиционер, более чем 3 миллионами ионов.

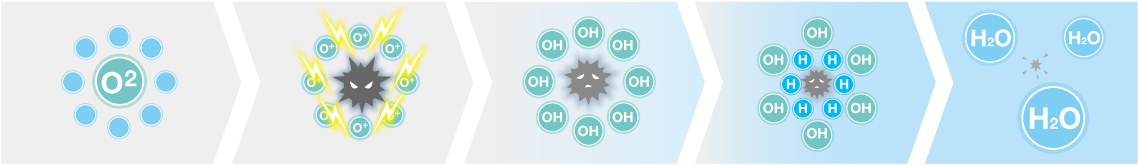

Генерация кластеров	Улавливание вредных частиц	Образование OH радикалов	Нейтрализация микробов	Стерилизация
Ионы выбрасываются в воздух	Ионы окружают находящиеся в воздухе положительно заряженные микробы, бактерии и вирусы	В результате химической реакции происходит образование OH радикалов	В результате образования тяжелых кластеров вредные вещества оседают и уже не могут попасть в легкие человека	Образуется H_2O молекулы

• Результаты испытаний

Эффективность стерилизации

Стерилизация E.coli bacillus, 99,9% за 30 мин

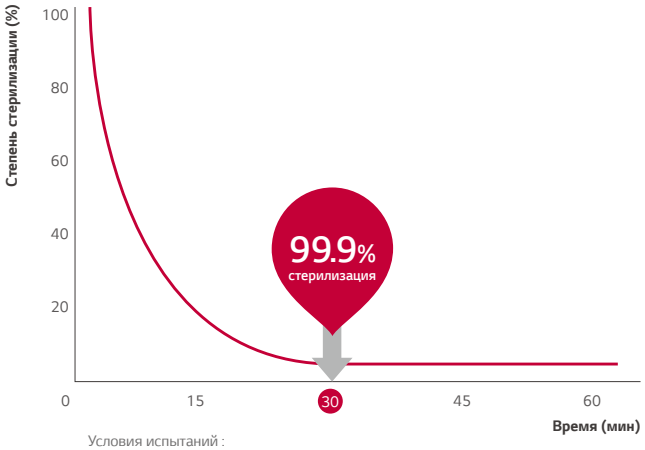

Условия испытаний :
Пространство: помещение 52м³
Температура и влажность: нормальная
Бактерии: золотистый стафилококк

Снижение уровня запаха до 2.1 за 60 минут.

Уровень шкалы запахов 2 означает, что концентрация неприятных запахов достаточно слаба и, практически, не ощущается человеком

Уровень запаха	1	2	3	4
Чувствительность к неприятным запахам	Запах городского парка	Естественный запах в квартире	Запах в уборной	Запах пищевых отходов
Степень ощущения неприятных запахов человеком	Слабый	Умеренный	Сильный	Очень сильный

Уменьшение уровня запаха с 3,6 до 1,5

Фильтр первичной очистки

Фильтр первичной очистки
успешно борется с частицами пыли и бактериями

• Что такое фильтр первичной очистки?

Фильтр двойной защиты, предназначенный для улавливания частиц пыли размером более 10^{-6} м, является первым этапом защиты.

Частицы пыли более 10^{-6} м

• Дополнительные преимущества

Легко снять
Демонтаж фильтра занимает несколько секунд

Легко мыть
Очистка фильтра занимает несколько минут

ЗАБОТА О ЗДОРОВЬЕ

Автоочистка

Функция автоматической очистки предотвращает образование плесени и размножения бактерий в полостях теплообменника внутреннего блока кондиционера

• Актуальная проблема

Основными причинами неприятного запаха внутри кондиционера являются остаточная влага, в результате появления которой появляется плесень и бактерии, активно размножающиеся во влажной среде

• Как это работает

Остаточная влага автоматически удаляется из полостей теплообменника после окончания работы в режиме охлаждения. Это осуществляется за счет вращения вентилятора на сверхнизких оборотах и осушения поверхности теплообменника. Помимо этого активируется функция ионной стерилизации, которая удаляет оставшиеся микробы и плесень, что полностью обеззараживает полость внутреннего блока.

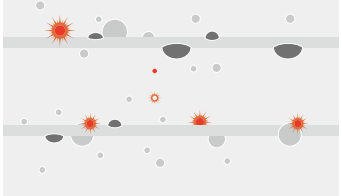

Благодаря функции Автоочистка препятствуется образование плесени и размножение бактерий.

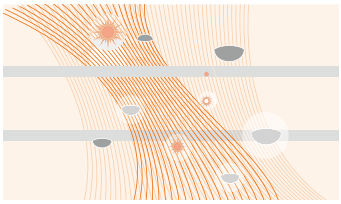

Среда в помещении остается без запаха благодаря расширенной функции дезодорации.

Предотвращая загрязнение теплообменника от различных микробов и бактерий, производительность и срок службы кондиционера не снижаются даже по истечении 10 лет.

• Преимущества

Удаляет вредные частицы. Автоматическая очистка обеспечивает чистый воздух, предотвращая образование бактерий, плесени и запахов, которые могут накапливаться во внутреннем блоке.

Профилактика образования бактерий

Устранение запаха

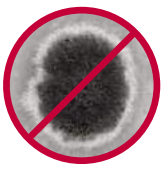

Устранение плесени

БЫСТРОЕ ОХЛАЖДЕНИЕ И ОБОГРЕВ

Быстрое охлаждение

Прохладный воздушный поток достигает всех уголков комнаты, обеспечивая прохладу и комфорт во всем помещении.

• Как это работает

Вентилятор Skew Fan

В среднем диаметр рабочего колеса вентилятора Skew Fan на 25% больше, чем у аналогичных кондиционеров, что позволяет создавать мощные воздушные потоки.

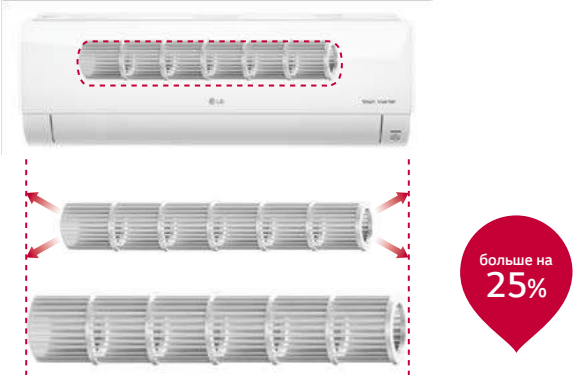

Оптимизация работы жалюзи

Воздухораспределение в новых кондиционерах оптимизировано за счет модернизации работы жалюзи внутреннего блока.

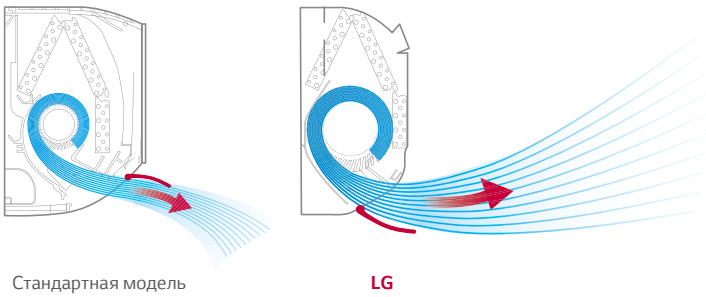

• Результат испытаний

* Условия испытаний :
Наружная температура: 35°C
Температура в помещении: 33°C
Влажность: 60%
Установка температуры: 24°C

Изменения температуры в течении 30 минут

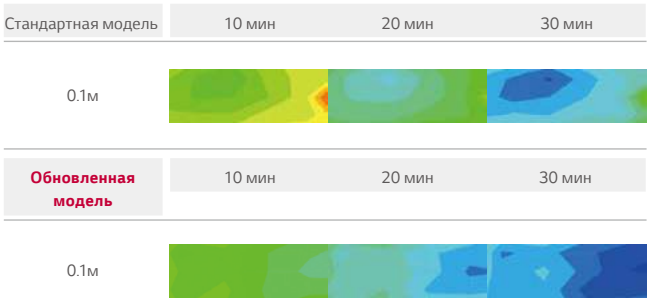

* Условия испытаний
Наружная температура: 35°C
Температура в помещении: 33°C
Влажность: 60%
Установка температуры: 24°C

БЫСТРОЕ ОХЛАЖДЕНИЕ И ОБОГРЕВ

Jet Cool

Кондиционеры LG обеспечивают оптимизированный высокоскоростной поток воздуха,
который может быстрее охлаждать помещения и равномерно подавать прохладный воздух во всех направлениях.

• Как это работает

Мощная производительность

Снижение температуру воздушного потока воздуха до 18 ° C в течение 30 минут нажатием кнопки “Jet Mode”

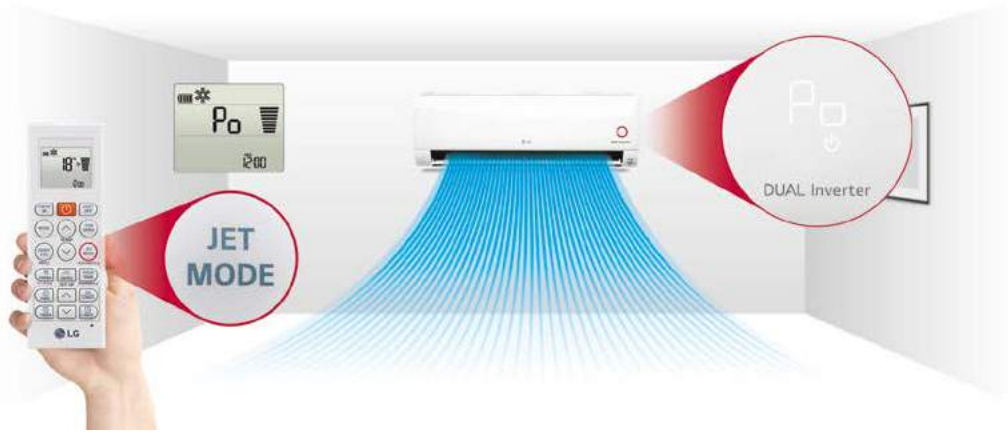

• Мощная производительность

За счет увеличенного размера вентилятора, объем воздушного потока увеличивается до 13,0 м³/мин

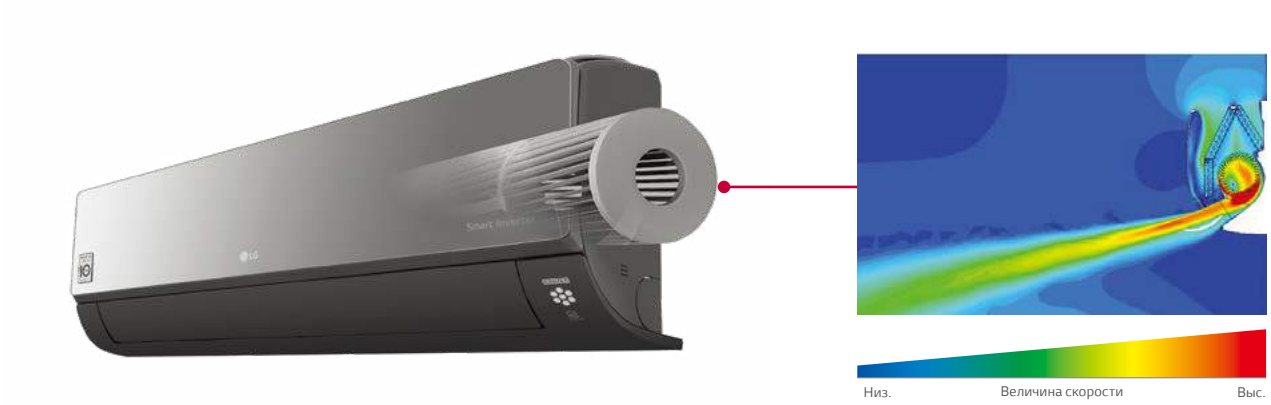

Оптимальный воздушный поток

Правильная организация воздушного потока является одной из самых важных задач для инженеров при проектировании новых моделей внутренних блоков. Ведь именно воздушный поток максимально влияет на комфорт пользователя. Холодный воздух распространяется на всю комнату независимо от того, где установлен кондиционер.

• Как это работает

6 ступеней регулировки вертикального потока
Для более точной подачи воздуха в сплит-системах LG есть возможность регулировки направления вертикального потока воздуха в 6-ти положениях

5 ступеней регулировки горизонтального потока
Жалюзи для регулировки горизонтального потока имеют 5 различных настроек, включая полностью автоматический режим

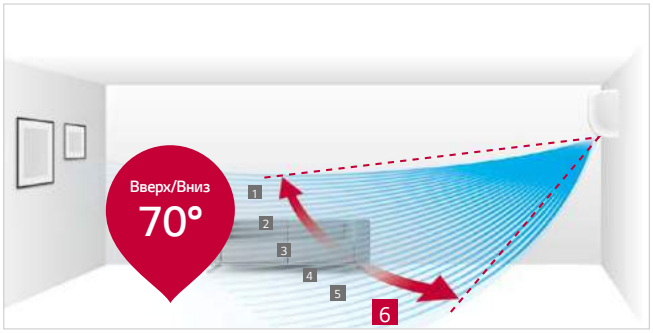

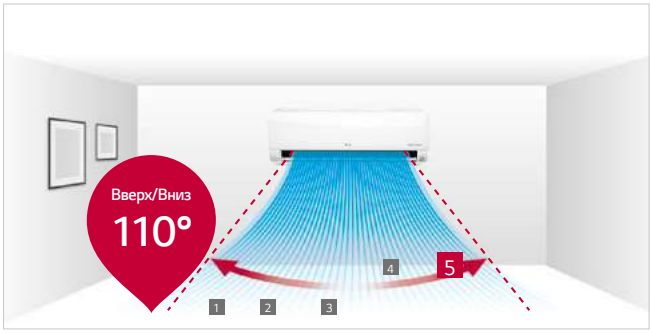

* Угол может отличаться для разных моделей и режимов работы.

• Простой и удобный контроль

Направление воздушного потока можно контролировать через смартфон используя приложение LG ThinQ.

Регулировка Вверх/Вниз

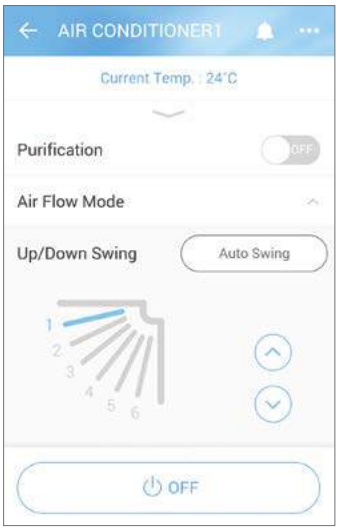

Регулировка Влево/Вправо

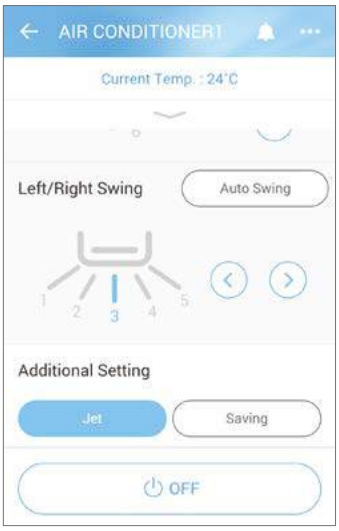

БЫСТРОЕ ОХЛАЖДЕНИЕ И ОБОГРЕВ

Быстрый нагрев

Кондиционеры LG в режиме нагрева обеспечивают высокий комфорт пользователю за короткий промежуток времени при минимальных затратах электроэнергии

• Как это работает

4-х направленный воздушный поток
4-х направленный воздушный поток работает в автоматическом режиме, обеспечивая оптимальное и быстрое распределение теплого воздуха в помещении.

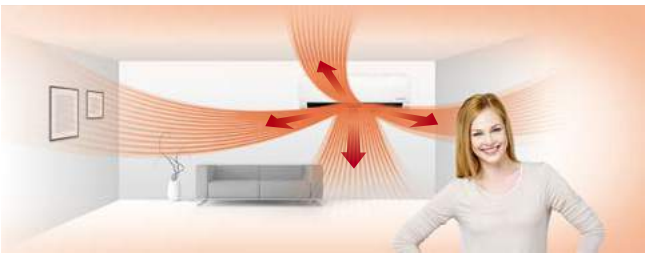

Вертикальный воздушный поток
В режиме нагрева жалюзи внутреннего блока направляют воздушный поток перпендикулярно полу для обеспечения комфортного микроклимата в помещении.

• Преимущества и Результат испытаний

На 22% быстрее нагрев

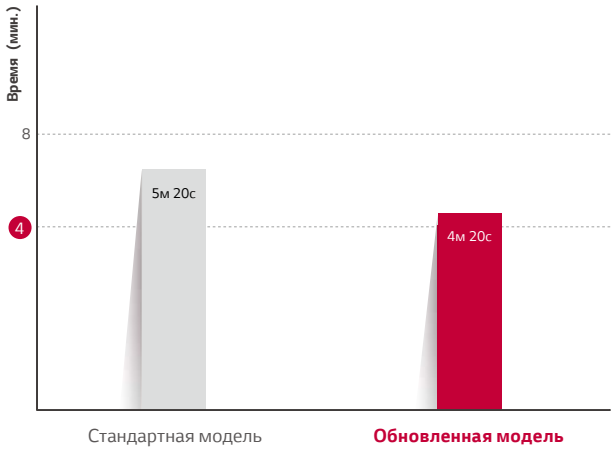

* Условия испытаний
Наружная температура: 7°C
Температура в помещении: 12°C
Влажность: 87%
Установка температуры: 30°C

Изменение температуры в течении 20 мин.

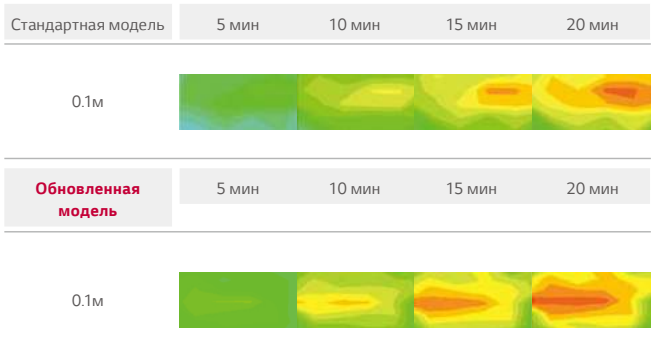

* Условия испытаний
Наружная температура: 7°C
Температура в помещении: 12°C
Влажность: 87%
Установка температуры: 30°C

ЭКСТРЕМАЛЬНАЯ НАДЁЖНОСТЬ

10 лет гарантии на инверторный компрессор

Компания LG гарантирует качество продукции и предоставляет 10 лет гарантии на инверторный компрессор Вашего кондиционера.

• Что такое 10 лет гарантии?

Компрессор кондиционера это как двигатель автомобиля. Получая 10-летнюю гарантию
Вы можете быть абсолютно спокойны за долгую, безаварийную работоспособность оборудования.

• Преимущества и сертификаты

Надёжный кондиционер
Надёжность оборудования подчёркивается предоставлением 10-летней гарантии на компрессор, что сводит к минимуму опасения пользователя насчёт выхода из строя оборудования.

Сертификаты
TUV Rheinland + собственные испытания в лабораториях LG, имитирующих экстремальные условия работы компрессора

INVERTER COMPRESSOR
10 YEAR
WARRANTY

Однороторный ротационный компрессор

Двухроторный ротационный компрессор

ЭКСТРЕМАЛЬНАЯ НАДЁЖНОСТЬ

Антикоррозионное покрытие Gold Fin™

Штатное антикоррозионное покрытие Gold Fin™ защищает теплообменник наружного блока от агрессивных условий окружающей среды.

• Как это работает

Поперечный вид теплообменника

Специальное покрытие золотого цвета на теплообменнике предотвращает коррозию, продлевая срок службы внешнего блока.

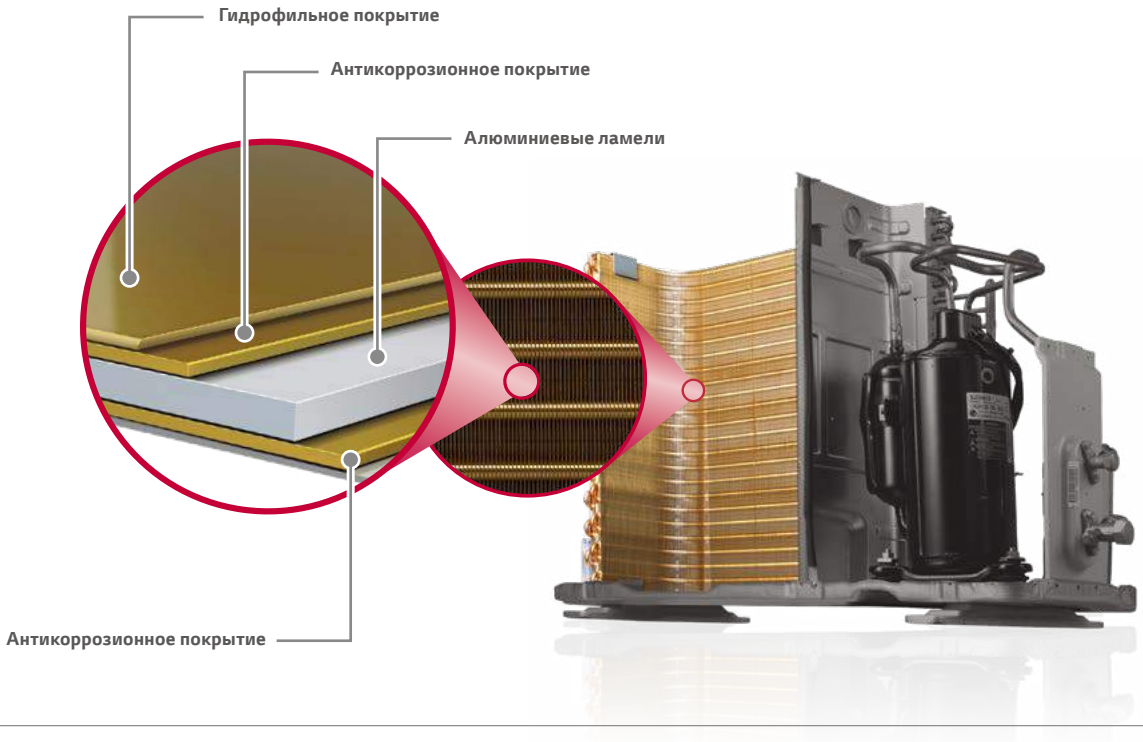

• Результаты испытаний

Традиционное исполнение

Покрытие Gold Fin™

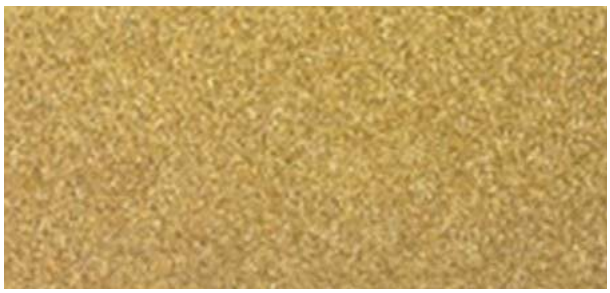

* Результаты теста после 360 часов воздействия соляного раствора.

КОМФОРТ

Комфортное распределение воздуха

Кондиционеры LG дают возможность мягко и комфортно подавать воздух в помещение посредством автоматической регулировки направлений воздушного потока.

• Концепция

Работа кондиционера в ночное время может понизить температуру тела или вызвать дискомфорт, особенно, если охлаждённый воздух попадает непосредственно на тело человека. Комфортное распределение воздуха регулируется посредством изменения угла подачи, чтобы предотвратить попадание холодных потоков на человека, обеспечивая тем самым приятное ощущение прохлады без дискомфорта.

• Как это работает

Управление

Пульт управления

Комфортный поток воздуха

Эта функция позволяет одним нажатием выбрать поток воздуха, исключающий попадание на тело человека.

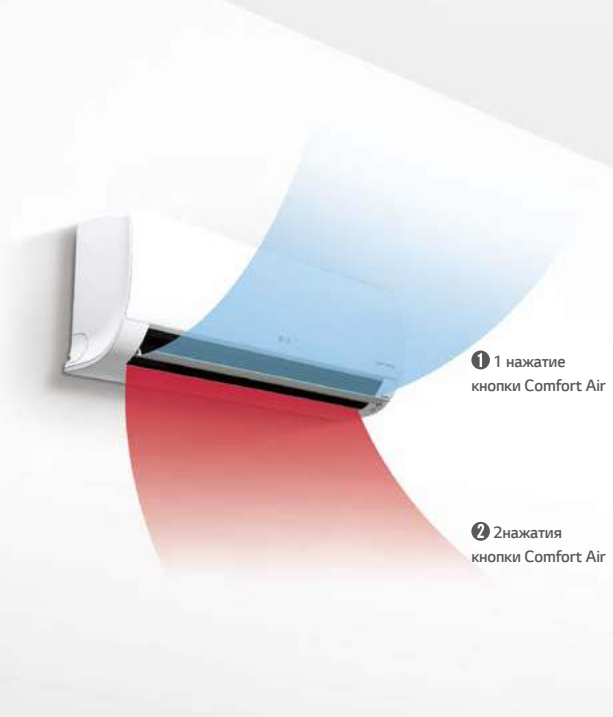

Вариант 1: Уклон с максимальным углом в 80°.

Жалюзи переходят в максимально горизонтальное положение. Оптимально для работы в охлаждение.

Дисплей внутреннего блока

Дисплей пульта управления

Вариант 2: Уклон жалюзи близок к 10°.

Жалюзи переходят в максимально вертикальную позицию: Оптимально для работы в нагрев.

Дисплей внутреннего блока

Дисплей пульта управления

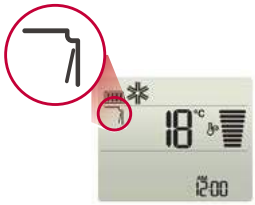

КОМФОРТ

Практически бесшумные

Одним из самых важных показателей для пользователя является минимальный уровень шума. В большинстве кондиционеров LG этот показатель достигает отметки в 19 дБ, что является одним из самых низких показателей в мире.

• Как это работает

Вентилятор Skew Fan
Благодаря минимизации давления на поверхность лопасти вентилятора при контакте с воздухом пиковый шум снижается до минимального уровня.

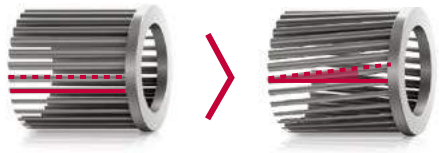

Традиционная модель — **Skew Fan**

15° угол наклона

Привод вентилятора BLDC
Ротор с использованием постоянного неодимового магнита обеспечивает повышенный крутящий момент. Это позволяет вентилятору иметь высокие напорные характеристики и обеспечивать плавную регулировку работы при любой нагрузке, сохраняя при этом электрические и механические шумы на низком уровне.

AC привод

- Низкая эффективность
- Перегрев
- Сложный контроль скорости

BLDC привод

- Низкий уровень электрических и механических шумов.
- Точный контроль скорости

Продвинутый привод

Технология ALVC (Активный контроль вибрации)
Конструкция двухроторного компрессора позволяет добиваться минимального уровня вибрации и шума наружного блока. При этом циклические изменения крутящего момента снижены до 40% по сравнению с одноротерным компрессором

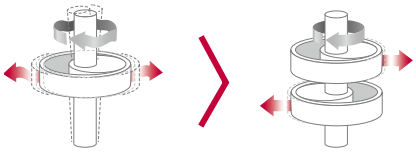

Одноротерный компрессор — **Двухроторный компрессор**

на 40% Снижение крутящего момента

• Преимущества

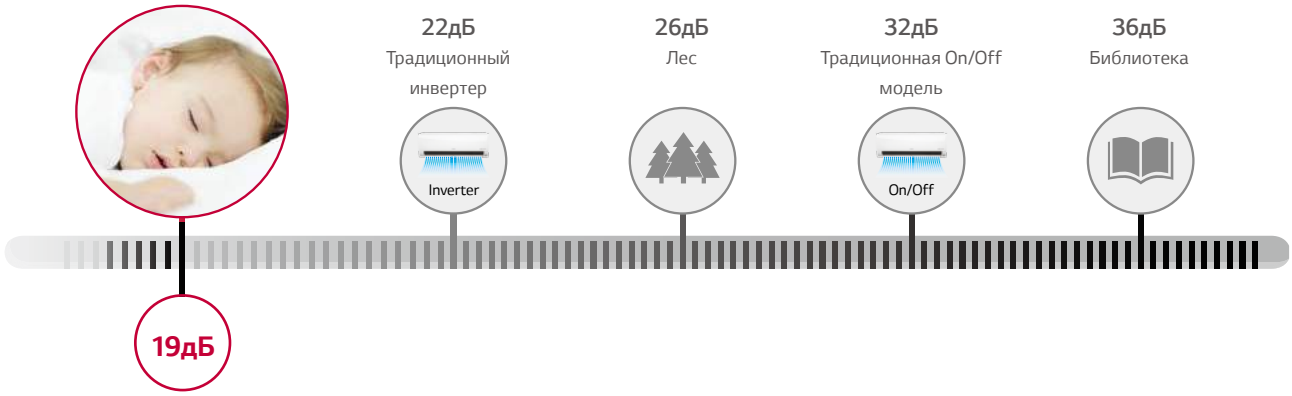

Функция понижения уровня шума

Данная функция позволяет перевести наружный блок кондиционера в режим пониженного уровня шума одним нажатием кнопки пульта управления.

• Как это работает

Активация режима

Контроль уровня шума наружного блока

• Результаты испытаний

График уровней шума

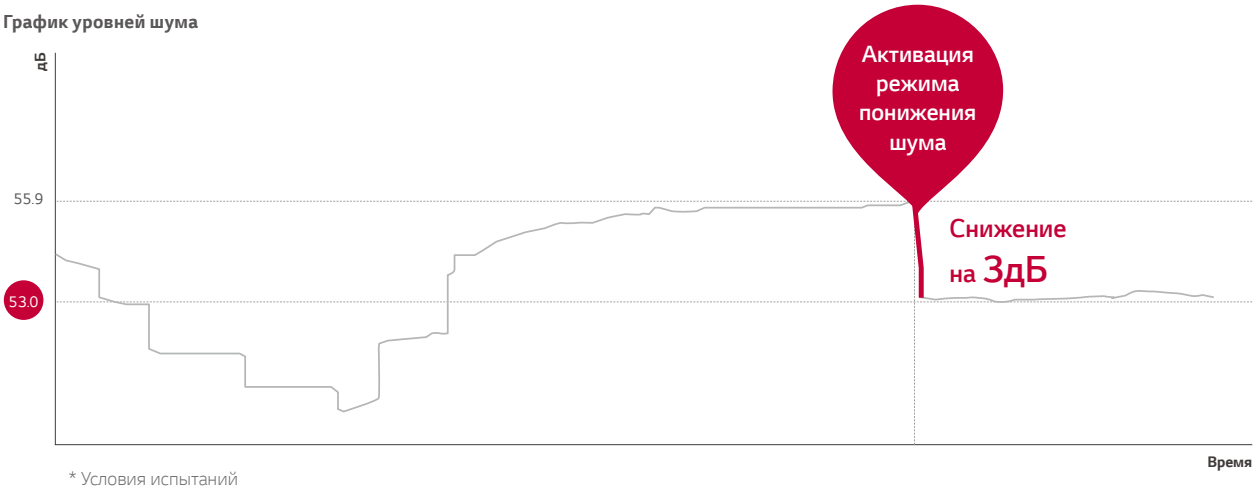

* Условия испытаний
Выбор режима понижения шума
Оценка уровня шума на расстоянии 1м от центра блока

КОМФОРТ

Простой и быстрый монтаж

Кондиционеры LG спроектированы для простой и эффективной установки, позволяя установить несколько блоков за короткое время.

• Концепция

Благодаря сокращению рабочей силы и времени, необходимого для установки, теперь можно устанавливать больше блоков за меньшее время.

• Как это работает

Упаковочная коробка

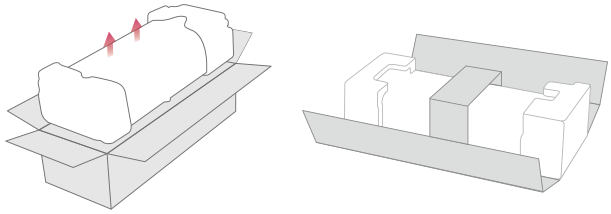

Обычный кондиционер LG

Технологическая опора

Технологическая опора обеспечивает зазор между внутренним блоком и стеной для удобства подсоединения трубопроводов.

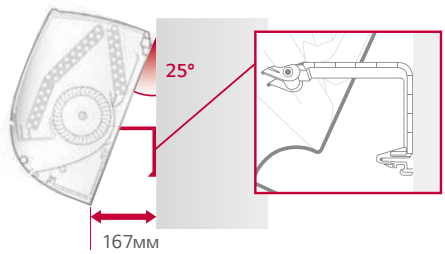

Съемная часть передней панели

Съемная часть передней панели значительно упрощает монтаж внутреннего блока. Отпадает необходимость снятия корпуса блока при монтаже трубопроводов и кабелей.

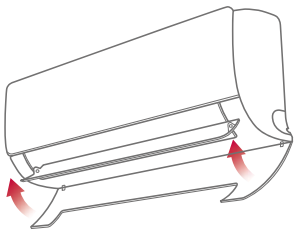

Модифицированная монтажная пластина

Технологическая карта процесса монтажа отображена непосредственно на поверхности пластины, что позволяет сэкономить время на изучение инструкции. Опора имеет несколько точек фиксации, что обеспечивает максимально плотное прилегание внутреннего блока к стене.

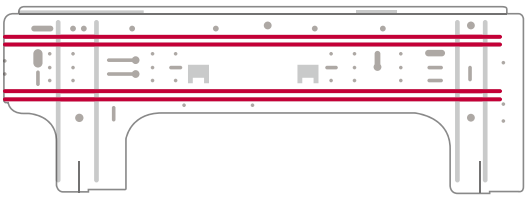

Больше пространства для труб

Увеличенная внутренняя полость для трубопроводов обеспечивает более технологичный и простой монтаж.

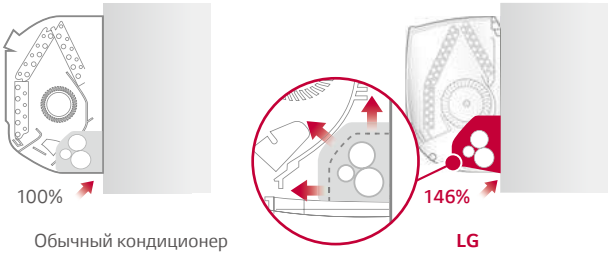

Обычный кондиционер LG

Кнопка для запуска теста

Тестовая кнопка удобно расположена и ее легко найти.

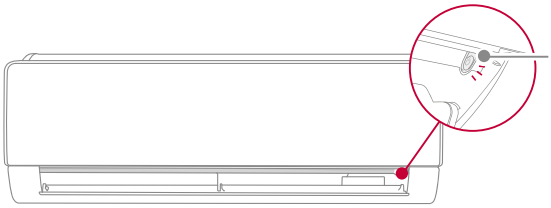

ARTCOOL GALLERY

R32

Dual Inverter COMPRESSOR

Wi-Fi
*Опціонально

Автоочистка | Jet Cool | Оптимальный воздушный поток | Быстрый нагрев | Gold Fin™ | Тихий режим

МОДЕЛЬ				9K	12K
ВНУТРЕННИЙ БЛОК				A09FR.NSFR	A12FR.NSFR
Мощность	Охлаждение	Мин / Ном / Макс	кВТ	0,89 / 2,5 / 3,7	0,89 / 3,5 / 4,04
	Нагрев	Мин / Ном / Макс	кВТ	0,89 / 3,3 / 4,1	0,89 / 4,0 / 5,1
Потребление электроэнергии	Охлаждение	Ном	Вт	658	1050
	Нагрев	Ном	Вт	831	1108
EER			Вт/Вт	3,8	3,33
COP			Вт/Вт	3,97	3,61
Класс энергоэффективности	Охлаждение			A++	A++
	Нагрев			A+	A+
Уровень шума	Охлаждение	Тих./Низ./Ср./Макс.	дБ(А)	27/35/39/45	27/35/39/45
	Нагрев	Низ./Ср./Макс.	дБ(А)	35/39/45	35/39/45
Дегидратация			л/ч	1,1	1,3
Рабочий ток	Охлаждение	Ном	А	3,2	4,9
		Макс	А	6,0	6,0
	Нагрев	Ном	А	4,1	5,1
		Макс	А	7,0	7,0
Электропитание			ø / V / Hz	1 / 220-240 / 50	1 / 220-240 / 50
Автоматический выключатель (УЗО)			А	15	15
Питающий кабель			жил x мм^2	3 x 1,0	3 x 1,0
Межблочный кабель (с заземлением)			жил x мм^2	4 x 1,0	4 x 1,0
Габаритные размеры		Ш/В/Г	мм	600 x 600 x 146	600 x 600 x 146
Масса нетто			кг	14,4	14,4
НАРУЖНЫЙ БЛОК				A09FR.UL2R	A12FR.UL2R
Рабочий диапазон	Охлаждение	Мин/Макс	°C	- 15 / 48	- 15 / 48
	Нагрев	Мин/Макс	°C	- 10 / 24	- 10 / 24
Уровень шума	Охлаждение	Ном	дБ(А)	51	51
	Нагрев	Ном	дБ(А)	51	51
Трасса	Длина трассы	Мин/Макс	м	3 / 15	3 / 15
	Перепад высоты	Макс	м	10	10
Соединения трассы	Жидкость		мм	ø 6,35	ø 6,35
	Газ		мм	ø 9,52	ø 9,52
Хладагент	Тип			R32	R32
	Заправка фреоном		г	800	800
	Дополнительная заправка фреона		г/м	20	20
Габаритные размеры		Ш/В/Г	мм	770 x 545 x 288	770 x 545 x 288
Вес нетто			кг	34,4	34,4

ARTCOOL MIRROR

R32

Dual Inverter COMPRESSOR

EUROVENT CERTIFIED PERFORMANCE

Встроенный Wi-Fi модуль

Умная диагностика

Plasmaster Ionizer+PLUS

Автоочистка

Контроль энергопотребления

Мониторинг энергопотребления

Jet Cool

Оптимальный воздушный поток

Быстрый нагрев

Gold Fin™

Комфорт

Бесшумная работа 19дБ

Тихий режим

Простой и быстрый монтаж

МОДЕЛЬ				9K	12K
ВНУТРЕННИЙ БЛОК				AC09BQ.NSJR	AC12BQ.NSJR
Мощность	Охлаждение	Мин / Ном / Макс	кВТ	0,89 / 2,5 / 3,7	0,89 / 3,5 / 4,04
	Нагрев	Мин / Ном / Макс	кВТ	0,89 / 3,3 / 4,1	0,89 / 4,0 / 5,1
Потребление электроэнергии	Охлаждение	Ном	Вт	656	1080
	Нагрев	Ном	Вт	800	1050
EER			Вт/Вт	3,81	3,24
COP			Вт/Вт	4,13	3,81
Класс энергоэффективности	Охлаждение			A++	A++
	Нагрев			A+	A+
Уровень шума	Охлаждение	Тих./Низ./Ср./Макс.	дБ(А)	19/27/35/41	19/27/35/41
	Нагрев	Низ./Ср./Макс.	дБ(А)	27/35/41	27/35/41
Дегидратация			л/ч	1,1	1,3
Рабочий ток	Охлаждение	Ном	A	3,3	4,7
		Макс	A	6,0	6,0
	Нагрев	Ном	A	4,0	4,7
		Макс	A	7,0	7,0
Электропитание			ø / V / Hz	1 / 220-240 / 50	1 / 220-240 / 50
Автоматический выключатель (УЗО)			A	15	15
Питающий кабель			жил x мм^2	3 x 1,0	3 x 1,0
Межблочный кабель (с заземлением)			жил x мм^2	4 x 1,0	4 x 1,0
Габаритные размеры		Ш/В/Г	мм	837 x 308 x 192	837 x 308 x 192
Масса нетто			кг	9,9	9,9
НАРУЖНЫЙ БЛОК				AC09BQ.UA3R	AC12BQ.UA3R
Рабочий диапазон	Охлаждение	Мин/Макс	°C	- 10 / 48	- 10 / 48
	Нагрев	Мин/Макс	°C	- 10 / 24	- 10 / 24
Уровень шума	Охлаждение	Ном	дБ(А)	48	48
	Нагрев	Ном	дБ(А)	50	50
Трасса	Длина трассы	Мин/Макс	м	3 / 15	3 / 15
	Перепад высоты	Макс	м	7	7
Соединения трассы	Жидкость		мм	ø 6,35	ø 6,35
	Газ		мм	ø 9,52	ø 9,52
Хладагент	Тип			R32	R32
	Заправка фреоном		г	700	700
	Дополнительная заправка фреона		г/м	20	20
Габаритные размеры		Ш/В/Г	мм	717 x 483 x 230	717 x 483 x 230
Вес нетто			кг	25,1	25,1

ECO SMART (STANDARD PLUS)

R32

Dual Inverter COMPRESSOR

EUROVENT CERTIFIED PERFORMANCE

Встроенный Wi-Fi модуль

Умная диагностика

Автоочистка

Контроль энергопо-требления

Мониторинг энергопотребления

Jet Cool

Оптимальный воздушный поток

Быстрый нагрев

Gold Fin™

Комфорт

Бесшумная работа 19дБ

Тихий режим

Простой и быстрый монтаж

МОДЕЛЬ				9K	12K	18K	24K
ВНУТРЕННИЙ БЛОК				PC09SQ.NSJR	PC12SQ.NSJR	PC18SQ.NSKR	PC24SQ.NSKR
Мощность	Охлаждение	Мин / Ном / Макс	кВТ	0,89 / 2,5 / 3,7	0,89 / 3,5 / 4,04	0,9/5,0/5,5	0,9 / 6,6 / 7,42
	Нагрев	Мин / Ном / Макс	кВТ	0,89 / 3,3 / 4,1	0,89 / 4,0 / 5,1	0,9/5,8/6,4	0,9 / 7,5 / 8,64
Потребление электроэнергии	Охлаждение	Ном	Вт	656	1080	1562	2164
	Нагрев	Ном	Вт	800	1050	1611	2238
EER			Вт/Вт	3,81	3,24	3,2	3,05
COP			Вт/Вт	4,13	3,81	3,6	3,35
Класс энергоэффективности	Охлаждение			A++	A++	A++	A++
	Нагрев			A+	A+	A+	A+
Уровень шума	Охлаждение	Тих./Низ./Ср./Макс.	дБ(А)	19/27/35/45	19/27/35/45	31/34/39/47	31/34/42/47
	Нагрев	Низ./Ср./Макс.	дБ(А)	27/35/45	27/35/45	34/39/48	34/42/47
Дегидратация			л/ч	1,1	1,3	1,8	2,5
Рабочий ток	Охлаждение	Ном	A	3,3	4,7	6,9	9,8
		Макс	A	6,0	6,0	9,0	14,0
	Нагрев	Ном	A	4,0	4,7	7,1	10,4
		Макс	A	7,0	7,0	9,5	14,0
Электропитание			ø / V / Hz	1 / 220-240 / 50	1 / 220-240 / 50	1 / 220-240 / 50	1 / 220-240 / 50
Автоматический выключатель (УЗО)			A	15	15	20	25
Питающий кабель			жил x мм^2	3 x 1,0	3 x 1,0	3 x 1,5	3 x 2,5
Межблочный кабель (с заземлением)			жил x мм^2	4 x 1,0	4 x 1,0	4 x 1,0	4 x 1,0
Габаритные размеры		Ш/В/Г	мм	837 x 308 x 189	837 x 308 x 189	998 x 345 x 210	998 x 345 x 210
Масса нетто			кг	8,7	8,7	11,9	11,9
НАРУЖНЫЙ БЛОК				PC09SQ.UA3R	PC12SQ.UA3R	PC18SQ.UL2R	PC24SQ.U24R
Рабочий диапазон	Охлаждение	Мин/Макс	°C	- 10 / 48	- 10 / 48	- 15 / 48	- 15 / 48
	Нагрев	Мин/Макс	°C	- 10 / 24	- 10 / 24	- 10 / 24	- 10 / 24
Уровень шума	Охлаждение	Ном	дБ(А)	48	48	53	53
	Нагрев	Ном	дБ(А)	50	50	55	54
Трасса	Длина трассы	Мин/Макс	м	3 / 15	3 / 15	3 / 20	3 / 30
	Перепад высоты	Макс	м	7	7	10	15
Соединения трассы	Жидкость		мм	ø 6,35	ø 6,35	ø 6,35	ø 6,35
	Газ		мм	ø 9,52	ø 9,52	ø 12,7	ø 15,88
Хладагент	Тип			R32	R32	R32	R32
	Заправка фреоном		г	700	700	1000	1100
	Дополнительная заправка фреона		г/м	20	20	20	20
Габаритные размеры		Ш/В/Г	мм	717 x 483 x 230	717 x 483 x 230	770 x 545 x 288	870 x 650 x 330
Вес нетто			кг	25,1	25,1	34,4	46,0

MEGA DUAL (STANDARD 2)

Dual Inverter COMPRESSOR

Умная диагностика

Автоочистка

Контроль энергопо-требления

Мониторинг энергопотребления

Jet Cool

Оптимальный воздушный поток

Быстрый нагрев

Gold Fin™

Комфорт

Тихий режим

Простой и быстрый монтаж

МОДЕЛЬ				9K	12K
ВНУТРЕННИЙ БЛОК				P09SP.NSJ	P12SP.NSJ
Мощность	Охлаждение	Мин / Ном / Макс	кВТ	0,88 / 2,7/ 3,46	0,88 / 3,52/ 3,87
	Нагрев	Мин / Ном / Макс	кВТ	0,88 / 2,93 / 4,04	0,88 / 3,52 / 4,04
Потребление электроэнергии	Охлаждение	Ном	Вт	729	1085
	Нагрев	Ном	Вт	771	975
EER			Вт/Вт	3,7	3,24
COP			Вт/Вт	3,8	3,61
Класс энергоэффективности	Охлаждение			A	A
	Нагрев			C	C
Уровень шума	Охлаждение	Тих./Низ./Ср./Макс.	дБ(А)	21/28/36/42	21/28/36/42
	Нагрев	Низ./Ср./Макс.	дБ(А)	31/36/42	31/36/42
Дегидратация			л/ч	0,8	0,8
Рабочий ток	Охлаждение	Ном	A	3,5	5,0
		Макс	A	7,5	6,5
	Нагрев	Ном	A	3,6	4,8
		Макс	A	7,5	7,5
Электропитание			ø / V / Hz	1 / 220-240 / 50	1 / 220-240 / 50
Автоматический выключатель (УЗО)			A	15	15
Питающий кабель			жил x мм^2	3 x 1,0	3 x 1,0
Межблочный кабель (с заземлением)			жил x мм^2	4 x 1,0	4 x 1,0
Габаритные размеры		Ш/В/Г	мм	837 x 308 x 189	837 x 308 x 189
Масса нетто			кг	8,5	8,5
НАРУЖНЫЙ БЛОК				P09SP.UA3	P12SP.UA3
Рабочий диапазон	Охлаждение	Мин/Макс	°C	18 / 48	18 / 48
	Нагрев	Мин/Макс	°C	- 5 / 24	- 5 / 24
Уровень шума	Охлаждение	Ном	дБ(А)	51	51
	Нагрев	Ном	дБ(А)	53	53
Трасса	Длина трассы	Мин/Макс	м	3 / 15	3 / 15
	Перепад высоты	Макс	м	7	7
Соединения трассы	Жидкость		мм	ø 6,35	ø 6,35
	Газ		мм	ø 9,52	ø 9,52
Хладагент	Тип			R410A	R410A
	Заправка фреоном		г	850	850
	Дополнительная заправка фреона		г/м	20	20
Габаритные размеры		Ш/В/Г	мм	717 x 483 x 230	717 x 483 x 230
Вес нетто			кг	26,4	26,4

MEGA PLUS (STANDARD 1)

Dual Inverter COMPRESSOR

Умная диагностика

Автоочистка

Контроль энергопо-требления

Мониторинг энергопотребления

Jet Cool

Оптимальный воздушный поток

Быстрый нагрев

Gold Fin™

Комфорт

Тихий режим

Простой и быстрый монтаж

МОДЕЛЬ				9K	12K
ВНУТРЕННИЙ БЛОК				P09EP1.NSJ	P12EP1.NSJ
Мощность	Охлаждение	Мин / Ном / Макс	кВТ	0,88/2,7/3,46	0,88/3,52/3,87
	Нагрев	Мин / Ном / Макс	кВТ	0,88/2,93/4,04	0,88/3,52/4,04
Потребление электроэнергии	Охлаждение	Ном	Вт	729	1085
	Нагрев	Ном	Вт	771	975
EER			Вт/Вт	3,7	3,24
COP			Вт/Вт	3,8	3,61
Класс энергоэффективности	Охлаждение			A	A
	Нагрев			C	C
Уровень шума	Охлаждение	Тих./Низ./Ср./Макс.	дБ(А)	21/28/36/42	21/28/36/42
	Нагрев	Низ./Ср./Макс.	дБ(А)	31/36/42	31/36/42
Дегидратация			л/ч	0,8	0,8
Рабочий ток	Охлаждение	Ном	A	3,5	5,0
		Макс	A	7,5	6,5
	Нагрев	Ном	A	3,6	4,8
		Макс	A	7,5	7,5
Электропитание			ø / V / Hz	1 / 220-240 / 50	1 / 220-240 / 50
Автоматический выключатель (УЗО)			A	15	15
Питающий кабель			жил x мм^2	3 x 1.0	3 x 1.0
Межблочный кабель (с заземлением)			жил x мм^2	4 x 1.0	4 x 1,0
Габаритные размеры		Ш/В/Г	мм	837 x 308 x 189	837 x 308 x 189
Масса нетто			кг	8,5	8,5
НАРУЖНЫЙ БЛОК				P09EP1.UA3	P12EP1.UA3
Рабочий диапазон	Охлаждение	Мин/Макс	°C	18 /48	18 /48
	Нагрев	Мин/Макс	°C	- 5 /24	- 5 /24
Уровень шума	Охлаждение	Ном	дБ(А)	51	51
	Нагрев	Ном	дБ(А)	53	53
Трасса	Длина трассы	Мин/Макс	м	3/15	3/15
	Перепад высоты	Макс	м	7	7
Соединения трассы	Жидкость		мм	ø 6.35	ø 6.35
	Газ		мм	ø 9.52	ø 9.52
Хладагент	Тип			R410A	R410A
	Заправка фреоном		г	850	850
	Дополнительная заправка фреона		г/м	20	20
Габаритные размеры		Ш/В/Г	мм	717 x 483 x 230	717 x 483 x 230
Вес нетто			кг	26,4	26,4

ВНУТРЕННИЙ БЛОК

A09FR.NSFR / A12FR.NSFR

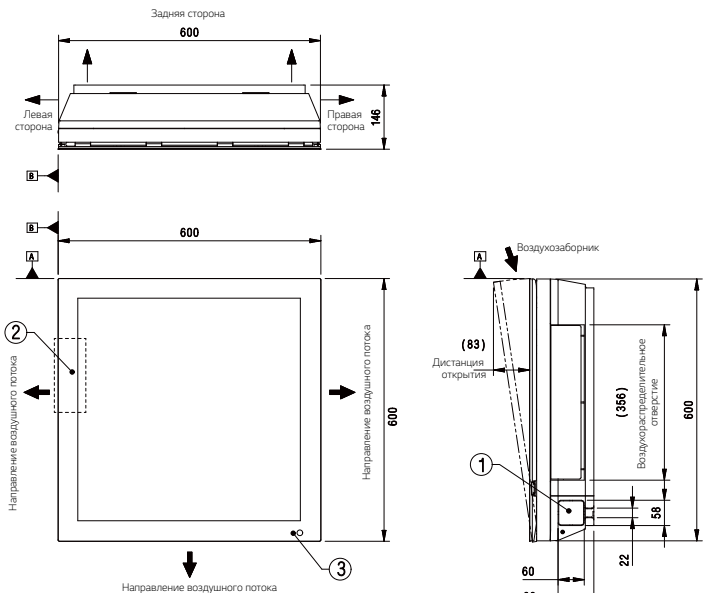

(Размеры в мм)

No.	Наименование
1	Отверстие для трубопровода и кабеля
2	Блок для подключения электропитания и коммуникаций
3	ИК-приемник сигнала

AC09BQ.NSJR / AC12BQ.NSJR

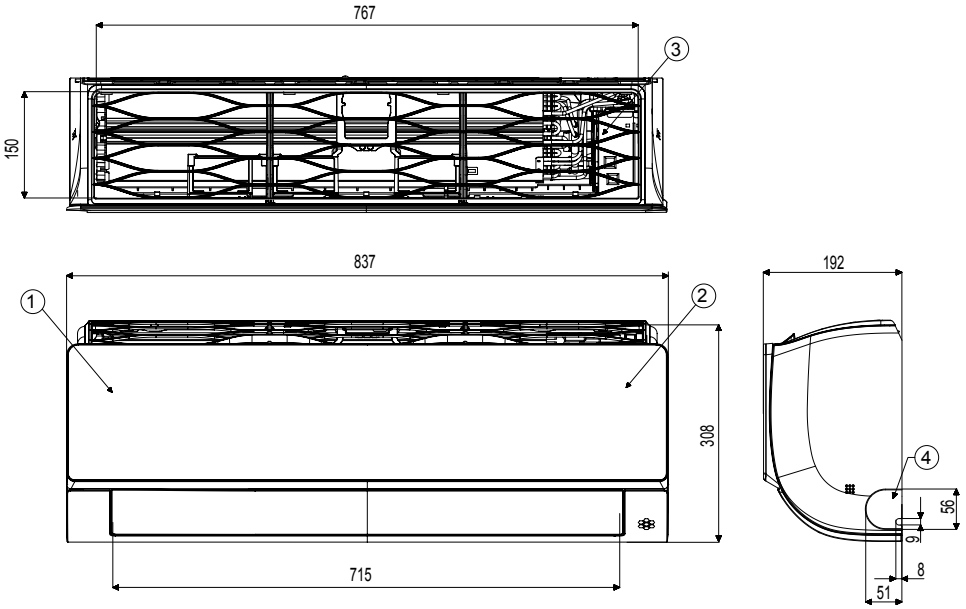

(Размеры в мм)

No.	Наименование
1	Передняя панель
2	Дисплей и ИК-приемник сигнала
3	Воздушный фильтр
4	Отверстие для трубопровода и кабеля

P09SP.NSJ / P09EP1.NSJ

(Размеры в мм)

No.	Наименование
1	Передняя панель
2	Дисплей и ИК-приемник сигнала
3	Воздушный фильтр
4	Отверстие для трубопровода и кабеля

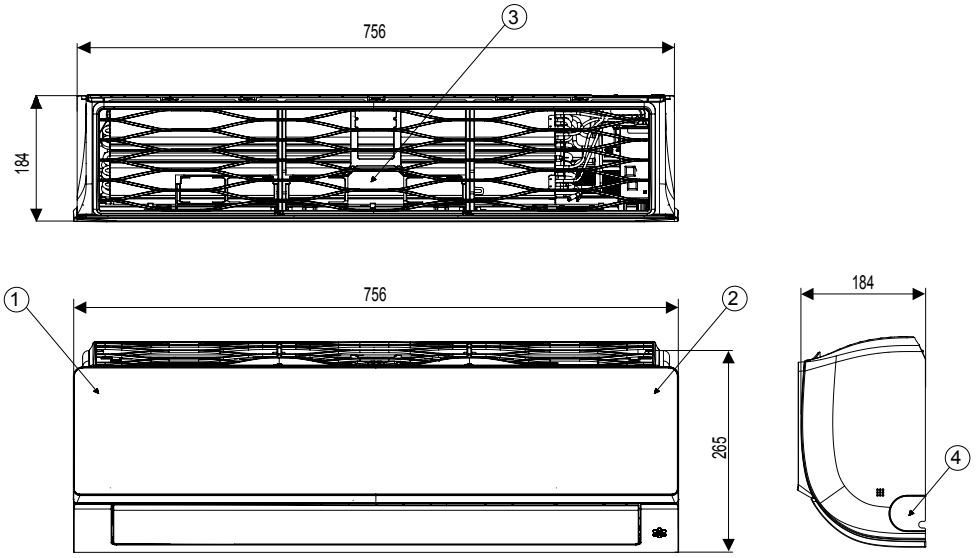

PC09SQ.NSJR / PC12SQ.NSJR / P12SP.NSJ / P12EP1.NSJ

(Размеры в мм)

No.	Наименование
1	Передняя панель
2	Дисплей и ИК-приемник сигнала
3	Воздушный фильтр
4	Отверстие для трубопровода и кабеля

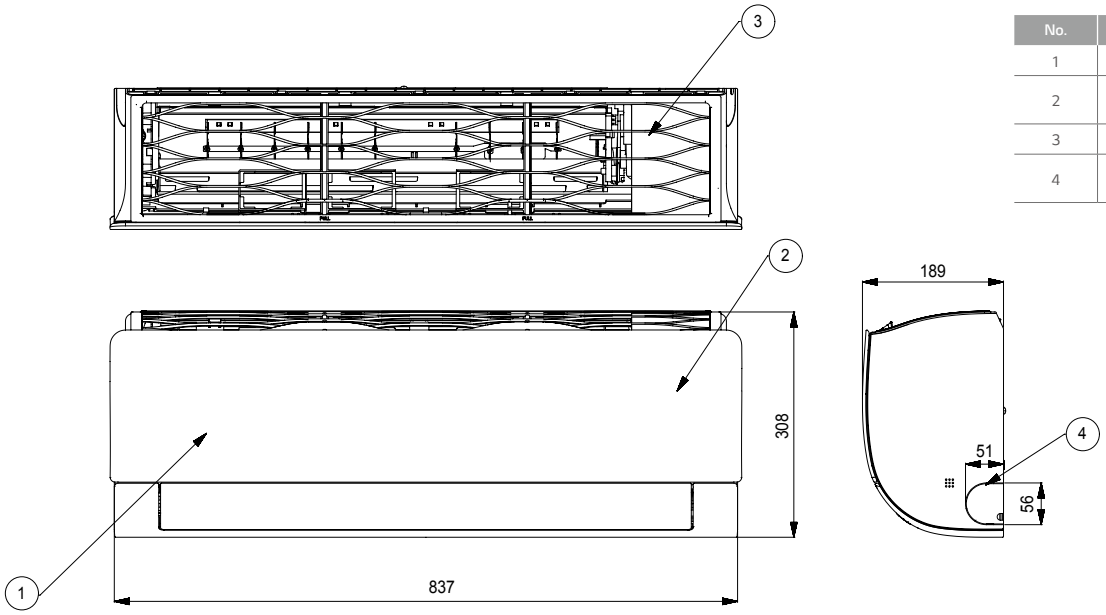

ВНУТРЕННИЙ БЛОК

PC18SQ.NSKR / PC24SQ.NSKR

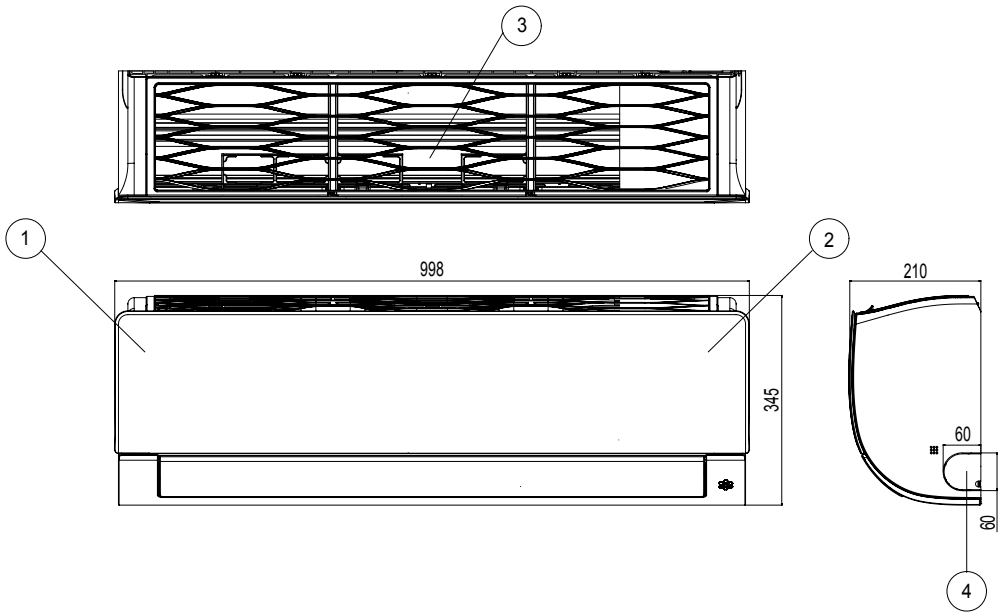

(Размеры в мм)

No.	Наименование
1	Передняя панель
2	Дисплей и ИК-приемник сигнала
3	Воздушный фильтр
4	Отверстие для трубопровода и кабеля

НАРУЖНЫЙ БЛОК

AC09BQ.UA3R / AC12BQ.UA3R / PC09SQ.UA3R / PC12SQ.UA3R / P09SP.UA3 / P12SP.UA3 / P09EP1.UA3 P12EP1.UA3

(Размеры в мм)

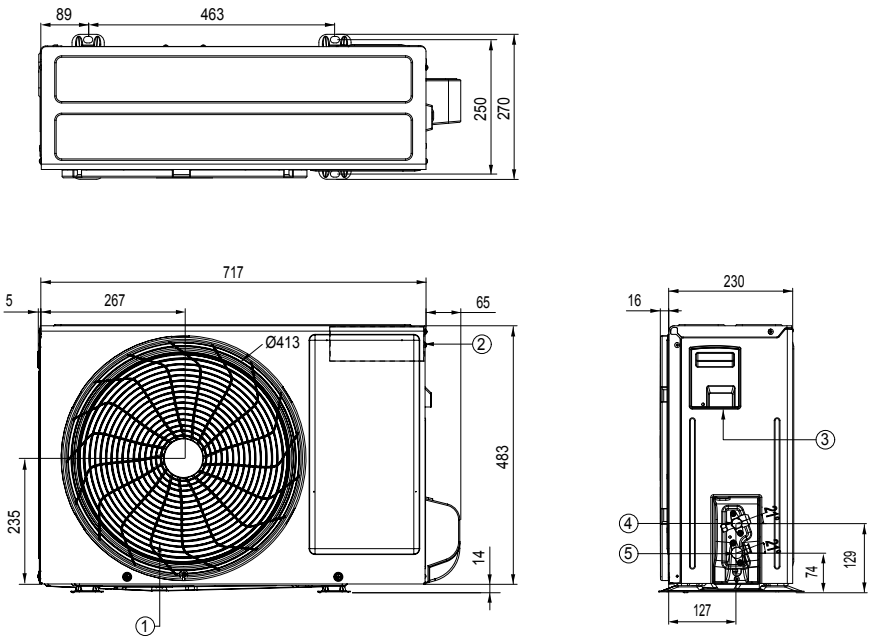

No.	Наименование
1	Решетка вентилятора
2	Блок управления
3	Отверстие для трубопровода и кабеля
4	Подключение газового трубопровода
5	Подключение жидкостного трубопровода

A09FR.UL2R / A12FR.UL2R / PC18SQ.UL2R

(Размеры в мм)

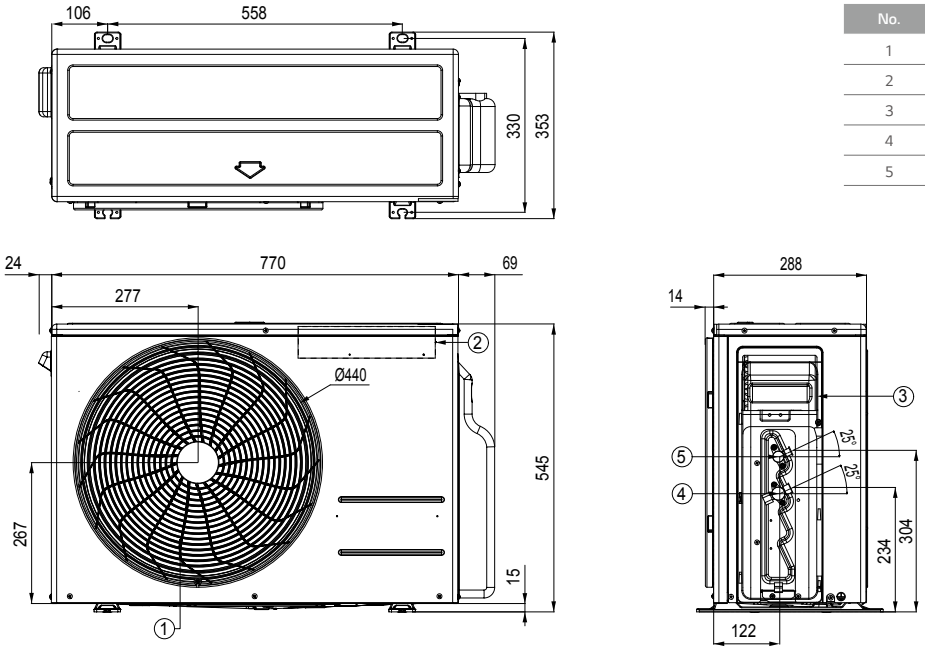

No.	Наименование
1	Решетка вентилятора
2	Блок управления
3	Отверстие для трубопровода и кабеля
4	Подключение газового трубопровода
5	Подключение жидкостного трубопровода

НАРУЖНЫЙ БЛОК

PC24SQ.U24R

(Размеры в мм)

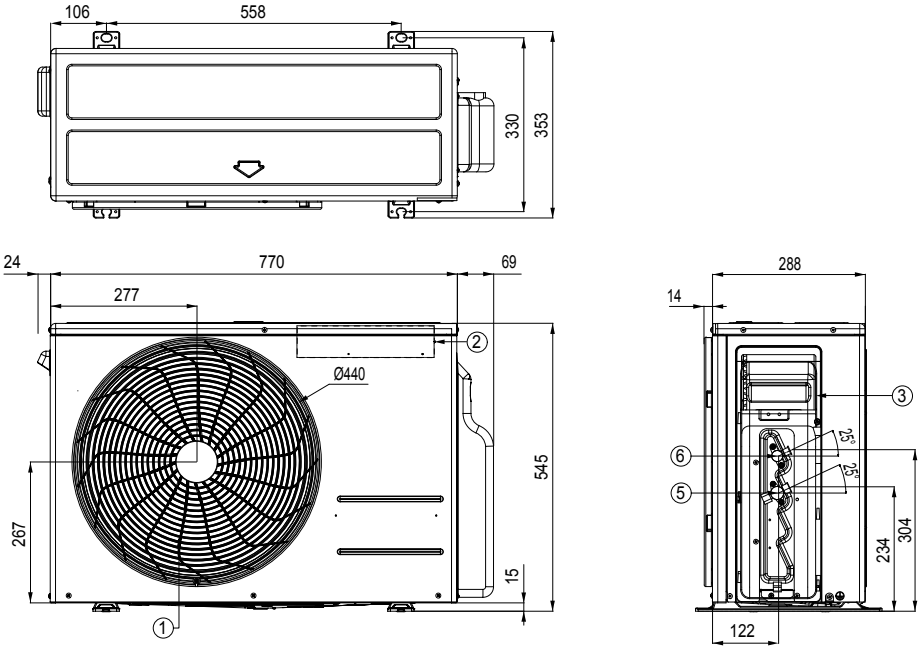

No.	Наименование
1	Решетка вентилятора
2	Блок управления
3	Отверстие для трубопровода и кабеля
4	Подключение газового трубопровода
5	Подключение жидкостного трубопровода

MULTI

МУЛЬТИ СПЛИТ-СИСТЕМЫ

Модельный ряд 58

Наружные блоки
-Multi F 62
-Multi FDX 66

Внутренние блоки
-Настенный тип 74
-Кассетный тип 76
-Канальный тип 77
-Напольно-потолочный тип 78
-Консольный тип 79

Блоки распределители и разветвители 80

Таблицы комбинаций 82

LG
Life's Good

2019
Модельный ряд

Наружные блоки

Тип / кВт (охл/нагр)	Multi F	Макс. кол-во вн. блок	Эл. питание	Пример комбинаций
4,1 / 4,7	MU2M15	2	1ø	
4,7 / 5,3	MU2M17	2	1ø	
5,3 / 6,3	MU3M19	3	1ø	
6,2 / 7,0	MU3M21	3	1ø	
7,0 / 8,4	MU4M25	4	1ø	
7,9 / 9,1	MU4M27	4	1ø	
8,8 / 10,1	MU5M30	5	1ø	
11,2 / 12,5	MU5M40	5	1ø	

Тип / кВт (охл/нагр)	Multi FDX	Макс. кол-во вн. блок	Эл. питание	Пример комбинаций
11,2 / 12,5	FM40AH	7	1ø	
12,1 / 12,5	FM41AH	7	3ø	
14,0 / 16,0	FM48AH FM49AH	8	1ø 3ø	
15,5 / 17,4	FM56AH FM57AH	9	1ø 3ø	

Внутренние блоки

Тип	кБте / кВт	5 / 1,5	7 / 2,1	9 / 2,6	12 / 3,5	15 / 4,2	18 / 5,3	24 / 6,7
Настенный тип	**Standard Plus**	PM05SP	PM07SP	PM09SP	PM12SP	PM15SP	PM18SP	PM24SP
	Deluxe		DM07RP	DM09RP	DM12RP		DM18RP	DM24RP
	ART COOL Mirror		AM07BP	AM09BP	AM12BP		AM18BP	AM24BP
	ART COOL Gallery			MA09AH1	MA12AH1			
Кассетный тип	**Однопоточные**			MT09AH	MT11AH			
	Четырехпоточные	MT06AH	MT08AH	CT09	CT12		CT18	CT24
Канальный тип	**Средне/высоко напорные**						CM18	CM24
	Низконапорные			CB09L	CB12L		CB18L	CB24L
Напольно-потолочный тип				CV09	CV12			
Консольный тип				CQ09	CQ12		CQ18	

Отличие Multi F и Multi FDX

В модельном ряду мульти сплит-систем LG Electronics существует два принципиально разных вида оборудования – это Multi F и Multi FDX. Главное отличие между ними заключается в том, что к Multi F внутренние блоки подключаются напрямую к наружному блоку,а в Multi FDX подключение к наружному блоку происходит через специальные блоки распределители, что позволяет расширить максимальное количество внутренних блоков до 9 и увеличить суммарную длину трассы до 145 м. Важным следует отметить, что в отличие от аналогичных Multi FDX, представленных на рынке кондиционирования, отвод конденсата от блоков-распределителей PMBD осуществлять не нужно, что, во-первых, упрощает процедуру монтажа, во-вторых, удешевляет ее.

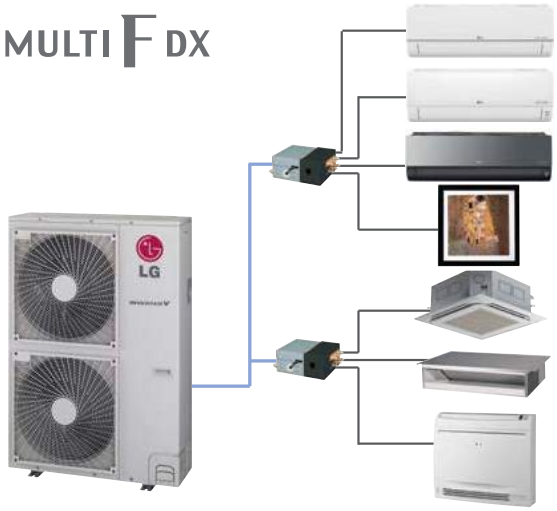

Различные комбинации системы

Пользователь может выбрать из 10-ти различных типов внутренних блоков, которые подходят под особенности любого интерьера

14 Наружных блоков

более 2000 Комбинаций

38 Внутренних блока

Увеличенная длина трубопроводов

Системы Multi FDX имеют суммарную максимальную длину трубопроводов до 145 м и перепад высот до 30м, что обеспечивает расширенные возможности для монтажа системы, и области ее применения

Multi F

(м)		MU2M15 MU2M17	MU3M19 MU3M21	MU4M25 MU4M27	MU5M30	MU5M40
Суммарная длина трубопроводов		30	50	70	75	85
Максимальная длина		20	25	25	25	25
Перепад высоты	Внутренний - наружный	15	15	15	15	15
	Внутренний - внутренний	7.5	7.5	7.5	7.5	7.5

Multi FDX

(м)		FM40AH	FM41AH	FM48AH FM49AH	FM56AH FM57AH
Суммарная длина трубопроводов		100	125	135	145
Длина от наружного блока до БР* блока		50	55	55	55
Суммарная длина ответвлений		50	70	80	90
Длина от БР* блока до внутреннего блока		15	15	15	15
Перепад высоты	Внутренний - наружный	30	30	30	30
	Внутренний - внутренний	15	15	15	15

* Блок распределитель

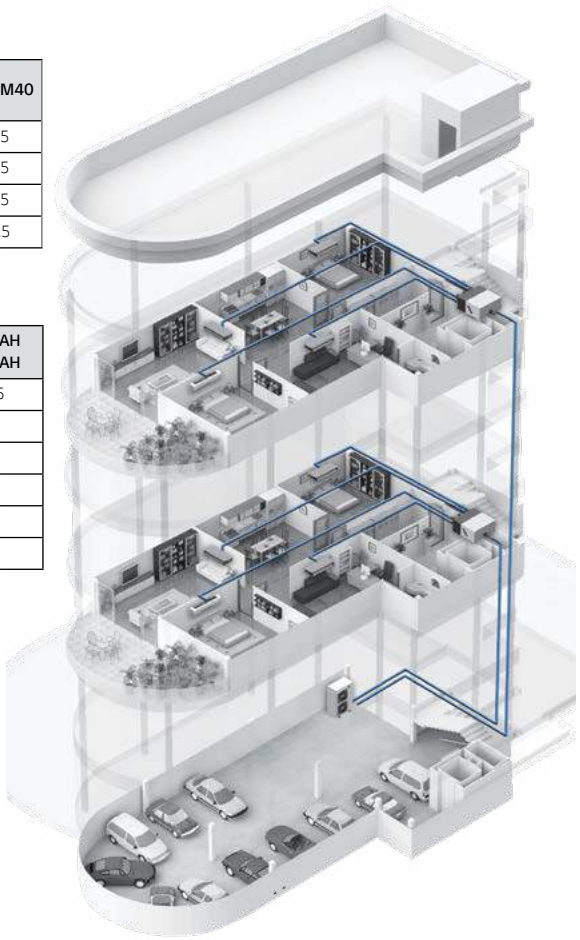

MU2M15 | MU2M17

MULTI F Inverter

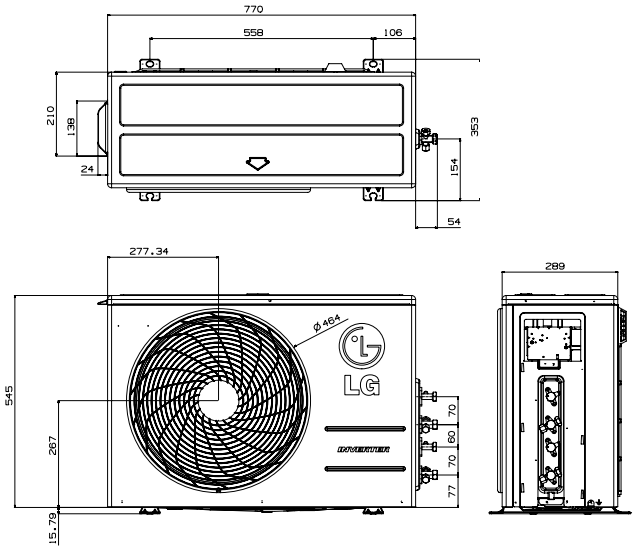

Сделано в Корее

Наружный блок				MU2M15 UL4R0	MU2M17 UL4R0
Макс. количество подключаемых внутренних блоков				2	2
Макс. индекс производительности внутренних блоков				21	24
Производительность	Охлаждение	Номинал	кВт	0.9/**4.1**/4.7	0.9/**4.7**/5.4
	Нагрев	Номинал	кВт	1.0/**4.7**/5.4	1.0/**5.3**/5.7
При низкой температуре	Нагрев -7°C	Номинал	кВт	3.3	3.3
Потребляемая мощность	Охлаждение	Номинал	кВт	0.2/**1.0**/1.4	0.2/**1.3**/1.7
	Нагрев	Номинал	кВт	0.2/**1.1**/1.5	0.2/**1.2**/1.7
Рабочий ток	Охлаждение	Мин/Ном/Макс	A	1.1/4.6/6.4	1.1/5.6/7.9
	Нагрев	Мин/Ном/Макс	A	1.1/4.9/6.7	1.1/5.5/7.6
Коэффициент энергоэффективности	Охлаждение	EER		4,15	3,75
	Нагрев	COP		4,40	4,25
Класс энергоэффективности	Охлаждение/Нагрев	EER/COP		A/A	A/A
Коэффициент Сезонной энергоэффективности	Охлаждение	SEER		7,6	7,5
	Нагрев	SCOP		4,2	4,2
Класс Сезонной энергоэффективности	Охлаждение/Нагрев			A++/A+	A++/A+
Расход воздуха		Номинал	$м^3$/мин	28,20	28,20
Уровень звукового давления	Охлаждение	Номинал	дБ(A)	48	48
	Нагрев	Номинал	дБ(A)	51	51
Уровень шума	Охлаждение	Макс	дБ(A)	61	63
Габаритные размеры	ШхВхГ		мм	770 x 545 x 288	770 x 545 x 288
Масса нетто			кг	37	37
Хладагент	Тип			R410A	R410A
	Заводская заправка		г	1400	1400
	Макс. длина трассы при заводской заправке		м	20	20
	Дополнительная заправка		г/м	20	20
Температурный диапазон	Охлаждение	Мин~Макс	°C CT	-10~48	-10~48
	Нагрев	Мин~Макс	°C BT	-18~18	-18~18
Электропитание			ø/В/Гц	1/220-240/50	1/220-240/50
Питающий кабель (с заземлением)			Кол-во x $мм^2$	3×2,5	3×2,5
Межблочный кабель (с заземлением)			Кол-во x $мм^2$	4×0,75	4×0,75
Автоматический выключатель (УЗО)			A	16	16
Максимальная длина трубопроводов	Общая длина трубопроводов		м	30	30
	До каждого внутреннего блока		м	20	20
Макс. перепад высот	Внутр - Наружн		м	15	15
	Внутр - Внутр		м	7.5	7.5
Диаметры трубопроводов	Жидкость		мм (дюймы) × кол-во	Ø6.35 (1/4)x2	Ø6.35 (1/4)x2
	Газ		мм (дюймы) × кол-во	Ø9.52 (3/8)x2	Ø9.52 (3/8)x2

MU3M19 | MU3M21

MULTI F Inverter

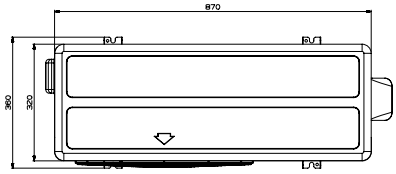

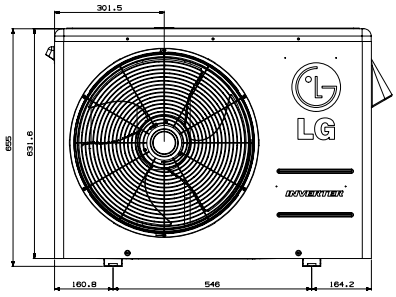

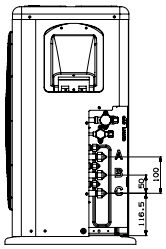

Сделано в Корее

Наружный блок				MU3M19 UE4R0	MU3M21 UE4R0
Макс. количество подключаемых внутренних блоков				3	3
Макс. индекс производительности внутренних блоков				30	33
Производительность	Охлаждение	Номинал	кВт	1.1/**5.3**/6.3	1.1/**6.2**/7.3
	Нагрев	Номинал	кВт	1.2/**6.3**/7.3	1.2/**7.0**/7.8
При низкой температуре	Нагрев -7°C	Макс	кВт	4.4	4.9
Потребляемая мощность	Охлаждение	Номинал	кВт	0.3/**1.3**/1.8	0.3/**1.6**/2.2
	Нагрев	Номинал	кВт	0.3/**1.5**/2.1	0.3/**1.7**/2.4
Рабочий ток	Охлаждение	Мин/Ном/Макс	A	1.2/5.8/8.7	1.2/7.2/10.0
	Нагрев	Мин/Ном/Макс	A	1.2/6.8/9.7	1.2/7.7/11.0
Коэффициент энергоэффективности	Охлаждение	EER		4,20	4,00
	Нагрев	COP		4,30	4,20
Класс энергоэффективности	Охлаждение/Нагрев	EER/COP		A/A	A/A
Коэффициент Сезонной энергоэффективности	Охлаждение	SEER		7,6	7,3
	Нагрев	SCOP		4,21	4,21
Класс Сезонной энергоэффективности	Охлаждение/Нагрев			A++/A+	A++/A+
Расход воздуха		Номинал	$м^3$/мин	50	50
Уровень звукового давления	Охлаждение	Номинал	дБ(А)	49	50
	Нагрев	Номинал	дБ(А)	54	54
Уровень шума	Охлаждение	Макс	дБ(А)	63	64
Габаритные размеры	ШхВхГ		мм	870 x 655 x 320	870 x 655 x 320
Масса нетто			кг	45	45
Хладагент	Тип			R410A	R410A
	Заводская заправка		г	1700	1700
	Макс. длина трассы при заводской заправке		м	20	20
	Дополнительная заправка		г\м	20	20
Температурный диапазон	Охлаждение	Мин~Макс	°C СТ	-10~48	-10~48
	Нагрев	Мин~Макс	°C ВТ	-18~18	-18~18
Электропитание			Ø/В/Гц	1/220-240/50	1/220-240/50
Питающий кабель (с заземлением)			Кол-во x $мм^2$	3×2,5	3×2,5
Межблочный кабель (с заземлением)			Кол-во x $мм^2$	4×0,75	4×0,75
Автоматический выключатель (УЗО)			A	20	20
Максимальная длина трубопроводов	Общая длина трассы		м	50	50
	До каждого внутреннего блока		м	25	25
Макс. перепад высот	Внутр - Наружн	Макс	м	15	15
	Внутр - Внутр	Макс	м	7.5	7.5
Диаметры трубопроводов	Жидкость		мм (дюймы) × кол-во	Ø6.35 (1/4)x3	Ø6.35 (1/4)x3
	Газ		мм (дюймы) × кол-во	Ø9.52 (3/8)x3	Ø9.52 (3/8)x3

MU4M25 | MU4M27 | MU5M30

MULTI F Inverter

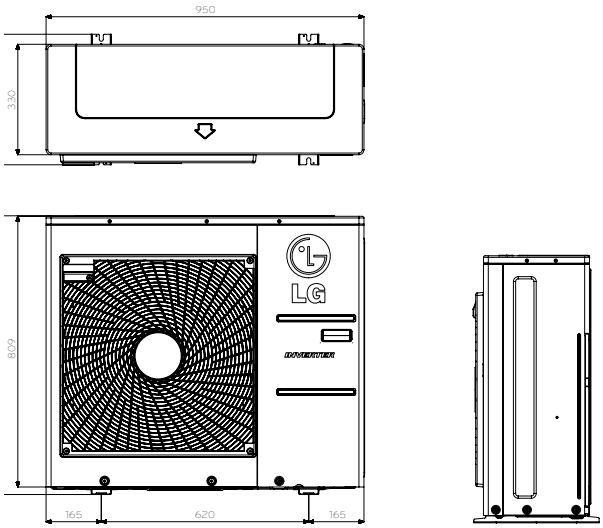

Сделано в Корее

Наружный блок				MU4M25 U44R0	MU4M27 U44R0	MU5M30 U44R0
Макс. количество подключаемых внутренних блоков				4	4	5
Макс. индекс производительности внутренних блоков				39	41	48
Производительность	Охлаждение	Номинал	кВт	1.3/**7.0**/8.5	1.3/**7.9**/9.5	1.3/**8.8**/10.6
	Нагрев	Номинал	кВт	1.5/**8.4**/9.4	1.5/**9.1**/10.6	1.5/**10.1**/12.1
При низкой температуре	Нагрев -7°C	Номинал	кВт	5.9	6.4	7.1
Потребляемая мощность	Охлаждение	Номинал	кВт	0.4/**1.7**/2.7	0.4/**2.0**/3.2	0.4/**2.3**/3.6
	Нагрев	Номинал	кВт	0.6/**1.9**/3.0	0.6/**2.1**/3.5	0.6/**2.3**/3.7
Рабочий ток	Охлаждение	Мин/Ном/Макс	А	1.9/7.4/12.1	1.9/8.9/14.4	1.9/10.2/16.2
	Нагрев	Мин/Ном/Макс	А	2.8/8.6/13.4	2.8/9.6/15.7	2.8/10.4/16.8
Коэффициент энергоэффективности	Охлаждение	EER		4,30	4,00	3,90
	Нагрев	COP		4,40	4,30	4,41
Класс энергоэффективности	Охлаждение/Нагрев	EER/COP		A+/A	A/A	A/A
Коэффициент Сезонной энергоэффективности	Охлаждение	SEER		7,3	7,2	7,0
	Нагрев	SCOP		4,0	4,0	4,0
Класс Сезонной энергоэффективности	Охлаждение/Нагрев			A++/A+	A++/A+	A++/A+
Расход воздуха		Номинал	$м^3$/мин	60	60	60
Уровень звукового давления	Охлаждение	Номинал	дБ(А)	49	50	50
	Нагрев	Номинал	дБ(А)	53	54	54
Уровень шума	Охлаждение	Макс	дБ(А)	64	65	66
Габаритные размеры	ШхВхГ		мм	950 x 834 x 330	950 x 834 x 330	950 x 834 x 330
Масса нетто			кг	61	61	61
Хладагент	Тип			R410A	R410A	R410A
	Заводская заправка		г	2800	2800	3200
	Макс. длина трассы при заводской заправке		м	20	20	20
	Дополнительная заправка		г\м	20	20	20
Температурный диапазон	Охлаждение	Мин~Макс	°C СТ	-10~48	-10~48	-10~48
	Нагрев	Мин~Макс	°C ВТ	-18~18	-18~18	-18~18
Электропитание			ø/В/Гц	1/220-240/50	1/220-240/50	1/220-240/50
Питающий кабель (с заземлением)			Кол-во x $мм^2$	3×2,5	3×2,5	3×2,5
Межблочный кабель (с заземлением)			Кол-во x $мм^2$	4×0,75	4×0,75	4×0,75
Автоматический выключатель (УЗО)			А	25	25	25
Максимальная длина трубопроводов	Общая длина трассы		м	70	70	75
	До каждого внутреннего блока		м	25	25	25
Макс. перепад высот	Внутр - Наружн	Макс	м	15	15	15
	Внутр - Внутр	Макс	м	7.5	7.5	7.5
Диаметры трубопроводов	Жидкость		мм (дюймы) × кол-во	Ø6.35 (1/4)x4	Ø6.35 (1/4)x4	Ø6.35 (1/4)x5
	Газ		мм (дюймы) × кол-во	Ø9.52 (3/8)x4	Ø9.52 (3/8)x4	Ø9.52 (3/8)x5

MU5M40

MULTI F Inverter

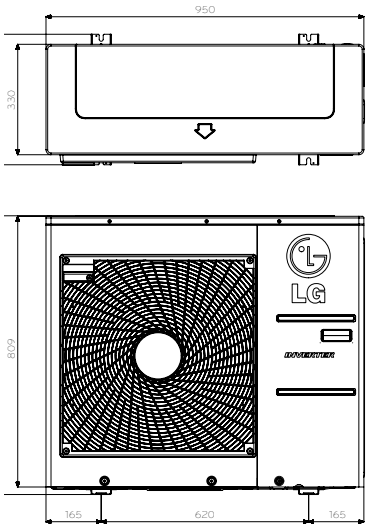

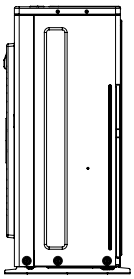

Сделано в Корее

Наружный блок				MU5M40 U03R0
Макс. количество подключаемых внутренних блоков				5
Макс. индекс производительности внутренних блоков				52
Производительность	Охлаждение	Номинал	кВт	**11.2 (1.8 ~ 14.7)**
	Нагрев	Номинал	кВт	**12.5 (2.0 ~ 15.5)**
Потребляемая мощность	Охлаждение	Номинал	кВт	2.8 (0.8 ~ 5.0)
	Нагрев	Номинал	кВт	2.9 (0.8 ~ 5.2)
Коэффициент энергоэффективности	Охлаждение	EER		4
	Нагрев	COP		4,3
Коэффициент Сезонной энергоэффективности	Охлаждение	SEER		7,1
	Нагрев	SCOP		4
Класс Сезонной энергоэффективности	Охлаждение/Нагрев			A++ / A+
Электропитание			В / ø / Гц	220-240/ 1/ 50
Питающий кабель (с заземлением)			Кол-во x мм²	3 x 3.5
Межблочный кабель (с заземлением)			Кол-во x мм²	4 x 0.75
Автоматический выключатель (УЗО)			A	30
Габаритные размеры	ШхВхГ		мм	950 x 834 x 330
Вес нетто			кг	72
Расход воздуха		Номинал	м³/мин	70
Уровень звукового давления	Охлаждение	Номинал	дБ(А)	53
	Нагрев	Номинал	дБ(А)	55
Уровень шума	Охлаждение	Макс	дБ(А)	67
Компрессор				Спиральный
Хладагент	Тип			R410A
	Заводская заправка		г	3 500
	Макс. длина трассы при заводской заправке		м	20
	Дополнительная заправка		г/м	20
Диаметры трубопроводов	Жидкость		мм (дюймы) × кол-во	ø6.35 (1/4) x 5
	Газ		мм (дюймы) × кол-во	ø9.52 (3/8) x 5
Максимальная длина трубопроводов	Общая длина трассы		м	85
	До каждого внутреннего блока		м	25
Макс. перепад высот	Внутр - Наружн	Макс	м	15
	Внутр - Внутр	Макс	м	7,5
Температурный диапазон	Охлаждение	Мин~Макс	°C СТ	-10°C ~ 48°C
	Нагрев	Мин~Макс	°C ВТ	-18°C ~ 18°C

FM40AH

MULTI F Inverter

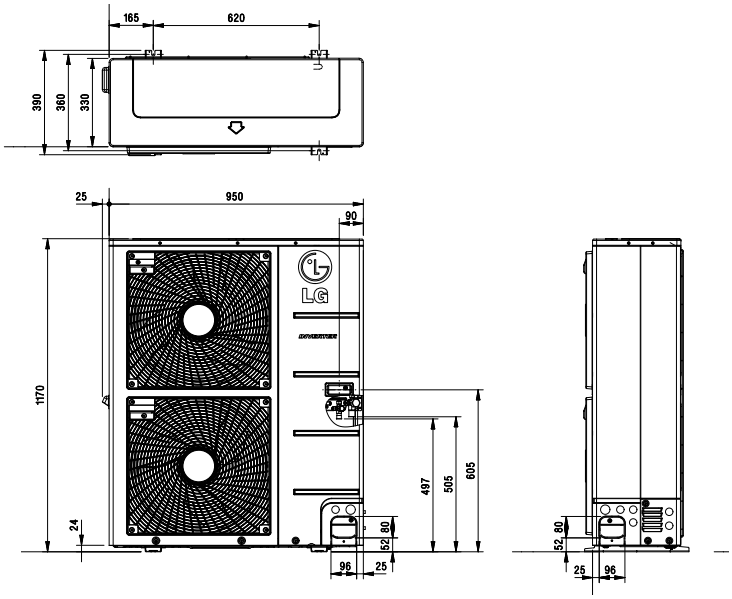

Сделано в Корее

Наружный блок				FM40AH UO3R0
Макс. количество подключаемых внутренних блоков				7
Макс. индекс производительности внутренних блоков				16 ~ 52
Производительность	Охлаждение	Номинал	кВт	**11.2 (2.8 ~ 13.5)**
	Нагрев	Номинал	кВт	**12.5 (3.1 ~ 15.0)**
Потребляемая мощность	Охлаждение	Номинал	кВт	2.7 (0.8 ~ 4.2)
	Нагрев	Номинал	кВт	2.8 (0.8 ~ 4.5)
Коэффициент энергоэффективности	Охлаждение	EER		4,8
	Нагрев	COP		4,7
Коэффициент Сезонной энергоэффективности	Охлаждение	SEER		7,3
	Нагрев	SCOP		4,2
Класс Сезонной энергоэффективности	Охлаждение/Нагрев			A++ / A+
Электропитание			В / ø / Гц	220-240/ 1/ 50
Питающий кабель (с заземлением)			Кол-во жил x мм^2 (экран.)	3 x 4.0
Межблочный кабель (с заземлением)	От наружнего блока до блока распределителя		Кол-во жил x мм^2 (экран.)	4 x 1.25
	От блока распределителя до внтутреннего блока		Кол-во жил x мм^2 (экран.)	4 x 0.75
Автоматический выключатель (УЗО)			A	40
Габаритные размеры	ШxВxГ		мм	950 x 1,380 x 330
Вес нетто			кг	88
Расход воздуха		Номинал	м^3/мин	120
Уровень звукового давления	Охлаждение	Номинал	дБ(A)	53
	Нагрев	Номинал	дБ(A)	55
Уровень шума	Охлаждение	Макс	дБ(A)	66
Компрессор	Тип			Спиральный
Хладагент	Тип			R410A
	Заводская заправка		г	4 200
Диаметры трубопроводов	Жидкость		мм (дюймы) × кол-во	Ø9.52 (3/8)
	Газ		мм (дюймы) × кол-во	Ø19.05 (3/4)
Максимальная длина трубопроводов	Общая длина трассы		м	100
	До каждого внутреннего блока		м	50
	Суммарная длина ответвлений		м	50
	От блока распределителя до внутрен. блока		м	15
Макс. перепад высот	Внутр - Наружн	Макс	м	30
	Внутр - Внутр	Макс	м	15
Температурный диапазон	Охлаждение	Мин~Макс	°C CT	-10 ~ 48
	Нагрев	Мин~Макс	°C BT	-18 ~ 18

FM48AH | FM56AH

MULTI F Inverter

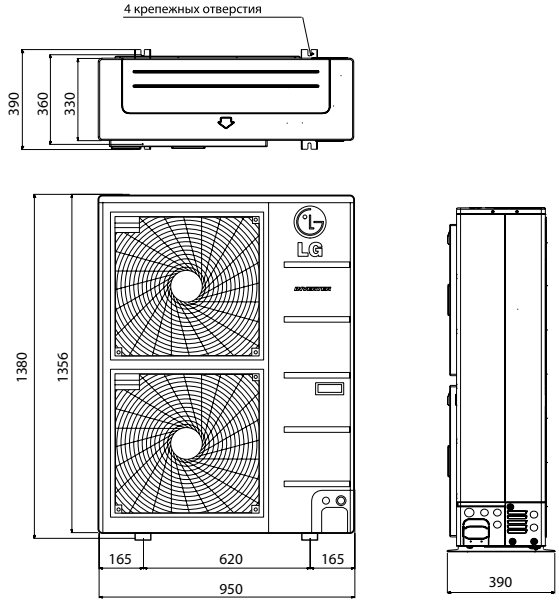

Сделано в Корее

Наружный блок				FM48AH U33R0	FM56AH U33R0
Макс. количество подключаемых внутренних блоков				8	9
Макс. индекс производительности внутренних блоков				19 ~ 63	23 ~ 73
Производительность	Охлаждение	Номинал	кВт	**14.0 (2.8 ~ 17.0)**	**15.5 (2.8 ~ 18.5)**
	Нагрев	Номинал	кВт	**16.0 (3.2 ~ 17.3)**	**17.4 (3.2 ~ 18.8)**
Потребляемая мощность	Охлаждение	Номинал	кВт	3.3 (1.0 ~ 5.4)	4.0 (1.0 ~ 5.9)
	Нагрев	Номинал	кВт	3.8 (1.5 ~ 5.8)	4.4 (1.5 ~ 6.5)
Коэффициент энергоэффективности	Охлаждение	EER		4,2	3,9
	Нагрев	COP		4,2	4
Коэффициент Сезонной энергоэффективности	Охлаждение	SEER		7,1	6,7
	Нагрев	SCOP		4,2	4,2
Класс Сезонной энергоэффективности	Охлаждение/Нагрев			A++ / A+	A++ / A+
Электропитание			В / ø / Гц	220-240/ 1/ 50	220-240/ 1/ 50
Питающий кабель (с заземлением)			Кол-во жил x мм^2 (экран.)	3 x 4.0	3 x 4.0
Межблочный кабель (с заземлением)	От наружнего блока до блока распределителя		Кол-во жил x мм^2 (экран.)	4 x 1.25	4 x 1.25
	От блока распределителя до внтутреннего блока		Кол-во жил x мм^2 (экран.)	4 x 0.75	4 x 0.75
Автоматический выключатель (УЗО)			А	40	40
Габаритные размеры	ШxВxГ		мм	950 x 1,380 x 330	950 x 1,380 x 330
Вес нетто			кг	88	88
Расход воздуха		Номинал	м^3/мин	120	120
Уровень звукового давления	Охлаждение	Номинал	дБ(А)	53	53
	Нагрев	Номинал	дБ(А)	55	55
Уровень шума	Охлаждение	Макс	дБ(А)	67	68
Компрессор	Тип			Спиральный	Спиральный
Хладагент	Тип			R410A	R410A
	Заводская заправка		г	4 200	4 200
Диаметры трубопроводов	Жидкость		мм (дюймы) x кол-во	Ø9.52 (3/8)	Ø9.52 (3/8)
	Газ		мм (дюймы) x кол-во	Ø19.05 (3/4)	Ø19.05 (3/4)
Максимальная длина трубопроводов	Общая длина трассы		м	135	145
	До каждого внутреннего блока		м	55	55
	Суммарная длина ответвлений		м	80	90
	От блока распределителя до внутрен. блока		м	15	15
Макс. перепад высот	Внутр - Наружн	Макс	м	30	30
	Внутр - Внутр	Макс	м	15	15
Температурный диапазон	Охлаждение	Мин~Макс	°C СТ	-10 ~ 48	-10 ~ 48
	Нагрев	Мин~Макс	°C ВТ	-18 ~ 18	-18 ~ 18

FM41AH

MULTI F Inverter

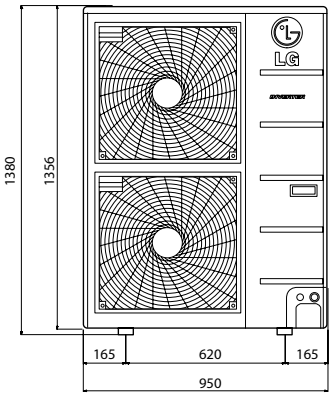

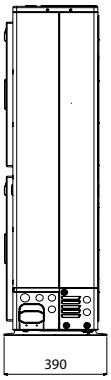

Сделано в Корее

Наружный блок				FM41AH U33R0
Макс. количество подключаемых внутренних блоков				7
Макс. индекс производительности внутренних блоков				16 ~ 54
Производительность	Охлаждение	Номинал	кВт	**12.3 (2.8 ~ 14.7)**
	Нагрев	Номинал	кВт	**13.5 (3.2 ~ 15.2)**
Потребляемая мощность	Охлаждение	Номинал	кВт	2.6 (1.0 ~ 4.4)
	Нагрев	Номинал	кВт	2.9 (1.5 ~ 4.8)
Коэффициент энергоэффективности	Охлаждение	EER		4,8
	Нагрев	COP		4,7
Коэффициент Сезонной энергоэффективности	Охлаждение	SEER		7,3
	Нагрев	SCOP		4,2
Класс Сезонной энергоэффективности	Охлаждение/Нагрев			A++ / A+
Электропитание			В / ø / Гц	3 / 380-415 / 50
Питающий кабель (с заземлением)			Кол-во жил x мм^2 (экран.)	5 x 2.5
Межблочный кабель (с заземлением)	От наружнего блока до блока распределителя		Кол-во жил x мм^2 (экран.)	4 x 1.25
	От блока распределителя до внтутреннего блока		Кол-во жил x мм^2 (экран.)	4 x 0.75
Автоматический выключатель (УЗО)			А	20
Габаритные размеры	ШхВхГ		мм	950 x 1,380 x 330
Вес нетто			кг	88
Расход воздуха		Номинал	м^3/мин	120
Уровень звукового давления	Охлаждение	Номинал	дБ(А)	53
	Нагрев	Номинал	дБ(А)	55
Уровень шума	Охлаждение	Макс	дБ(А)	66
Компрессор	Тип			Спиральный
Хладагент	Тип			R410A
	Заводская заправка		г	4 200
Диаметры трубопроводов	Жидкость		мм (дюймы) × кол-во	Ø9.52 (3/8)
	Газ		мм (дюймы) × кол-во	Ø19.05 (3/4)
Максимальная длина трубопроводов	Общая длина трассы		м	125
	До каждого внутреннего блока		м	55
	Суммарная длина ответвлений		м	70
	От блока распределителя до внутрен. блока		м	15
Макс. перепад высот	Внутр - Наружн	Макс	м	30
	Внутр - Внутр	Макс	м	15
Температурный диапазон	Охлаждение	Мин~Макс	°C СТ	-10 ~ 48
	Нагрев	Мин~Макс	°C ВТ	-18 ~ 18

FM49AH | FM57AH

MULTI F Inverter

3 Фазы

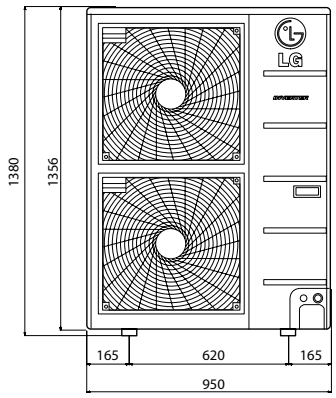

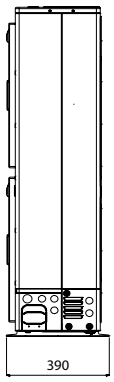

Сделано в Корее

Наружный блок				FM49AH U33R0	FM57AH U33R0
Макс. количество подключаемых внутренних блоков				8	9
Макс. индекс производительности внутренних блоков				19 ~ 63	23 ~ 73
Производительность	Охлаждение	Номинал	кВт	**14.0 (2.8 ~ 17.0)**	**15.5 (2.8 ~ 18.5)**
	Нагрев	Номинал	кВт	**16.0 (3.2 ~ 17.3)**	**17.4 (3.2 ~ 18.8)**
Потребляемая мощность	Охлаждение	Номинал	кВт	3.3 (1.0 ~ 5.4)	4.0 (1.0 ~ 5.9)
	Нагрев	Номинал	кВт	3.8 (1.5 ~ 5.8)	4.4 (1.5 ~ 6.5)
Коэффициент энергоэффективности	Охлаждение	EER		4,2	3,9
	Нагрев	COP		4,2	4
Коэффициент Сезонной энергоэффективности	Охлаждение	SEER		7,1	6,7
	Нагрев	SCOP		4,2	4,2
Класс Сезонной энергоэффективности	Охлаждение/Нагрев			A++ / A+	A++ / A+
Электропитание			В / ø / Гц	3 / 380-415 / 50	3 / 380-415 / 50
Питающий кабель (с заземлением)			Кол-во жил x мм^2 (экран.)	5 x 2.5	5 x 2.5
Межблочный кабель (с заземлением)	От наружнего блока до блока распределителя		Кол-во жил x мм^2 (экран.)	4 x 1.25	4 x 1.25
	От блока распределителя до внтутреннего блока		Кол-во жил x мм^2 (экран.)	4 x 0.75	4 x 0.75
Автоматический выключатель (УЗО)			A	20	20
Габаритные размеры	ШxВxГ		мм	950 x 1,380 x 330	950 x 1,380 x 330
Вес нетто			кг	88	88
Расход воздуха		Номинал	м^3/мин	120	120
Уровень звукового давления	Охлаждение	Номинал	дБ(А)	53	53
	Нагрев	Номинал	дБ(А)	55	55
Уровень шума	Охлаждение	Макс	дБ(А)	67	68
Компрессор	Тип			Спиральный	Спиральный
Хладагент	Тип			R410A	R410A
	Заводская заправка		г	4 200	4 200
Диаметры трубопроводов	Жидкость		мм (дюймы) x кол-во	Ø9.52 (3/8)	Ø9.52 (3/8)
	Газ		мм (дюймы) x кол-во	Ø19.05 (3/4)	Ø19.05 (3/4)
Максимальная длина трубопроводов	Общая длина трассы		м	135	145
	До каждого внутреннего блока		м	55	55
	Суммарная длина ответвлений		м	80	90
	От блока распределителя до внутрен. блока		м	15	15
Макс. перепад высот	Внутр - Наружн	Макс	м	30	30
	Внутр - Внутр	Макс	м	15	15
Температурный диапазон	Охлаждение	Мин~Макс	°C СТ	-10 ~ 48	-10 ~ 48
	Нагрев	Мин~Макс	°C ВТ	-18 ~ 18	-18 ~ 18

АКСЕССУАРЫ ДЛЯ НАРУЖНЫХ БЛОКОВ

Аксессуары для наружного блока		
Центральный контроллер AC EZ	Упрощенный центральный контроллер AC EZ Touch	Плата PI485
PQCSZ250S0	PACS4B000	PMNFP14A1

Упрощенный центральный контроллер AC EZ

PQCSZ250S0

- Команды: вкл/выкл, частота вращения вент-ра, режим работы, тем-ра воздуха
- Максимальное управление до 32 внутренних блоков
- Индикатор режима работы и график работы до 8 событий
- Требуется плата PI485
- Блокировка индивидуальных пультов управления
- Электропитание DC 12В

* аксессуар совместим со всеми моделями, кроме MU2M15 и MU2M17

Упрощенный центральный контроллер AC EZ Touch

PACS4B000

- Команды: вкл/выкл, частота вращения вентилятора, режим работы, температура воздуха
- Максимальное управление до 64 внутренних блоков
- Удаленный доступ через сеть Интернет (требуется присвоение публичного IP-адреса)
- Индикатор режима работы
- График работы до 8 событий
- Блокировка индивидуальных пультов управления
- Электропитание DC 12В.

* аксессуар совместим со всеми моделями, кроме MU2M15 и MU2M17

Плата PI485

PMNFP14A1

- Плата PI485 преобразует протокол системы кондиционирования в протокол RS485 центрального контроллера

* аксессуар совместим со всеми моделями, кроме MU2M15 и MU2M17

ДОЗАПРАВКА СИСТЕМЫ

MULTI F

Способ расчета количества фреона при необходимости дозаправки системы

Дополнительная заправка хладагента (г) =
((Длина трубопровода в помещении A - 7,5) x 20 г/м +
(Длина трубопровода в помещении B - 7,5) x 20 г/м +...) -((CF* Коэффициент коррекции) x 150)

* CF = Максимальное число подключаемых внутренних блоков - общее число подключенных внутренних блоков

Пример №1
Модель: MU5M30
Максимально возможное кол-во подключаемых внутренних блоков: 5
Кол-во внутренних блоков, подключаемых к данной системе (пример): 3
Длина трубопровода в помещении A = 10 м
Длина трубопровода в помещении B = 8 м
Длина трубопровода в помещении C = 18 м
Дополнительная заправка хладагента (г) = ((10 - 7,5) x 20 г/м + (8 - 7,5) x 20 г/м + (18 - 7,5) x 20 г/м) - ((5 - 3) x 150) = -30 г
При отрицательном результате дополнительная заправка не требуется!

Пример №2
Модель: MU5M30
Максимально возможное кол-во подключаемых внутренних блоков: 5
Кол-во внутренних блоков, подключаемых к данной системе (пример): 5
Длина трубопровода в помещении A = 10 м
Длина трубопровода в помещении B = 8 м
Длина трубопровода в помещении C = 18 м
Длина трубопровода в помещении D = 12 м
Длина трубопровода в помещении E = 5 м
Дополнительная заправка хладагента (г) = ((10 - 7,5) x 20 г/м + (8 - 7,5) x 20 г/м + (18 - 7,5) x 20 г/м + (12 - 7,5) x 20 г/м + (5 - 7,5) x 20 г/м) - ((5-5)x150) = 310 г
Дополнительная заправка системы составит 310 г

MULTI F DX

Пример: схема с распределителем, 1ø, 11,7 кВт/ч

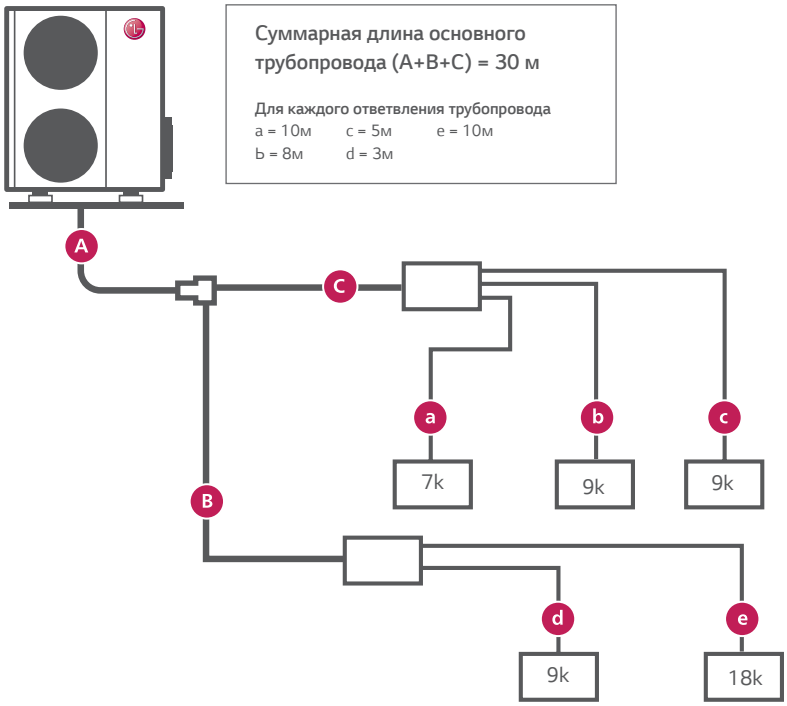

Использование блока-распределителя
Дополнительная заправка (г) =
((Длина основного трубопровода - Стандартная длина) x 50 г/м
+ (Длина ответвления в помещении A - Стандартная длина) x 20 г/м +...
+ (Длина ответвления в помещении B - Стандартная длина) x 20 г/м
+ (Длина ответвления в помещении C - Стандартная длина) x 20 г/м +...)
- CF (Коэффициент коррекции) x 100 *
CF = Максимальное число подключаемых внутренних блоков
- Общее число подключенных внутренних блоков

Дополнительная заправка =
((30-5) x 50 + (10-5) x 20 + (8-5) x 20
+ (5-5) x 20 + (3-5) x 20 + (10-5) x 20)
- (7-5) x 100 = 1270 г
*При отрицательном результате дополнительная заправка не требуется!

ВНУТРЕННИЕ БЛОКИ

Настенный тип ARTCOOL | Gallery

Уникальный дизайн

Сменные изображения передней панели и нестандартный корпус квадратной формы делают внутренние блоки серии Gallery заметной деталью любого интерьера. Настенные блоки серии ARTCOOL отличаются современным дизайном и отделкой, и станут эффектным дополнением помещения

Как заменить изображение

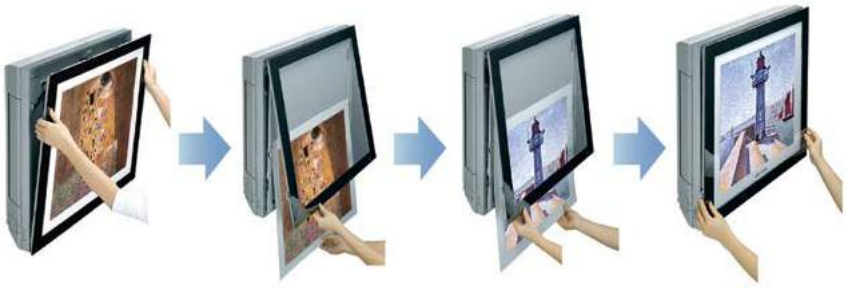

ARTCOOL Mirror / Deluxe / Standard Plus

Artcool Mirror - зеркальный
AM07/09/12/18/24BP

Deluxe
DM07/09/12/18/24RP

Standard Plus
PM05/07/09/12/15/18/24SP

Возможности Wi-Fi управления

Каждый член Вашей семьи может выбрать необходимые настройки управления кондиционером (желаемую температуру, скорость вентилятора и т.д.) и сохранить в своем приложении для того, чтобы очень просто использовать их позднее.

Управление кондиционером с разных устройств

Управления разными кондиционерами одним устройством

*может управляться несколькими пользователями, но не одновременно

Подача воздуха в трех направлениях

В зависимости от выбранного режима воздушный поток может быть изменен для более комфортного кондиционирования

Стандартный режим работы
(подача воздуха в трех направлениях)

Форсированное охлаждение
(подача воздуха вниз)

Ночной режим
(подача воздуха в сторону)

НАСТЕННЫЙ ТИП
Standard Plus

PQWRHQ0FDB
Входит в комплект поставки

- Современный дизайн
- Производительность от 1,5 до 6,6 кВт
- Wi-Fi управление
- Фильтр грубой очистки Антибактерия
- Система автоочистки Plasmaster

Inverter

Внутренний блок				PM05SP.NSJR0	PM07SP.NSJR0	PM09SP.NSJR0	PM12SP.NSJR0	PM15SP.NSJR0	PM18SP.NSKR0	PM24SP.NSKR0
Производительность	Охлаждение/Нагрев	Ном	кВт	1,5 / 1,6	2,1 / 2,3	2,65 / 3,2	3,5 / 3,8	4,2 / 5,4	5,0 / 5,8	6,6 / 7,5
Потребляемая мощность		Ном	Вт	30	30	30	30	30	60	60
Рабочий ток		Ном	А	0,1	0,1	0,2	0,2	0,2	0,3	0,3
Электропитание			ø/В/Гц	1 / 220-240 / 50	1 / 220-240 / 50	1 / 220-240 / 50	1 / 220-240 / 50	1 / 220-240 / 50	1 / 220-240 / 50	1 / 220-240 / 50
Расход воздуха		Выс/Сред/Низк	$м^3$/мин	8,3 / 6,7 / 5,7	9,7 / 8,2 / 5,7	10,2 / 8,4 / 5,7	10,7 / 9,2 / 5,7	11,2 / 10,1 / 6,1	14,2 / 11,3 / 9,9	15,2 / 12,7 / 10,2
Уровень шума		Выс/Сред/Низк	дБ(А)	34 / 31 / 27	35 / 32 / 27	36 / 33 / 27	40 / 35 / 27	41 / 36 / 29	44 / 38 / 35	46 / 41 / 36
Дегидратация			л/ч	0,9	0,9	1,1	1,2	1,2	1,9	2,6
Габаритные размеры	Корпус	Ш x В x Г	мм	837×308×189	837×308×189	837×308×189	837×308×189	837×308×189	998×345×210	998×345×210
Масса нетто	Корпус		кг	8,7	8,7	8,7	8,7	8,7	12,0	12,8
Диаметры трубопроводов	Жидкость		мм (дюймы)	ø 6,35 (1/4)	ø 6,35 (1/4)	ø 6,35 (1/4)	ø 6,35 (1/4)	ø 6,35 (1/4)	ø 6,35 (1/4)	ø 6,35 (1/4)
	Газ		мм (дюймы)	ø 9,52 (3/8)	ø 9,52 (3/8)	ø 9,52 (3/8)	ø 9,52 (3/8)	ø 9,52 (3/8)	ø 12,7 (1/2)	ø 12,7 (1/2)
	Дренаж		мм	16	16	16	16	16	16	16

Аксессуары:
PREMTB001 - Стандартный проводной пульт управления внутренним блоком
PDRYCB400 - модуль сухого контакта для подключения размыкающих устройств

НАСТЕННЫЙ ТИП
Deluxe

PQWRHQ0FDB
Входит в комплект поставки

- Внутренний блок серии Deluxe отличается стильным дизайном и улучшенными материалами корпуса.
- Производительность от 2,1 до 6,6 кВт
- Фильтр грубой очистки Антибактерия
- Wi-Fi управление
- Система автоочистки Plasmaster
- Система очистки воздуха Plasmaster Ionizer Plus

Сделано в Корее

Inverter

Внутренний блок				DM07RP.NSJR0	DM09RP.NSJR0	DM12RP.NSJR0	DM18RP.NSKR0	DM24RP.NSKR0
Производительность	Охлаждение/Нагрев	Ном	кВт	2,1 / 2,3	2,5 / 3,2	3,5 / 4,0	5,0 / 5,8	6,6 / 7,5
Потребляемая мощность		Ном	Вт	30	30	30	60	60
Рабочий ток		Ном	А	0,2	0,2	0,2	0,4	0,4
Электропитание			ø/В/Гц	1 / 220-240 / 50	1 / 220-240 / 50	1 / 220-240 / 50	1 / 220-240 / 50	1 / 220-240 / 50
Расход воздуха		Выс/Сред/Низк	$м^3$/мин	7,5 / 6,1 / 4,5	7,7 / 6,4 / 5,0	8,1 / 6,7 / 5,3	14,2 / 11,3 / 9,9	15,2 / 12,7 / 10,2
Уровень шума	Охлаждение	Выс/Сред/Низк	дБ(А)	35 / 31 / 26	36 / 32 / 27	38 / 34 / 29	44 / 38 / 34	47 / 41 / 36
Дегидратация			л/ч	0,9	1,1	1,2	1,9	2,6
Габаритные размеры	Корпус	Ш x В x Г	мм	837×308×189	837×308×189	837×308×189	998×345×210	998×345×210
Масса нетто	Корпус		кг	8,3	8,3	8,3	12,0	12,0
Диаметры трубопроводов	Жидкость		мм (дюймы)	ø 6,35 (1/4)	ø 6,35 (1/4)	ø 6,35 (1/4)	ø 6,35 (1/4)	ø 6,35 (1/4)
	Газ		мм (дюймы)	ø 9,52 (3/8)	ø 9,52 (3/8)	ø 9,52 (3/8)	ø 12,7 (1/2)	ø 12,7 (1/2)
	Дренаж		мм	16	16	16	16	16

Аксессуары:
PREMTB001 - Стандартный проводной пульт управления внутренним блоком
PDRYCB400 - модуль сухого контакта для подключения размыкающих устройств

НАСТЕННЫЙ ТИП
Gallery

- Уникальный корпус внутреннего блока отличает его от любых аналогов
- Возможность смены изображений у Gallery
- Воздухораспределение 3D
- Производительность от 2,6 до 3,5 кВт
- Встроенный электростатический фильтр Plasma
- Сделан в Южной Корее

PQWRHQ0FDB
Входит в комплект поставки

MA09AH1 | MA12AH1

Сделано в Корее

Inverter

Внутренний блок				MA09AH1 NF1R0	MA12AH1 NF1R0
Производительность	Охлаждение/Нагрев	Ном	кВт	2,6 / 2,9	3,5 / 3,9
Потребляемая мощность		Ном	Вт	40	40
Рабочий ток		Ном	А	0,1	0,1
Электропитание			ø/В/Гц	1 / 220-240 / 50	1 / 220-240 / 50
Расход воздуха		Выс/Сред/Низк	$м^3$/мин	7,7 / 5,9 / 4,4	8,9 / 7,3 / 5,6
Уровень шума	Охлаждение	Выс/Сред/Низк	дБ(А)	38 / 32 / 27	44 / 38 / 32
Дегидратация			л/ч	1,2	1,4
Габаритные размеры	Корпус	Ш x В x Г	мм	600×600×145	600×600×145
Масса нетто	Корпус		кг	15,0	15,0
Диаметры трубопроводов	Жидкость		мм (дюймы)	ø 6,35 (1/4)	ø 6,35 (1/4)
	Газ		мм (дюймы)	ø 9,52 (3/8)	ø 9,52 (3/8)
	Дренаж		мм	16	16

Аксессуары:
PDRYCB400 - модуль сухого контакта для подключения размыкающих устройств

НАСТЕННЫЙ ТИП
Artcool Mirror

- Дизайнерский внутренний блок с передней панелью из закаленного стекла.
- Производительность от 2,1 до 6,6 кВт
- Wi-Fi управление
- Фильтр грубой очистки Антибактерия
- Система автоочистки Plasmaster
- Система очистки воздуха Plasmaster Ionizer Plus

PQWRHQ0FDB
Входит в комплект поставки

Inverter

Внутренний блок				AM07BP .NSJR0	AM09BP .NSJR0	AM12BP .NSJR0	AM18BP .NSKR0	AM24BP .NSKR0
Производительность	Охлаждение/Нагрев	Ном	кВт	2,1 / 2,3	2,5 / 3,2	3,5 / 3,8	5,0 / 5,8	6,6 / 7,5
Потребляемая мощность		Ном	Вт	30	30	30	60	60
Рабочий ток		Ном	А	0,2	0,2	0,2	0,4	0,4
Электропитание			ø/В/Гц	1 / 220-240 / 50	1 / 220-240 / 50	1 / 220-240 / 50	1 / 220-240 / 50	1 / 220-240 / 50
Расход воздуха		Выс/Сред/Низк	$м^3$/мин	9,7 / 8,2 / 5,7	10,2 / 8,4 / 5,7	10,7 / 9,2 / 5,7	14,2 / 11,3 / 9,9	15,2 / 12,7 / 10,2
Уровень шума	Охлаждение	Выс/Сред/Низк	дБ(А)	35 / 32 / 27	36 / 33 / 27	40 / 35 / 27	44 / 38 / 35	46 / 41 / 36
Дегидратация			л/ч	0,9	1,1	1,2	1,9	2,6
Габаритные размеры	Корпус	Ш x В x Г	мм	837x308x192	837x308x192	837x308x192	998x345x212	998x345x212
Масса нетто	Корпус		кг	9,9	9,9	9,9	13,2	13,2
Диаметры трубопроводов	Жидкость		мм (дюймы)	ø 6,35 (1/4)	ø 6,35 (1/4)	ø 6,35 (1/4)	ø 6,35 (1/4)	ø 6,35 (1/4)
	Газ		мм (дюймы)	ø 9,52 (3/8)	ø 9,52 (3/8)	ø 9,52 (3/8)	ø 12,7 (1/2)	ø 12,7 (1/2)
	Дренаж		мм	16	16	16	16	16

Аксессуары:
PREMTB001 - Стандартный проводной пульт управления внутренним блоком
PDRYCB400 - модуль сухого контакта для подключения размыкающих устройств

КАССЕТНЫЙ ТИП MT | CT

PQWRHQ0FDB
Приобретается отдельно

PREMTB001
Входит в комплект поставки

Сделано в Корее

Inverter

- Индивидуальное управление каждой створкой жалюзи
- Размер каждой створки жалюзи 80 мм, что обеспечивает равномерное воздухораспределение
- Максимальная высота монтажа - 4,2 м
- Упрощенный монтаж за счет использования съемных угловых панелей
- ИК-приемник на корпусе внутреннего блока
- Встроенный дренажный насос 700мм
- Сделан в Южной Корее

Производительность (кВт)			1,5	2,1	2,6	3,5	5,3	6,7
1-поточный кассетный блок					MT09AH	MT11AH		
4-поточный кассетный блок			MT06AH	MT08AH	CT09	CT12	CT18	CT24

Внутренний блок				MT09AH NU1R0	MT11AH NU1R0	MT06AH NR0R0	MT08AH NR0R0
Производительность	Охлаждение/Нагрев	Ном	кВт	2,6 / 2,9	3,5 / 3,9	1,5 / 1,6	2,1 / 2,3
Потребляемая мощность		Мин/Ном/Макс	Вт	-/20/-	-/20/-	10/20/20	10/20/20
Рабочий ток	Охлаждение/нагрев	Ном	А	0,2	0,2	0,4	0,4
Электропитание			ø/В/Гц	1 / 220-240 / 50	1 / 220-240 / 50	1 / 220-240 / 50	1 / 220-240 / 50
Расход воздуха		Выс/Сред/Низк	$м^3$/мин	7,5 / 7,3 / 6,8	8,1 / 7,4 / 7,0	7,5 / 6,0 / 5,0	7,5 / 6,0 / 5,0
Уровень шума	Охлаждение	Выс/Сред/Низк	дБ(А)	36 / 34 / 32	37 / 36 / 33	31 / 27 / 24	31 / 27 / 24
Дегитратация			л/ч	1,1	1,2	0,8	1
Габаритные размеры	Корпус	ШхВхГ	мм	860×132×450	860×132×450	570×214×570	570×214×570
Масса нетто	Корпус		кг	13,5	13,5	14,0	14,0
Диаметры трубопроводов	Жидкость		мм (дюймы)	ø 6,35 (1/4)	ø 6,35 (1/4)	ø 6,35 (1/4)	ø 6,35 (1/4)
	Газ		мм (дюймы)	ø 9,52 (3/8)	ø 9,52 (3/8)	ø 9,52 (3/8)	ø 9,52 (3/8)
Передняя панель	Модель			PT-UUC	PT-UUC	PT-UQC	PT-UQC
	Цвет			Белый	Белый	Белый	Белый
	Размеры	ШхВхГ	мм	1100×34×500	1100×34×500	700×30×700	700×30×700
	Масса		кг	4,4	4,4	3,0	3,0

Внутренний блок				CT09 NR2R0	CT12 NR2R0	CT18 NQ2R0	CT24 NP2R0
Производительность	Охлаждение/Нагрев	Ном	кВт	2,6 / 2,9	3,5 / 3,9	5,3 / 5,8	6,7 / 7,5
Потребляемая мощность		Мин/Ном/Макс	Вт	10 / 20 / 20	10 / 20 / 20	10 / 30 / 40	20 / 50 / 60
Рабочий ток	Охлаждение/нагрев	Ном	А	0,4	0,4	0,4	0,6
Электропитание			ø/В/Гц	1 / 220-240 / 50	1 / 220-240 / 50	1 / 220-240 / 50	1 / 220-240 / 50
Расход воздуха		Выс/Сред/Низк	$м^3$/мин	8,5 / 7,0 / 6,0	9,5 / 8,0 / 7,0	13,0 / 12,0 / 11,0	17,0 / 15,0 / 13,0
Уровень шума	Охлаждение	Выс/Сред/Низк	дБ(А)	36 / 33 / 30	38 / 35 / 32	41 / 39 / 36	38 / 36 / 34
Дегитратация			л/ч	1,4	1,7	2,1	2,4
Габаритные размеры	Корпус	ШхВхГ	мм	570x214x570	570x214x570	570x256x570	840x204x840
Масса нетто	Корпус		кг	14,0	14,0	15,5	20,5
Диаметры трубопроводов	Жидкость		мм (дюймы)	ø 6,35 (1/4)	ø 6,35 (1/4)	ø 6,35 (1/4)	ø 9,52 (3/8) | ø 6,35 (1/4)*
	Газ		мм (дюймы)	ø 9,52 (3/8)	ø 9,52 (3/8)	ø 12,7 (1/2)	ø 15,88 (5/8) | ø 12,7 (1/2)*
Передняя панель	Модель			PT-UQC	PT-UQC	PT-UQC	PT-UMC1
	Цвет			Белый	Белый	Белый	Белый
	Размеры	ШхВхГ	мм	700x30x700	700x30x700	700x30x700	950x25x950
	Масса		кг	3,0	3,0	3,0	5,0

* Для подключения блока CT24 к наружному блоку мульти сплит-системы Multi F или блоку-распределителю системы Multi FDX необходимо использовать переходники, поставляемые в комплекте с внутренним блоком. При этом переходник с 3/8" на 1/4" устанавливается на жидкостной порт внутреннего блока; переходник с 3/8" на 1/2" устанавливается на газовый порт наружного блока или блока-распределителя; переходник с 5/8" на 1/2" устанавливается на газовый порт внутреннего блока. Соединительные трубопроводы прокладываются следующих типоразмеров: газовый трубопровод 1/2", жидкостный трубопровод 1/4"

Аксессуары:
PTEGM0 - автоматически опускающаяся передняя панель для очистки воздушного фильтра внутреннего блока (для модели CT24)
PTDCQ - декоративная передняя панель для установки 4-х поточного блока не за подшивным потолком (для моделей MT06AH, MT08AH, CT09, CT12 и CT18)
PTDCM - декоративная передняя панель для установки 4-х поточного блока не за подшивным потолком (для модели CT24)
PDRYCB400 - модуль сухого контакта для подключения размыкающих устройств

КАНАЛЬНЫЙ ТИП
CB | CM

- Поддержание расхода воздуха и уровня шума на уровне расчетного значения независимо от напора вентилятора
- Возможность независимого кондиционирования до 4-х помещений с помощью зонального контроллера (ABZCA - поставляется опционально)
- Возможность кондиционирования до 9-ти зон (9 воздуховодов) с одинаковыми температурными параметрами
- Дренажный насос 700 мм (ABDPG - поставляется опционально для моделей CM)
- Сделан в Южной Корее

PREMTB001
Входит в комплект поставки

PQWRHQ0FDB
Приобретается отдельно

Сделано в Корее

Inverter

Производительность (кВт)		2,6	3,5	5,3	6,7
Низко-напорный		CB09L	CB12L	CB18L	CB24L
Средне-напорный				CM18	CM24

Внутренний блок				CB09L N12R0	CB12L N22R0	CB18L N22R0	CB24L N32R0
Производительность	Охлаждение/Нагрев	Ном	кВт	2,6 / 2,9	3,5 / 3,9	5,3 / 5,8	6,7 / 7,7
Потребляемая мощность		Мин/Ном/Макс (25 Па)	Вт	30 / 50 / 50	80 / 95 / 95	95 / 120 / 120	90 / 150 / 150
		Мин/Макс (50 Па)		40 / 60	80 / 100	100 / 140	110 / 160
Рабочий ток	Охлаждение/нагрев	Ном	А	0,4	0,8	0,8	1,0
Электропитание			ø/В/Гц	1 / 220-240 / 50	1 / 220-240 / 50	1 / 220-240 / 50	1 / 220-240 / 50
Расход воздуха		Выс/Сред/Низк	$м^3$/мин	9,0 / 7,0 / 5,5	10,0 / 8,5 / 7,0	15,0 / 12,5 / 10,0	20,0 / 16,0 / 12,0
Уровень шума	Охлаждение	Выс/Сред/Низк	дБ(А)	30 / 26 / 23	31 / 28 / 27	36 / 34 / 31	39 / 35 / 32
Дегитратация			л/ч	1,1	1,2	1,7	2,2
Габаритные размеры	Корпус	ШхВхГ	мм	700x190x700	900x190x700	900x190x700	1100x190x700
Масса нетто	Корпус		кг	17,5	23,0	23,0	27,0
Диаметры трубопроводов	Жидкость		мм (дюймы)	ø 6,35 (1/4)	ø 6,35 (1/4)	ø 6,35 (1/4)	ø 9,52 (3/8) | ø 6,35 (1/4)*
	Газ		мм (дюймы)	ø 9,52 (3/8)	ø 9,52 (3/8)	ø 12,7 (1/2)	ø 15,88 (5/8) | ø 12,7 (1/2)*
Напор вентилятора			Па	25 (0 ~ 50)	25 (0 ~ 50)	25 (0 ~ 50)	25 (0 ~ 50)

Внутренний блок				CM18 N14R0	CM24 N14R0
Производительность	Охлаждение/Нагрев	Ном	кВт	5,3 / 5,8	6,7 / 7,7
Потребляемая мощность		Мин/Ном/Макс (25 Па)	Вт	50 / 80	50 / 90
		Мин/Макс (50 Па)		90 / 160	100 / 180
Рабочий ток	Охлаждение/нагрев	Ном	А	0,4	0,5
Электропитание			ø/В/Гц	1 / 220~240 / 50	1 / 220~240 / 50
Расход воздуха		Выс/Сред/Низк	$м^3$/мин	16,5 / 14,5 / 13,0	18,0 / 16,5 / 14,5
Уровень шума	Охлаждение	Выс/Сред/Низк	дБ(А)	34 / 32 / 30	35 / 34 / 32
Дегитратация			л/ч	2,0	2,5
Габаритные размеры	Корпус	ШхВхГ	мм	900x270x700	900x270x700
Масса нетто	Корпус		кг	24,0	24,0
Диаметры трубопроводов	Жидкость		мм (дюймы)	ø 6,35 (1/4)	ø 9,52 (3/8) | ø 6,35 (1/4)*
	Газ		мм (дюймы)	ø 12,7 (1/2)	ø 15,88 (5/8) | ø 12,7 (1/2)*
Напор вентилятора			Па	60 (25 ~ 150)	60 (25 ~ 150)

***** Для подключения блоков CM24 и CB24L к наружному блоку мульти сплит-системы Multi F или блоку-распределителю системы Multi FDX необходимо использовать переходники, поставляемые в комплекте с внутренним блоком. При этом переходник с 3/8" на 1/4" устанавливается на жидкостной порт внутреннего блока; переходник с 3/8" на 1/2" устанавливается на газовый порт наружного блока или блока-распределителя; переходник с 5/8" на 1/2" устанавливается на газовый порт внутреннего блока. Соединительные трубопроводы прокладываются следующих типоразмеров: газовый трубопровод 1/2", жидкостный трубопровод 1/4"

Аксессуары:
ABZCA - зональный контроллер. Позволяет индивидуально кондиционировать до 4-х отдельных зон (тем-ра, вкл/выкл)
PQCSZ250S0 - центральный контроллер AC EZ для управления группой до 32 внутренних блоков
PDRYCB400 - модуль сухого контакта для подключения размыкающих устройств
ABDPG - Дренажный насос для блоков канального типа

НАПОЛЬНО-ПОТОЛОЧНЫЙ ТИП CV

- Различные варианты монтажа (стена | потолок)
- Распределение воздуха по горизонтали и вертикали
- Работа по двум температурным датчикам (при подключении проводного пульта)
- Сделан в Южной Корее

Сделано в Корее

Inverter

PQWRHQ0FDB
Входит в комплект поставки

PREMTB001
Приобретается отдельно

Производительность (кВт)		2,6	3,5
Напольно-потолочный		CV09	CV12

Внутренний блок				CV09 NE2R0	CV12 NE2R0
Производительность	Охлаждение/Нагрев	Ном	кВт	2,6 / 2,9	3,5 / 3,9
Потребляемая мощность		Мин/Ном/Макс	Вт	10 / 30	20 / 40
Рабочий ток	Охлаждение/нагрев	Ном	А	0,4	0,4
Электропитание			ø/В/Гц	1 / 220-240 / 50	1 / 220-240 / 50
Расход воздуха		Выс/Сред/Низк	$м^3$/мин	7,6 / 6,9 / 6,2	9,2 / 7,6 / 6,6
Уровень шума	Охлаждение	Выс/Сред/Низк	дБ(А)	38 / 35 / 32	40 / 36 / 31
Дегитратация			л/ч	1,2	1,2
Габаритные размеры	Корпус	ШхВхГ	мм	900×490×200	900×490×200
Масса нетто	Корпус		кг	13,7	13,7
Диаметры трубопроводов	Жидкость		мм (дюймы)	ø 6,35 (1/4)	ø 6,35 (1/4)
	Газ		мм (дюймы)	ø 9,52 (3/8)	ø 9,52 (3/8)

Аксессуары:
PDRYCB400 - модуль сухого контакта для подключения размыкающих устройств

КОНСОЛЬНЫЙ ТИП CQ

- Стильный дизайн
- Низкий уровень шума
- Компактные размеры
- Режим нагрева пола (усиленный теплый воздушный поток из нижней створки направлен вдоль поверхности пола)
- 5 ступеней регулировки направления створок жалюзи
- Сделан в Южной Корее

Сделано в Корее

Inverter

PQWRHQ0FDB
Входит в комплект поставки

PREMTB001
Приобретается отдельно

Производительность (кВт)		2,6	3,5	5,3
Консольный тип		CQ09	CQ12	CQ18

Внутренний блок				CQ09 NA0R0
Производительность	Охлаждение/Нагрев	Ном	кВт	2,6 / 2,9
Потребляемая мощность		Мин/Ном/Макс	Вт	10 / 20
Рабочий ток	Охлаждение/нагрев	Ном	А	0,6
Электропитание			Ø/В/Гц	1 / 220-240 / 50
Расход воздуха		Выс/Сред/Низк	$м^3$/мин	8,5 / 6,7 / 5,0
Уровень шума	Охлаждение	Выс/Сред/Низк	дБ(А)	38 / 32 / 27
Дегитратация			л/ч	1,2
Габаритные размеры	Корпус	ШхВхГ	мм	700×600×210
Масса нетто	Корпус		кг	14,0
Диаметры трубопроводов	Жидкость		мм (дюймы)	ø 6,35 (1/4)
	Газ		мм (дюймы)	ø 9,52 (3/8)

Внутренний блок				CQ12 NA0R0	CQ18 NA0R0
Производительность	Охлаждение/Нагрев	Ном	кВт	3,5 / 3,9	5,3 / 5,8
Потребляемая мощность		Мин/Ном/Макс	Вт	10 / 30	20 / 40
Рабочий ток	Охлаждение/нагрев	Ном	А	0,6	0,7
Электропитание			Ø/В/Гц	1 / 220-240 / 50	1 / 220-240 / 50
Расход воздуха		Выс/Сред/Низк	$м^3$/мин	9,0 / 6,9 / 5,2	10,1 / 8,6 / 7,2
Уровень шума	Охлаждение	Выс/Сред/Низк	дБ(А)	39 / 32 / 27	44 / 39 / 35
Дегитратация			л/ч	1,4	2,3
Габаритные размеры	Корпус	ШхВхГ	мм	700×600×210	700×600×210
Масса нетто	Корпус		кг	14,0	14,0
Диаметры трубопроводов	Жидкость		мм (дюймы)	ø 6,35 (1/4)	Ø 6,35 (1/4)
	Газ		мм (дюймы)	ø 9,52 (3/8)	Ø 12,7 (1/2)

Аксессуары:
PDRYCB400 - модуль сухого контакта для подключения размыкающих устройств

БЛОКИ РАСПРЕДЕЛИТЕЛИ И РАЗВЕТВИТЕЛИ

Блок-распределитель

PMBD3620, PMBD3630, PMBD3640

Технологичный монтаж с помощью различных блоков-распределителей

Для	2-х внутренних блоков	3-х внутренних блоков	4-х внутренних блоков
Блок-распределитель	PMBD3620	PMBD3630	PMBD3640
С помощью блоков-распределителей различного типа можно существенно упростить монтаж системы на любом объекте			

Возможности

- Распределение хладагента к нескольким внутренним блокам
- 3 модели (на 2, 3 или 4 внутренних блока)
- Электронный расширительный вентиль
- Управляющая печатная плата внутри блока
- Внутренняя изоляция (предотвращает возможные утечки)
- Резьбовые соединения гарантируют простую и чистую установку
- Компактный низкопрофильный дизайн
- Упрощенный монтаж

Без сварки

Только резьбовые соединения

Технические характеристики

Модель			PMBD3620	PMBD3630	PMBD3640
Присоединяемые внутренние блоки	Кол-во внутренних блоков		1~2	1~3	1~4
	Производительность	кБТЕ/ч	5 / 7 / 9 / 12 / 15 / 18 / 24	5 / 7 / 9 / 12 / 15 / 18 / 24	5 / 7 / 9 / 12 / 15 / 18 / 24
Электропитание		ø/В/Гц	1 / 220 ~ 240 / 50	1 / 200 ~ 240 / 50	1 / 200 ~ 240 / 50
Потребляемая мощность		Вт	10	10	10
Рабочий ток		А	0,05	0,05	0,05
Габаритные размеры	ШхВхГ	мм	302 × 143 × 252	302 × 143 × 252	302 × 143 × 252
Вес нетто		кг	4,8	4,9	5
Диаметры трубопроводов (к наружному блоку)	Жидкость	ø мм (дюймы)	ø 9,52 (3/8)	ø 9,52 (3/8)	ø 9,52 (3/8)
	Газ	ø мм (дюймы)	ø 19,05 (3/4)	ø 19,05 (3/4)	ø 19,05 (3/4)
Диаметры трубопроводов (к внутреннему блоку)	Жидкость	ø мм (дюймы)	ø 6,35 (1/4) × 2шт	ø 6,35 (1/4) × 3шт	ø 6,35 (1/4) × 4шт
	Газ	ø мм (дюймы)	ø 9,52 (3/8) × 2шт	ø 9,52 (3/8) × 3шт	ø 9,52 (3/8) × 4шт
Принадлежности	Кронштейн	шт	4	4	4
	Винт	шт	8	8	8
	Инструкция	шт	1	1	1

Примечание.
1. Трубное соединение должно соответствовать размеру трубок подключаемого внутреннего блока.
(Используйте переходники из комплекта поставки внутреннего блока для изменения диаметра трубопроводов
(для моделей CT24 | CM24 | CB24L)
2. Блок-распределитель должен быть установлен в помещении.

Разветвители

PMBL5620 (2 блока) / PMBL1203F0 (3 блока)

Возможности

• Разветвители значительно упрощают монтаж систем Multi FDX
• В модельном ряду представлены разветвители для газа и жидкости.
• Изоляционный материал для изоляции разветвителей входит в комплект поставки.

Гидравлическая схема

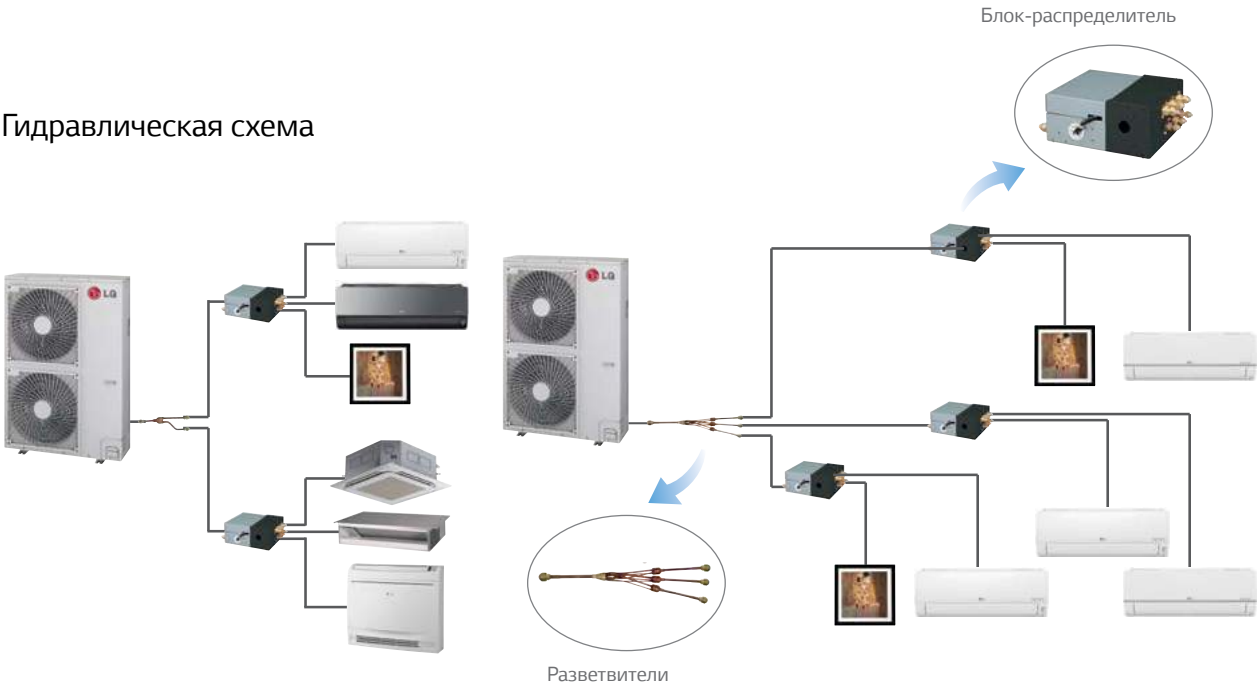

Технические характеристики

(Ед. изм. : мм)

Модель	Количество объединяемых блоков-распределителей	Разветвители	
		Газ	Жидкость
PMBL5620	2 блока	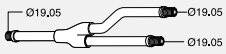	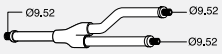
PMBL1203F0	3 блока	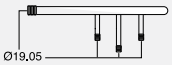	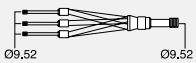

MU2M15

Режим работы	Комбинации внутренних блоков (кБте/ч)			Охлаждение										
				Производительность (кВт)		Общая производительность						Потребляемая мощность (Вт)		
						Минимум		Номинал		Максимум				
	БЛОК A	БЛОК B	Всего	БЛОК A	БЛОК B	Бте/ч	кВт	Бте/ч	кВт	Бте/ч	кВт	Минимум	Номинал	Максимум
1 Блок	5	-	5	1.5	-	3,000	0.9	5,000	1.5	5,750	1.7	229	386	483
	7	-	7	2.1	-	4,200	1.2	7,000	2.1	8,050	2.4	307	547	692
	9	-	9	2.6	-	5,400	1.6	9,000	2.6	10,350	3.0	412	684	875
	12	-	12	3.5	-	7,200	2.1	12,000	3.5	13,800	4.0	547	937	1,190
2 Блока	5	5	10	1.5	1.5	6,000	1.8	10,000	2.9	11,500	3.4	419	691	900
	5	7	12	1.5	2.1	7,200	2.1	12,000	3.5	13,800	4.0	492	843	1,120
	5	9	14	1.5	2.6	8,400	2.5	14,000	4.1	16,100	4.7	591	1,000	1,379
	7	7	14	2.1	2.1	8,400	2.5	14,000	4.1	16,100	4.7	591	1,000	1,379
	7	9	16	2.1	2.6	8,400	2.5	14,000	4.1	16,100	4.7	591	1,000	1,379
	5	12	17	1.5	3.5	8,400	2.5	14,000	4.1	16,100	4.7	591	1,000	1,379
	9	9	18	2.6	2.6	8,400	2.5	14,000	4.1	16,100	4.7	591	1,000	1,379
	7	12	19	2.1	3.5	8,400	2.5	14,000	4.1	16,100	4.7	591	1,000	1,379
	9	12	21	2.6	3.5	8,400	2.5	14,000	4.1	16,100	4.7	591	1,000	1,379

Примечание:
1. Производительность охлаждения указана для следующих условий: температура в помещении 27 °Сст / 19 °Свт; температура наружного воздуха 35 °Сст
2. Производительность нагрева указана для следующих условий: температура в помещении 20 °Сст; температура наружного воздуха 7 °Сст / 6 °Сст
3. Общая производительность подключенных внутренних блоков не должна превышать 21 кБте/ч

Режим работы	Комбинации внутренних блоков (кБте/ч)			Нагрев										
				Производительность (кВт)		Общая производительность						Потребляемая мощность (Вт)		
						Минимум		Номинал		Максимум				
	БЛОК A	БЛОК B	Всего	БЛОК A	БЛОК B	Бте/ч	кВт	Бте/ч	кВт	Бте/ч	кВт	Минимум	Номинал	Максимум
1 Блок	5	-	5	1.6	-	3,300	1.0	5,500	1.6	6,050	1.8	235	380	472
	7	-	7	2.5	-	5,040	1.5	8,400	2.5	9,240	2.7	355	604	721
	9	-	9	3.2	-	6,480	1.9	10,800	3.2	11,880	3.5	454	784	949
	12	-	12	3.9	-	7,920	2.3	13,200	3.9	14,520	4.3	554	969	1,185
2 Блока	5	5	10	1.6	1.6	6,600	1.9	11,000	3.2	12,100	3.5	408	706	854
	5	7	12	1.6	2.5	7,920	2.3	13,200	3.9	14,520	4.3	498	872	1,066
	5	9	14	1.6	3.2	9,600	2.8	16,000	4.7	18,400	5.4	613	1,068	1,451
	7	7	14	2.5	2.5	9,600	2.8	16,000	4.7	18,400	5.4	613	1,068	1,451
	7	9	16	2.5	3.2	9,600	2.8	16,000	4.7	18,400	5.4	613	1,068	1,451
	5	12	17	1.6	3.9	9,600	2.8	16,000	4.7	18,400	5.4	613	1,068	1,451
	9	9	18	3.2	3.2	9,600	2.8	16,000	4.7	18,400	5.4	613	1,068	1,451
	7	12	19	2.5	3.9	9,600	2.8	16,000	4.7	18,400	5.4	613	1,068	1,451
	9	12	21	3.2	3.9	9,600	2.8	16,000	4.7	18,400	5.4	613	1,068	1,451

Примечание:
1. Производительность охлаждения указана для следующих условий: температура в помещении 27 °Сст / 19 °Свт; температура наружного воздуха 35 °Сст
2. Производительность нагрева указана для следующих условий: температура в помещении 20 °Сст; температура наружного воздуха 7 °Сст / 6 °Сст
3. Общая производительность подключенных внутренних блоков не должна превышать 21 кБте/ч

MU2M17

Режим работы	Комбинации внутренних блоков (кБте/ч)			Охлаждение										
				Производительность (кВт)		Общая производительность						Потребляемая мощность (Вт)		
						Минимум		Номинал		Максимум				
	БЛОК A	БЛОК B	Всего	БЛОК A	БЛОК B	Бте/ч	кВт	Бте/ч	кВт	Бте/ч	кВт	Минимум	Номинал	Максимум
1 Блок	5	-	5	1.5	-	3,000	0.9	5,000	1.5	5,750	1.7	229	386	483
	7	-	7	2.1	-	4,200	1.2	7,000	2.1	8,050	2.4	307	547	692
	9	-	9	2.6	-	5,400	1.6	9,000	2.6	10,350	3.0	412	684	875
	12	-	12	3.5	-	7,200	2.1	12,000	3.5	13,800	4.0	547	937	1,190
	15	-	15	4.4	-	8,520	2.5	14,200	4.2	16,330	4.8	656	1,196	1,588
2 Блока	5	5	10	1.5	1.5	6,000	1.8	10,000	2.9	11,500	3.4	419	691	900
	5	7	12	1.5	2.1	7,200	2.1	12,000	3.5	13,800	4.0	492	843	1,071
	5	9	14	1.5	2.6	8,400	2.5	14,000	4.1	16,100	4.7	591	1,000	1,379
	7	7	14	2.1	2.1	8,400	2.5	14,000	4.1	16,100	4.7	591	1,000	1,379
	7	9	16	2.1	2.6	9,600	2.8	16,000	4.7	18,400	5.4	665	1,253	1,699
	5	12	17	1.5	3.5	9,600	2.8	16,000	4.7	18,400	5.4	665	1,253	1,699
	9	9	18	2.6	2.6	9,600	2.8	16,000	4.7	18,400	5.4	665	1,253	1,699
	7	12	19	2.1	3.5	9,600	2.8	16,000	4.7	18,400	5.4	665	1,253	1,699
	5	15	20	1.5	4.4	9,600	2.8	16,000	4.7	18,400	5.4	665	1,253	1,699
	9	12	21	2.6	3.5	9,600	2.8	16,000	4.7	18,400	5.4	665	1,253	1,699
	7	15	22	2.1	4.4	9,600	2.8	16,000	4.7	18,400	5.4	665	1,253	1,699
	9	15	24	2.6	4.4	9,600	2.8	16,000	4.7	18,400	5.4	665	1,253	1,699
	12	12	24	3.5	3.5	9,600	2.8	16,000	4.7	18,400	5.4	665	1,253	1,699

Примечание:
1. Производительность охлаждения указана для следующих условий: температура в помещении 27 °Сст / 19 °Свт; температура наружного воздуха 35 °Сст
2. Производительность нагрева указана для следующих условий: температура в помещении 20 °Сст; температура наружного воздуха 7 °Сст / 6 °Сст
3. Общая производительность подключенных внутренних блоков не должна превышать 24 кБте/ч

Режим работы	Комбинации внутренних блоков (кБте/ч)			Нагрев										
				Производительность (кВт)		Общая производительность						Потребляемая мощность (Вт)		
						Минимум		Номинал		Максимум				
	БЛОК A	БЛОК B	Всего	БЛОК A	БЛОК B	Бте/ч	кВт	Бте/ч	кВт	Бте/ч	кВт	Минимум	Номинал	Максимум
1 Блок	5	-	5	1.6	-	3,300	1.0	5,500	1.6	6,050	1.8	235	380	472
	7	-	7	2.5	-	5,040	1.5	8,400	2.5	9,240	2.7	355	604	721
	9	-	9	3.2	-	6,480	1.9	10,800	3.2	11,880	3.5	454	758	920
	12	-	12	3.9	-	7,920	2.3	13,200	3.9	14,520	4.3	554	942	1,155
	15	-	15	4.8	-	9,900	2.9	16,500	4.8	18,150	5.3	706	1,187	1,504
2 Блока	5	5	10	1.6	1.6	6,600	1.9	11,000	3.2	12,100	3.5	408	706	854
	5	7	12	1.6	2.5	7,920	2.3	13,200	3.9	14,520	4.3	498	872	1,066
	5	9	14	1.6	3.2	9,600	2.8	16,000	4.7	18,400	5.4	613	1,068	1,451
	7	7	14	2.5	2.5	9,600	2.8	16,000	4.7	18,400	5.4	613	1,068	1,451
	7	9	16	2.5	3.2	10,800	3.2	18,000	5.3	19,400	5.7	706	1,197	1,652
	5	12	17	1.6	3.9	10,800	3.2	18,000	5.3	19,400	5.7	706	1,197	1,652
	9	9	18	3.2	3.2	10,800	3.2	18,000	5.3	19,400	5.7	706	1,197	1,652
	7	12	19	2.5	3.9	10,800	3.2	18,000	5.3	19,400	5.7	706	1,197	1,652
	5	15	20	1.6	4.8	10,800	3.2	18,000	5.3	19,400	5.7	706	1,197	1,652
	9	12	21	3.2	3.9	10,800	3.2	18,000	5.3	19,400	5.7	706	1,197	1,652
	7	15	22	2.5	4.8	10,800	3.2	18,000	5.3	19,400	5.7	706	1,197	1,652
	9	15	24	3.2	4.8	10,800	3.2	18,000	5.3	19,400	5.7	706	1,197	1,652
	12	12	24	3.9	3.9	10,800	3.2	18,000	5.3	19,400	5.7	706	1,197	1,652

Примечание:
1. Производительность охлаждения указана для следующих условий: температура в помещении 27 °Сст / 19 °Свт; температура наружного воздуха 35 °Сст
2. Производительность нагрева указана для следующих условий: температура в помещении 20 °Сст; температура наружного воздуха 7 °Сст / 6 °Сст
3. Общая производительность подключенных внутренних блоков не должна превышать 24 кБте/ч

MU3M19

Режим работы	Комбинации внутренних блоков (кБте/ч)				Охлаждение											
					Производительность (кВт)			Общая производительность						Потребляемая мощность (Вт)		
								Минимум		Номинал		Максимум				
	БЛОК-A	БЛОК-B	БЛОК-C	Всего	Блок-A	Блок-B	БЛОК-C	Бте/ч	кВт	Бте/ч	кВт	Бте/ч	кВт	Минимум	Номинал	Максимум
1 Блок	5	-	-	5	1.5	-	-	3,600	1.1	5,000	1.5	6,000	1.8	256	388	564
	7	-	-	7	2.1	-	-	4,200	1.2	7,000	2.1	8,400	2.5	280	503	667
	9	-	-	9	2.6	-	-	5,400	1.6	9,000	2.6	10,800	3.2	378	633	872
	12	-	-	12	3.5	-	-	7,200	2.1	12,000	3.5	14,400	4.2	503	875	1,179
	15	-	-	15	4.4	-	-	8,520	2.5	14,200	4.2	17,040	5.0	606	1,072	1,366
	18	-	-	18	5.3	-	-	10,800	3.2	18,000	5.3	21,600	6.3	793	1,398	1,890
2 Блока	5	5	-	10	1.5	1.5	-	6,000	1.8	10,000	2.9	12,000	3.5	406	676	914
	5	7	-	12	1.5	2.1	-	7,200	2.1	12,000	3.5	14,400	4.2	478	831	1,120
	5	9	-	14	1.5	2.6	-	8,400	2.5	14,000	4.1	16,800	4.9	576	991	1,335
	7	7	-	14	2.1	2.1	-	8,400	2.5	14,000	4.1	16,800	4.9	576	991	1,335
	7	9	-	16	2.1	2.6	-	9,600	2.8	16,000	4.7	19,200	5.6	651	1,157	1,573
	5	12	-	17	1.5	3.5	-	10,200	3.0	17,000	5.0	20,400	6.0	702	1,242	1,720
	9	9	-	18	2.6	2.6	-	10,800	3.2	18,000	5.3	21,600	6.3	753	1,328	1,842
	7	12	-	19	2.1	3.5	-	10,800	3.2	18,000	5.3	21,600	6.3	753	1,328	1,842
	5	15	-	20	1.5	4.4	-	10,800	3.2	18,000	5.3	21,600	6.3	753	1,328	1,842
	9	12	-	21	2.6	3.5	-	10,800	3.2	18,000	5.3	21,600	6.3	753	1,328	1,842
	7	15	-	22	2.1	4.4	-	10,800	3.2	18,000	5.3	21,600	6.3	753	1,328	1,842
	9	15	-	24	2.6	4.4	-	10,800	3.2	18,000	5.3	21,600	6.3	753	1,328	1,842
	12	12	-	24	3.5	3.5	-	10,800	3.2	18,000	5.3	21,600	6.3	753	1,328	1,842
	9	18	-	27	2.6	5.3	-	10,800	3.2	18,000	5.3	21,600	6.3	753	1,328	1,842
	12	15	-	27	3.5	4.4	-	10,800	3.2	18,000	5.3	21,600	6.3	753	1,328	1,842
	12	18	-	30	3.5	5.3	-	10,800	3.2	18,000	5.3	21,600	6.3	753	1,328	1,842
	15	15	-	30	4.4	4.4	-	10,800	3.2	18,000	5.3	21,600	6.3	753	1,328	1,842
3 Блока	5	5	5	15	1.5	1.5	1.5	9,000	2.6	15,000	4.4	18,000	5.3	571	1,020	1,388
	5	5	7	17	1.5	1.5	2.1	10,200	3.0	17,000	5.0	20,400	6.0	667	1,180	1,634
	5	5	9	19	1.5	1.5	2.6	10,800	3.2	18,000	5.3	21,600	6.3	715	1,262	1,745
	5	7	7	19	1.5	2.1	2.1	10,800	3.2	18,000	5.3	21,600	6.3	715	1,262	1,745
	5	7	9	21	1.5	2.1	2.6	10,800	3.2	18,000	5.3	21,600	6.3	715	1,262	1,745
	7	7	7	21	2.1	2.1	2.1	10,800	3.2	18,000	5.3	21,600	6.3	715	1,262	1,745
	5	5	12	22	1.5	1.5	3.5	10,800	3.2	18,000	5.3	21,600	6.3	715	1,262	1,745
	5	9	9	23	1.5	2.6	2.6	10,800	3.2	18,000	5.3	21,600	6.3	715	1,262	1,745
	7	7	9	23	2.1	2.1	2.6	10,800	3.2	18,000	5.3	21,600	6.3	715	1,262	1,745
	5	7	12	24	1.5	2.1	3.5	10,800	3.2	18,000	5.3	21,600	6.3	715	1,262	1,745
	5	5	15	25	1.5	1.5	4.4	10,800	3.2	18,000	5.3	21,600	6.3	715	1,262	1,745
	7	9	9	25	2.1	2.6	2.6	10,800	3.2	18,000	5.3	21,600	6.3	715	1,262	1,745
	5	9	12	26	1.5	2.6	3.5	10,800	3.2	18,000	5.3	21,600	6.3	715	1,262	1,745
	7	7	12	26	2.1	2.1	3.5	10,800	3.2	18,000	5.3	21,600	6.3	715	1,262	1,745
	5	7	15	27	1.5	2.1	4.4	10,800	3.2	18,000	5.3	21,600	6.3	715	1,262	1,745
	9	9	9	27	2.6	2.6	2.6	10,800	3.2	18,000	5.3	21,600	6.3	715	1,262	1,745
	7	9	12	28	2.1	2.6	3.5	10,800	3.2	18,000	5.3	21,600	6.3	715	1,262	1,745
	5	9	15	29	1.5	2.6	4.4	10,800	3.2	18,000	5.3	21,600	6.3	715	1,262	1,745
	5	12	12	29	1.5	3.5	3.5	10,800	3.2	18,000	5.3	21,600	6.3	715	1,262	1,745
	7	7	15	29	2.1	2.1	4.4	10,800	3.2	18,000	5.3	21,600	6.3	715	1,262	1,745
	9	9	12	30	2.6	2.6	3.5	10,800	3.2	18,000	5.3	21,600	6.3	715	1,262	1,745

Примечание:

1. Производительность охлаждения указана для следующих условий: температура в помещении 27 °Сст / 19 °Свт; температура наружного воздуха 35 °Сст
2. Производительность нагрева указана для следующих условий: температура в помещении 20 °Сст; температура наружного воздуха 7 °Сст / 6 °Сст
3. Общая производительность подключенных внутренних блоков не должна превышать 30 кБте/ч

Режим работы	Комбинации внутренних блоков (кБте/ч)				Нагрев											
					Производительность (кВт)			Общая производительность						Потребляемая мощность (Вт)		
								Минимум		Номинал		Максимум				
	БЛОК-А	БЛОК-В	БЛОК-С	Всего	Блок-А	Блок-В	БЛОК-С	Бте/ч	кВт	Бте/ч	кВт	Бте/ч	кВт	Минимум	Номинал	Максимум
1 Блок	5	-	-	5	1.6	-	-	4,000	1.2	5,500	1.6	6,325	1.9	265	394	566
	7	-	-	7	2.5	-	-	5,040	1.5	8,400	2.5	9,660	2.8	335	575	715
	9	-	-	9	3.2	-	-	6,480	1.9	10,800	3.2	12,420	3.6	429	751	941
	12	-	-	12	3.9	-	-	7,920	2.3	13,200	3.9	15,180	4.4	526	935	1,178
	15	-	-	15	4.8	-	-	9,900	2.9	16,500	4.8	18,975	5.6	675	1,183	1,554
	18	-	-	18	5.8	-	-	11,880	3.5	19,800	5.8	22,770	6.7	829	1,472	1,922
2 Блока	5	5	-	10	1.6	1.6	-	7,200	2.1	12,000	3.5	13,800	4.0	453	788	1,005
	5	7	-	12	1.6	2.5	-	8,640	2.5	14,400	4.2	16,560	4.9	546	965	1,265
	5	9	-	14	1.6	3.2	-	10,080	3.0	16,800	4.9	19,320	5.7	665	1,150	1,508
	7	7	-	14	2.5	2.5	-	10,080	3.0	16,800	4.9	19,320	5.7	665	1,150	1,508
	7	9	-	16	2.5	3.2	-	11,520	3.4	19,200	5.6	22,080	6.5	763	1,342	1,761
	5	12	-	17	1.6	3.9	-	12,240	3.6	20,400	6.0	23,460	6.9	813	1,456	1,892
	9	9	-	18	3.2	3.2	-	12,960	3.8	21,600	6.3	24,840	7.3	863	1,542	2,087
	7	12	-	19	2.5	3.9	-	12,960	3.8	21,600	6.3	24,840	7.3	863	1,542	2,087
	5	15	-	20	1.6	4.8	-	12,960	3.8	21,600	6.3	24,840	7.3	863	1,542	2,087
	9	12	-	21	3.2	3.9	-	12,960	3.8	21,600	6.3	24,840	7.3	863	1,542	2,087
	7	15	-	22	2.5	4.8	-	12,960	3.8	21,600	6.3	24,840	7.3	863	1,542	2,087
	9	15	-	24	3.2	4.8	-	12,960	3.8	21,600	6.3	24,840	7.3	863	1,542	2,087
	12	12	-	24	3.9	3.9	-	12,960	3.8	21,600	6.3	24,840	7.3	863	1,542	2,087
	9	18	-	27	3.2	5.8	-	12,960	3.8	21,600	6.3	24,840	7.3	863	1,542	2,087
	12	15	-	27	3.9	4.8	-	12,960	3.8	21,600	6.3	24,840	7.3	863	1,542	2,087
	12	18	-	30	3.9	5.8	-	12,960	3.8	21,600	6.3	24,840	7.3	863	1,542	2,087
	15	15	-	30	4.8	4.8	-	12,960	3.8	21,600	6.3	24,840	7.3	863	1,542	2,087
3 Блока	5	5	5	15	1.6	1.6	1.6	10,800	3.2	18,000	5.3	20,700	6.1	678	1,196	1,551
	5	5	7	17	1.6	1.6	2.5	12,240	3.6	20,400	6.0	23,460	6.9	772	1,383	1,797
	5	5	9	19	1.6	1.6	3.2	12,960	3.8	21,600	6.3	24,840	7.3	820	1,465	2,001
	5	7	7	19	1.6	2.5	2.5	12,960	3.8	21,600	6.3	24,840	7.3	820	1,465	2,001
	5	7	9	21	1.6	2.5	3.2	12,960	3.8	21,600	6.3	24,840	7.3	820	1,465	2,001
	7	7	7	21	2.5	2.5	2.5	12,960	3.8	21,600	6.3	24,840	7.3	820	1,465	2,001
	5	5	12	22	1.6	1.6	3.9	12,960	3.8	21,600	6.3	24,840	7.3	820	1,465	2,001
	5	9	9	23	1.6	3.2	3.2	12,960	3.8	21,600	6.3	24,840	7.3	820	1,465	2,001
	7	7	9	23	2.5	2.5	3.2	12,960	3.8	21,600	6.3	24,840	7.3	820	1,465	2,001
	5	7	12	24	1.6	2.5	3.9	12,960	3.8	21,600	6.3	24,840	7.3	820	1,465	2,001
	5	5	15	25	1.6	1.6	4.8	12,960	3.8	21,600	6.3	24,840	7.3	820	1,465	2,001
	7	9	9	25	2.5	3.2	3.2	12,960	3.8	21,600	6.3	24,840	7.3	820	1,465	2,001
	5	9	12	26	1.6	3.2	3.9	12,960	3.8	21,600	6.3	24,840	7.3	820	1,465	2,001
	7	7	12	26	2.5	2.5	3.9	12,960	3.8	21,600	6.3	24,840	7.3	820	1,465	2,001
	5	7	15	27	1.6	2.5	4.8	12,960	3.8	21,600	6.3	24,840	7.3	820	1,465	2,001
	9	9	9	27	3.2	3.2	3.2	12,960	3.8	21,600	6.3	24,840	7.3	820	1,465	2,001
	7	9	12	28	2.5	3.2	3.9	12,960	3.8	21,600	6.3	24,840	7.3	820	1,465	2,001
	5	9	15	29	1.6	3.2	4.8	12,960	3.8	21,600	6.3	24,840	7.3	820	1,465	2,001
	5	12	12	29	1.6	3.9	3.9	12,960	3.8	21,600	6.3	24,840	7.3	820	1,465	2,001
	7	7	15	29	2.5	2.5	4.8	12,960	3.8	21,600	6.3	24,840	7.3	820	1,465	2,001
	9	9	12	30	3.2	3.2	3.9	12,960	3.8	21,600	6.3	24,840	7.3	820	1,465	2,001

Примечание:

1. Производительность охлаждения указана для следующих условий: температура в помещении 27 °Сст / 19 °Свт; температура наружного воздуха 35 °Сст
2. Производительность нагрева указана для следующих условий: температура в помещении 20 °Сст; температура наружного воздуха 7 °Сст / 6 °Сст
3. Общая производительность подключенных внутренних блоков не должна превышать 30 кБте/ч

MU3M21

Режим работы	Комбинации внутренних блоков (кБте/ч)				Охлаждение											
					Производительность (кВт)			Общая производительность						Потребляемая мощность (Вт)		
								Минимум		Номинал		Максимум				
	БЛОК A	БЛОК B	БЛОК C	Всего	БЛОК A	БЛОК B	БЛОК C	Бте/ч	кВт	Бте/ч	кВт	Бте/ч	кВт	Минимум	Номинал	Максимум
1 Блок	5	-	-	5	1.5	-	-	3,600	1.1	5,000	1.5	6,000	1.8	256	388	564
	7	-	-	7	2.1	-	-	4,200	1.2	7,000	2.1	8,400	2.5	280	503	667
	9	-	-	9	2.6	-	-	5,400	1.6	9,000	2.6	10,800	3.2	378	633	872
	12	-	-	12	3.5	-	-	7,200	2.1	12,000	3.5	14,400	4.2	503	875	1,179
	15	-	-	15	4.4	-	-	8,520	2.5	14,200	4.2	17,040	5.0	606	1,072	1,366
	18	-	-	18	5.3	-	-	10,800	3.2	18,000	5.3	21,600	6.3	793	1,398	1,890
2 Блока	5	5	-	10	1.5	1.5	-	6,000	1.8	10,000	2.9	12,000	3.5	406	676	914
	5	7	-	12	1.5	2.1	-	7,200	2.1	12,000	3.5	14,400	4.2	478	831	1,120
	5	9	-	14	1.5	2.6	-	8,400	2.5	14,000	4.1	16,800	4.9	576	991	1,335
	7	7	-	14	2.1	2.1	-	8,400	2.5	14,000	4.1	16,800	4.9	576	991	1,335
	7	9	-	16	2.1	2.6	-	9,600	2.8	16,000	4.7	19,200	5.6	651	1,157	1,573
	5	12	-	17	1.5	3.5	-	10,200	3.0	17,000	5.0	20,400	6.0	702	1,242	1,720
	9	9	-	18	2.6	2.6	-	10,800	3.2	18,000	5.3	21,600	6.3	753	1,328	1,842
	7	12	-	19	2.1	3.5	-	11,400	3.3	19,000	5.6	22,800	6.7	779	1,430	2,039
	5	15	-	20	1.5	4.4	-	12,000	3.5	20,000	5.9	23,100	6.8	831	1,530	2,091
	9	12	-	21	2.6	3.5	-	12,600	3.7	21,000	6.2	23,100	6.8	884	1,632	2,091
	7	15	-	22	2.1	4.4	-	12,600	3.7	21,000	6.2	23,100	6.8	884	1,632	2,091
	5	18	-	23	1.5	5.3	-	12,600	3.7	21,000	6.2	23,100	6.8	884	1,632	2,091
	9	15	-	24	2.6	4.4	-	12,600	3.7	21,000	6.2	23,100	6.8	884	1,632	2,091
	12	12	-	24	3.5	3.5	-	12,600	3.7	21,000	6.2	23,100	6.8	884	1,632	2,091
	9	18	-	27	2.6	5.3	-	12,600	3.7	21,000	6.2	23,100	6.8	884	1,632	2,091
	12	15	-	27	3.5	4.4	-	12,600	3.7	21,000	6.2	23,100	6.8	884	1,632	2,091
	12	18	-	30	3.5	5.3	-	12,600	3.7	21,000	6.2	23,100	6.8	884	1,632	2,091
	15	15	-	30	4.4	4.4	-	12,600	3.7	21,000	6.2	23,100	6.8	884	1,632	2,091
	15	18	-	33	4.4	5.3	-	12,600	3.7	21,000	6.2	23,100	6.8	884	1,632	2,091
3 Блока	5	5	5	15	1.5	1.5	1.5	9,000	2.6	15,000	4.4	18,000	5.3	571	1,020	1,388
	5	5	7	17	1.5	1.5	2.1	10,200	3.0	17,000	5.0	20,400	6.0	667	1,180	1,634
	5	5	9	19	1.5	1.5	2.6	11,400	3.3	19,000	5.6	22,800	6.7	740	1,359	1,908
	5	7	7	19	1.5	2.1	2.1	11,400	3.3	19,000	5.6	22,800	6.7	740	1,359	1,908
	5	7	9	21	1.5	2.1	2.6	12,600	3.7	21,000	6.2	25,000	7.3	840	1,550	2,169
	7	7	7	21	2.1	2.1	2.1	12,600	3.7	21,000	6.2	25,000	7.3	840	1,550	2,169
	5	5	12	22	1.5	1.5	3.5	12,600	3.7	21,000	6.2	25,000	7.3	840	1,550	2,169
	5	9	9	23	1.5	2.6	2.6	12,600	3.7	21,000	6.2	25,000	7.3	840	1,550	2,169
	7	7	9	23	2.1	2.1	2.6	12,600	3.7	21,000	6.2	25,000	7.3	840	1,550	2,169
	5	7	12	24	1.5	2.1	3.5	12,600	3.7	21,000	6.2	25,000	7.3	840	1,550	2,169
	5	5	15	25	1.5	1.5	4.4	12,600	3.7	21,000	6.2	25,000	7.3	840	1,550	2,169
	7	9	9	25	2.1	2.6	2.6	12,600	3.7	21,000	6.2	25,000	7.3	840	1,550	2,169
	5	9	12	26	1.5	2.6	3.5	12,600	3.7	21,000	6.2	25,000	7.3	840	1,550	2,169
	7	7	12	26	2.1	2.1	3.5	12,600	3.7	21,000	6.2	25,000	7.3	840	1,550	2,169
	5	7	15	27	1.5	2.1	4.4	12,600	3.7	21,000	6.2	25,000	7.3	840	1,550	2,169
	9	9	9	27	2.6	2.6	2.6	12,600	3.7	21,000	6.2	25,000	7.3	840	1,550	2,169
	7	9	12	28	2.1	2.6	3.5	12,600	3.7	21,000	6.2	25,000	7.3	840	1,550	2,169
	5	9	15	29	1.5	2.6	4.4	12,600	3.7	21,000	6.2	25,000	7.3	840	1,550	2,169
	5	12	12	29	1.5	3.5	3.5	12,600	3.7	21,000	6.2	25,000	7.3	840	1,550	2,169
	7	7	15	29	2.1	2.1	4.4	12,600	3.7	21,000	6.2	25,000	7.3	840	1,550	2,169
	9	9	12	30	2.6	2.6	3.5	12,600	3.7	21,000	6.2	25,000	7.3	840	1,550	2,169
	7	9	15	31	2.1	2.6	4.4	12,600	3.7	21,000	6.2	25,000	7.3	840	1,550	2,169
	7	12	12	31	2.1	3.5	3.5	12,600	3.7	21,000	6.2	25,000	7.3	840	1,550	2,169
	5	12	15	32	1.5	3.5	4.4	12,600	3.7	21,000	6.2	25,000	7.3	840	1,550	2,169
	5	9	18	32	1.5	2.6	5.3	12,600	3.7	21,000	6.2	25,000	7.3	840	1,550	2,169
	7	7	18	32	2.1	2.1	5.3	12,600	3.7	21,000	6.2	25,000	7.3	840	1,550	2,169
	9	9	15	33	2.6	2.6	4.4	12,600	3.7	21,000	6.2	25,000	7.3	840	1,550	2,169
	9	12	12	33	2.6	3.5	3.5	12,600	3.7	21,000	6.2	25,000	7.3	840	1,550	2,169

Примечание:

1. Производительность охлаждения указана для следующих условий: температура в помещении 27 °Сст / 19 °Свт; температура наружного воздуха 35 °Сст
2. Производительность нагрева указана для следующих условий: температура в помещении 20 °Сст; температура наружного воздуха 7 °Сст / 6 °Сст
3. Общая производительность подключенных внутренних блоков не должна превышать 33 кБте/ч

Режим работы	Комбинации внутренних блоков (кБте/ч)				Нагрев											
					Производительность (кВт)			Общая производительность						Потребляемая мощность (Вт)		
								Минимум		Номинал		Максимум				
	БЛОК A	БЛОК B	БЛОК C	Всего	БЛОК A	БЛОК B	БЛОК C	Бте/ч	кВт	Бте/ч	кВт	Бте/ч	кВт	Минимум	Номинал	Максимум
1 Блок	5	-	-	5	1.6	-	-	4,000	1.2	5,500	1.6	6,325	1.9	265	394	566
	7	-	-	7	2.5	-	-	5,040	1.5	8,400	2.5	9,660	2.8	335	575	715
	9	-	-	9	3.2	-	-	6,480	1.9	10,800	3.2	12,420	3.6	429	751	941
	12	-	-	12	3.9	-	-	7,920	2.3	13,200	3.9	15,180	4.4	526	935	1,178
	15	-	-	15	4.8	-	-	9,900	2.9	16,500	4.8	18,975	5.6	675	1,183	1,554
	18	-	-	18	5.8	-	-	11,880	3.5	19,800	5.8	22,770	6.7	829	1,472	1,922
2 Блока	5	5	-	10	1.6	1.6	-	7,200	2.1	12,000	3.5	13,800	4.0	453	788	1,005
	5	7	-	12	1.6	2.5	-	8,640	2.5	14,400	4.2	16,560	4.9	546	965	1,265
	5	9	-	14	1.6	3.2	-	10,080	3.0	16,800	4.9	19,320	5.7	665	1,150	1,508
	7	7	-	14	2.5	2.5	-	10,080	3.0	16,800	4.9	19,320	5.7	665	1,150	1,508
	7	9	-	16	2.5	3.2	-	11,520	3.4	19,200	5.6	22,080	6.5	763	1,342	1,761
	5	12	-	17	1.6	3.9	-	12,240	3.6	20,400	6.0	23,460	6.9	813	1,399	1,892
	9	9	-	18	3.2	3.2	-	12,960	3.8	21,600	6.3	24,840	7.3	863	1,484	2,087
	7	12	-	19	2.5	3.9	-	13,320	3.9	22,200	6.5	25,530	7.5	888	1,542	2,196
	5	15	-	20	1.6	4.8	-	13,740	4.0	22,900	6.7	26,335	7.7	914	1,601	2,310
	9	12	-	21	3.2	3.9	-	14,400	4.2	24,000	7.0	26,500	7.8	965	1,690	2,368
	7	15	-	22	2.5	4.8	-	14,400	4.2	24,000	7.0	26,500	7.8	965	1,690	2,368
	5	18	-	23	3.2	4.8	-	14,400	4.2	24,000	7.0	26,500	7.8	965	1,690	2,368
	9	15	-	24	3.9	3.9	-	14,400	4.2	24,000	7.0	26,500	7.8	965	1,690	2,368
	12	12	-	24	3.2	5.8	-	14,400	4.2	24,000	7.0	26,500	7.8	965	1,690	2,368
	9	18	-	27	3.9	4.8	-	14,400	4.2	24,000	7.0	26,500	7.8	965	1,690	2,368
	12	15	-	27	3.9	5.8	-	14,400	4.2	24,000	7.0	26,500	7.8	965	1,690	2,368
	12	18	-	30	4.8	4.8	-	14,400	4.2	24,000	7.0	26,500	7.8	965	1,690	2,368
	15	15	-	30	4.8	4.8	-	14,400	4.2	24,000	7.0	26,500	7.8	965	1,690	2,368
	15	18	-	33	4.8	5.8	-	14,400	4.2	24,000	7.0	26,500	7.8	965	1,690	2,368
3 Блока	5	5	5	15	1.6	1.6	1.6	10,800	3.2	18,000	5.3	20,700	6.1	678	1,196	1,551
	5	5	7	17	1.6	1.6	2.5	12,240	3.6	20,400	6.0	23,460	6.9	772	1,383	1,797
	5	5	9	19	1.6	1.6	3.2	13,320	3.9	22,200	6.5	25,530	7.5	844	1,521	2,118
	5	7	7	19	1.6	2.5	2.5	13,320	3.9	22,200	6.5	25,530	7.5	844	1,521	2,118
	5	7	9	21	1.6	2.5	3.2	14,400	4.2	24,000	7.0	26,500	7.8	917	1,667	2,305
	7	7	7	21	2.5	2.5	2.5	14,400	4.2	24,000	7.0	26,500	7.8	917	1,667	2,305
	5	5	12	22	1.6	1.6	3.9	14,400	4.2	24,000	7.0	26,500	7.8	917	1,667	2,305
	5	9	9	23	1.6	3.2	3.2	14,400	4.2	24,000	7.0	26,500	7.8	917	1,667	2,305
	7	7	9	23	2.5	2.5	3.2	14,400	4.2	24,000	7.0	26,500	7.8	917	1,667	2,305
	5	7	12	24	1.6	2.5	3.9	14,400	4.2	24,000	7.0	26,500	7.8	917	1,667	2,305
	5	5	15	25	1.6	1.6	4.8	14,400	4.2	24,000	7.0	26,500	7.8	917	1,667	2,305
	7	9	9	25	2.5	3.2	3.2	14,400	4.2	24,000	7.0	26,500	7.8	917	1,667	2,305
	5	9	12	26	1.6	3.2	3.9	14,400	4.2	24,000	7.0	26,500	7.8	917	1,667	2,305
	7	7	12	26	2.5	2.5	3.9	14,400	4.2	24,000	7.0	26,500	7.8	917	1,667	2,305
	5	7	15	27	1.6	2.5	4.8	14,400	4.2	24,000	7.0	26,500	7.8	917	1,667	2,305
	9	9	9	27	3.2	3.2	3.2	14,400	4.2	24,000	7.0	26,500	7.8	917	1,667	2,305
	7	9	12	28	2.5	3.2	3.9	14,400	4.2	24,000	7.0	26,500	7.8	917	1,667	2,305
	5	9	15	29	1.6	3.2	4.8	14,400	4.2	24,000	7.0	26,500	7.8	917	1,667	2,305
	5	12	12	29	1.6	3.9	3.9	14,400	4.2	24,000	7.0	26,500	7.8	917	1,667	2,305
	7	7	15	29	2.5	2.5	4.8	14,400	4.2	24,000	7.0	26,500	7.8	917	1,667	2,305
	9	9	12	30	3.2	3.2	3.9	14,400	4.2	24,000	7.0	26,500	7.8	917	1,667	2,305
	7	9	15	31	2.5	3.2	4.8	14,400	4.2	24,000	7.0	26,500	7.8	917	1,667	2,305
	7	12	12	31	2.5	3.9	3.9	14,400	4.2	24,000	7.0	26,500	7.8	917	1,667	2,305
	5	12	15	32	1.6	3.9	4.8	14,400	4.2	24,000	7.0	26,500	7.8	917	1,667	2,305
	5	9	18	32	1.6	3.2	5.8	14,400	4.2	24,000	7.0	26,500	7.8	917	1,667	2,305
	7	7	18	32	2.5	2.5	5.8	14,400	4.2	24,000	7.0	26,500	7.8	917	1,667	2,305
	9	9	15	33	3.2	3.2	4.8	14,400	4.2	24,000	7.0	26,500	7.8	917	1,667	2,305
	9	12	12	33	3.2	3.9	3.9	14,400	4.2	24,000	7.0	26,500	7.8	917	1,667	2,305

Примечание:

1. Производительность охлаждения указана для следующих условий: температура в помещении 27 °Сст / 19 °Свт; температура наружного воздуха 35 °Сст
2. Производительность нагрева указана для следующих условий: температура в помещении 20 °Сст; температура наружного воздуха 7 °Сст / 6 °Сст
3. Общая производительность подключенных внутренних блоков не должна превышать 33 кБте/ч

MU4M25

Режим работы	Комбинации внутренних блоков (кБте/ч)					Охлаждение												
						Производительность (кВт)				Общая производительность						Потребляемая мощность (Вт)		
										Минимум		Номинал		Максимум				
	БЛОК A	БЛОК B	БЛОК C	БЛОК D	Всего	БЛОК A	БЛОК B	БЛОК C	БЛОК D	Бте/ч	кВт	Бте/ч	кВт	Бте/ч	кВт	Минимум	Номинал	Максимум
1 Блок	5	-	-	-	5	1.5	-	-	-	4,500	1.3	5,000	1.5	6,000	1.8	416	467	684
	7	-	-	-	7	2.1	-	-	-	4,800	1.4	7,000	2.1	8,400	2.5	416	551	741
	9	-	-	-	9	2.6	-	-	-	5,400	1.6	9,000	2.6	10,800	3.2	416	689	961
	12	-	-	-	12	3.5	-	-	-	7,200	2.1	12,000	3.5	14,400	4.2	551	944	1,287
	15	-	-	-	15	4.4	-	-	-	8,520	2.5	14,200	4.2	17,040	5.0	661	1,149	1,557
	18	-	-	-	18	5.3	-	-	-	10,800	3.2	18,000	5.3	21,600	6.3	858	1,482	2,013
	24	-	-	-	24	7.0	-	-	-	14,400	4.2	24,000	7.0	25,500	7.5	1,149	2,026	2,830
2 Блока	5	5	-	-	10	1.5	1.5	-	-	6,000	1.8	10,000	2.9	12,000	3.5	423	696	952
	5	7	-	-	12	1.5	2.1	-	-	7,200	2.1	12,000	3.5	14,400	4.2	496	850	1,158
	5	9	-	-	14	1.5	2.6	-	-	8,400	2.5	14,000	4.1	16,800	4.9	595	1,034	1,370
	7	7	-	-	14	2.1	2.1	-	-	8,400	2.5	14,000	4.1	16,800	4.9	595	1,034	1,370
	7	9	-	-	16	2.1	2.6	-	-	9,600	2.8	16,000	4.7	19,200	5.6	670	1,196	1,588
	5	12	-	-	17	1.5	3.5	-	-	10,200	3.0	17,000	5.0	20,400	6.0	721	1,279	1,715
	9	9	-	-	18	2.6	2.6	-	-	10,800	3.2	18,000	5.3	21,600	6.3	772	1,362	1,812
	7	12	-	-	19	2.1	3.5	-	-	11,400	3.3	19,000	5.6	22,800	6.7	798	1,446	1,943
	5	15	-	-	20	1.5	4.4	-	-	12,000	3.5	20,000	5.9	24,000	7.0	850	1,532	2,042
	9	12	-	-	21	2.6	3.5	-	-	12,600	3.7	21,000	6.2	24,150	7.1	902	1,618	2,089
	7	15	-	-	22	2.1	4.4	-	-	13,200	3.9	22,000	6.4	25,300	7.4	955	1,676	2,230
	5	18	-	-	23	1.5	5.3	-	-	13,800	4.0	23,000	6.7	26,450	7.8	981	1,764	2,426
	9	15	-	-	24	2.6	4.4	-	-	14,400	4.2	24,000	7.0	28,800	8.4	1,034	1,865	2,756
	12	12	-	-	24	3.5	3.5	-	-	14,400	4.2	24,000	7.0	28,800	8.4	1,034	1,865	2,756
	7	18	-	-	25	2.1	5.3	-	-	14,400	4.2	24,000	7.0	28,800	8.4	1,034	1,865	2,756
	9	18	-	-	27	2.6	5.3	-	-	14,400	4.2	24,000	7.0	28,800	8.4	1,034	1,865	2,756
	12	15	-	-	27	3.5	4.4	-	-	14,400	4.2	24,000	7.0	28,800	8.4	1,034	1,865	2,756
	5	24	-	-	29	1.5	7.0	-	-	14,400	4.2	24,000	7.0	28,800	8.4	1,034	1,865	2,756
	12	18	-	-	30	3.5	5.3	-	-	14,400	4.2	24,000	7.0	28,800	8.4	1,034	1,865	2,756
	15	15	-	-	30	4.4	4.4	-	-	14,400	4.2	24,000	7.0	29,000	8.5	1,034	1,865	2,814
	7	24	-	-	31	2.1	7.0	-	-	14,400	4.2	24,000	7.0	29,000	8.5	1,034	1,865	2,814
	9	24	-	-	33	2.6	7.0	-	-	14,400	4.2	24,000	7.0	29,000	8.5	1,034	1,865	2,814
	15	18	-	-	33	4.4	5.3	-	-	14,400	4.2	24,000	7.0	29,000	8.5	1,034	1,865	2,814
	18	18	-	-	36	5.3	5.3	-	-	14,400	4.2	24,000	7.0	29,000	8.5	1,034	1,865	2,814
	12	24	-	-	36	3.5	7.0	-	-	14,400	4.2	24,000	7.0	29,000	8.5	1,034	1,865	2,814
3 Блока	5	5	5	-	15	1.5	1.5	1.5	-	9,000	2.6	15,000	4.4	18,000	5.3	583	1,023	1,405
	5	5	7	-	17	1.5	1.5	2.1	-	10,200	3.0	17,000	5.0	20,400	6.0	678	1,176	1,613
	5	5	9	-	19	1.5	1.5	2.6	-	11,400	3.3	19,000	5.6	22,800	6.7	750	1,333	1,826
	5	7	7	-	19	1.5	2.1	2.1	-	11,400	3.3	19,000	5.6	22,800	6.7	750	1,333	1,826
	5	7	9	-	21	1.5	2.1	2.6	-	12,600	3.7	21,000	6.2	25,200	7.4	848	1,494	2,096
	7	7	7	-	21	2.1	2.1	2.1	-	12,600	3.7	21,000	6.2	25,200	7.4	848	1,494	2,096
	5	5	12	-	22	1.5	1.5	3.5	-	13,200	3.9	22,000	6.4	26,400	7.7	897	1,548	2,234
	5	9	9	-	23	1.5	2.6	2.6	-	13,800	4.0	23,000	6.7	27,600	8.1	922	1,630	2,441
	7	7	9	-	23	2.1	2.1	2.6	-	13,800	4.0	23,000	6.7	27,600	8.1	922	1,630	2,441
	5	7	12	-	24	1.5	2.1	3.5	-	14,400	4.2	24,000	7.0	28,800	8.4	972	1,714	2,617
	5	5	15	-	25	1.5	1.5	4.4	-	14,400	4.2	24,000	7.0	28,800	8.4	972	1,714	2,617
	7	9	9	-	25	2.1	2.6	2.6	-	14,400	4.2	24,000	7.0	28,800	8.4	972	1,714	2,617
	5	9	12	-	26	1.5	2.6	3.5	-	14,400	4.2	24,000	7.0	28,800	8.4	972	1,714	2,617
	7	7	12	-	26	2.1	2.1	3.5	-	14,400	4.2	24,000	7.0	28,800	8.4	972	1,714	2,617
	5	7	15	-	27	1.5	2.1	4.4	-	14,400	4.2	24,000	7.0	28,800	8.4	972	1,714	2,617
	9	9	9	-	27	2.6	2.6	2.6	-	14,400	4.2	24,000	7.0	28,800	8.4	972	1,714	2,617
	7	9	12	-	28	2.1	2.6	3.5	-	14,400	4.2	24,000	7.0	28,800	8.4	972	1,714	2,617
	5	5	18	-	28	1.5	1.5	5.3	-	14,400	4.2	24,000	7.0	28,800	8.4	972	1,714	2,617
	5	9	15	-	29	1.5	2.6	4.4	-	14,400	4.2	24,000	7.0	28,800	8.4	972	1,714	2,617
	5	12	12	-	29	1.5	3.5	3.5	-	14,400	4.2	24,000	7.0	28,800	8.4	972	1,714	2,617
	7	7	15	-	29	2.1	2.1	4.4	-	14,400	4.2	24,000	7.0	28,800	8.4	972	1,714	2,617
	5	7	18	-	30	1.5	2.1	5.3	-	14,400	4.2	24,000	7.0	28,800	8.4	972	1,714	2,617
	9	9	12	-	30	2.6	2.6	3.5	-	14,400	4.2	24,000	7.0	28,800	8.4	972	1,714	2,617
	7	9	15	-	31	2.1	2.6	4.4	-	14,400	4.2	24,000	7.0	29,000	8.5	972	1,714	2,677
	7	12	12	-	31	2.1	3.5	3.5	-	14,400	4.2	24,000	7.0	29,000	8.5	972	1,714	2,677
	5	12	15	-	32	1.5	3.5	4.4	-	14,400	4.2	24,000	7.0	29,000	8.5	972	1,714	2,677
	5	9	18	-	32	1.5	2.6	5.3	-	14,400	4.2	24,000	7.0	29,000	8.5	972	1,714	2,677
	7	7	18	-	32	2.1	2.1	5.3	-	14,400	4.2	24,000	7.0	29,000	8.5	972	1,714	2,677
	9	9	15	-	33	2.6	2.6	4.4	-	14,400	4.2	24,000	7.0	29,000	8.5	972	1,714	2,677
	9	12	12	-	33	2.6	3.5	3.5	-	14,400	4.2	24,000	7.0	29,000	8.5	972	1,714	2,677
	7	9	18	-	34	2.1	2.6	5.3	-	14,400	4.2	24,000	7.0	29,000	8.5	972	1,714	2,677
	7	12	15	-	34	2.1	3.5	4.4	-	14,400	4.2	24,000	7.0	29,000	8.5	972	1,714	2,677
	5	5	24	-	34	1.5	1.5	7.0	-	14,400	4.2	24,000	7.0	29,000	8.5	972	1,714	2,677
	5	12	18	-	35	1.5	3.5	5.3	-	14,400	4.2	24,000	7.0	29,000	8.5	972	1,714	2,677
	5	15	15	-	35	1.5	4.4	4.4	-	14,400	4.2	24,000	7.0	29,000	8.5	972	1,714	2,677
	5	7	24	-	36	1.5	2.1	7.0	-	14,400	4.2	24,000	7.0	29,000	8.5	972	1,714	2,677
	9	12	15	-	36	2.6	3.5	4.4	-	14,400	4.2	24,000	7.0	29,000	8.5	972	1,714	2,677
	12	12	12	-	36	3.5	3.5	3.5	-	14,400	4.2	24,000	7.0	29,000	8.5	972	1,714	2,677
	9	9	18	-	36	2.6	2.6	5.3	-	14,400	4.2	24,000	7.0	29,000	8.5	972	1,714	2,677
	7	12	18	-	37	2.1	3.5	5.3	-	14,400	4.2	24,000	7.0	29,000	8.5	972	1,714	2,677
	7	15	15	-	37	2.1	4.4	4.4	-	14,400	4.2	24,000	7.0	29,000	8.5	972	1,714	2,677
	5	9	24	-	38	1.5	2.6	7.0	-	14,400	4.2	24,000	7.0	29,000	8.5	972	1,714	2,677
	5	15	18	-	38	1.5	4.4	5.3	-	14,400	4.2	24,000	7.0	29,000	8.5	972	1,714	2,677
	7	7	24	-	38	2.1	2.1	7.0	-	14,400	4.2	24,000	7.0	29,000	8.5	972	1,714	2,677
	9	12	18	-	39	2.6	3.5	5.3	-	14,400	4.2	24,000	7.0	29,000	8.5	972	1,714	2,677
	9	15	15	-	39	2.6	4.4	4.4	-	14,400	4.2	24,000	7.0	29,000	8.5	972	1,714	2,677
	12	12	15	-	39	3.5	3.5	4.4	-	14,400	4.2	24,000	7.0	29,000	8.5	972	1,714	2,677

Примечание:

1. Производительность охлаждения указана для следующих условий: температура в помещении 27 °Сст / 19 °Свт; температура наружного воздуха 35 °Сст
2. Производительность нагрева указана для следующих условий: температура в помещении 20 °Сст; температура наружного воздуха 7 °Сст / 6 °Сст
3. Общая производительность подключенных внутренних блоков не должна превышать 39 кБте/ч

Режим работы	Комбинации внутренних блоков (кБте/ч)					Охлаждение												
						Производительность (кВт)				Общая производительность						Потребляемая мощность (Вт)		
										Минимум		Номинал		Максимум				
1 Блок	БЛОК A	БЛОК B	БЛОК C	БЛОК D	Всего	БЛОК A	БЛОК B	БЛОК C	БЛОК D	Бте/ч	кВт	Бте/ч	кВт	Бте/ч	кВт	Минимум	Номинал	Максимум
	5	5	5	5	20	1.5	1.5	1.5	1.5	12,000	3.5	20,000	5.9	24,000	7.0	759	1,342	1,823
	5	5	5	7	22	1.5	1.5	1.5	2.1	13,200	3.9	22,000	6.4	26,400	7.7	853	1,471	2,122
	5	5	5	9	24	1.5	1.5	1.5	2.6	14,400	4.2	24,000	7.0	28,800	8.4	924	1,628	2,436
	5	5	7	7	24	1.5	1.5	2.1	2.1	14,400	4.2	24,000	7.0	28,800	8.4	924	1,628	2,436
	5	5	7	9	26	1.5	1.5	2.1	2.6	14,400	4.2	24,000	7.0	28,800	8.4	924	1,628	2,436
	5	7	7	7	26	1.5	2.1	2.1	2.1	14,400	4.2	24,000	7.0	28,800	8.4	924	1,628	2,436
	5	5	5	12	27	1.5	1.5	1.5	3.5	14,400	4.2	24,000	7.0	28,800	8.4	924	1,628	2,436
	5	5	9	9	28	1.5	1.5	2.6	2.6	14,400	4.2	24,000	7.0	28,800	8.4	924	1,628	2,436
	5	7	7	9	28	1.5	2.1	2.1	2.6	14,400	4.2	24,000	7.0	28,800	8.4	924	1,628	2,436
	7	7	7	7	28	2.1	2.1	2.1	2.1	14,400	4.2	24,000	7.0	28,800	8.4	924	1,628	2,436
	5	5	7	12	29	1.5	1.5	2.1	3.5	14,400	4.2	24,000	7.0	28,800	8.4	924	1,628	2,436
	5	5	5	15	30	1.5	1.5	1.5	4.4	14,400	4.2	24,000	7.0	29,000	8.5	924	1,628	2,482
	5	7	9	9	30	1.5	2.1	2.6	2.6	14,400	4.2	24,000	7.0	29,000	8.5	924	1,628	2,482
	7	7	7	9	30	2.1	2.1	2.1	2.6	14,400	4.2	24,000	7.0	29,000	8.5	924	1,628	2,482
	5	5	9	12	31	1.5	1.5	2.6	3.5	14,400	4.2	24,000	7.0	29,000	8.5	924	1,628	2,482
	5	7	7	12	31	1.5	2.1	2.1	3.5	14,400	4.2	24,000	7.0	29,000	8.5	924	1,628	2,482
	5	5	7	15	32	1.5	1.5	2.1	4.4	14,400	4.2	24,000	7.0	29,000	8.5	924	1,628	2,482
	7	7	9	9	32	2.1	2.1	2.6	2.6	14,400	4.2	24,000	7.0	29,000	8.5	924	1,628	2,482
	5	9	9	9	32	1.5	2.6	2.6	2.6	14,400	4.2	24,000	7.0	29,000	8.5	924	1,628	2,482
	5	5	5	18	33	1.5	1.5	1.5	5.3	14,400	4.2	24,000	7.0	29,000	8.5	924	1,628	2,482
	5	7	9	12	33	1.5	2.1	2.6	3.5	14,400	4.2	24,000	7.0	29,000	8.5	924	1,628	2,482
	7	7	7	12	33	2.1	2.1	2.1	3.5	14,400	4.2	24,000	7.0	29,000	8.5	924	1,628	2,482
4 Блока	5	5	9	15	34	1.5	1.5	2.6	4.4	14,400	4.2	24,000	7.0	29,000	8.5	924	1,628	2,482
	5	5	12	12	34	1.5	1.5	3.5	3.5	14,400	4.2	24,000	7.0	29,000	8.5	924	1,628	2,482
	5	7	7	15	34	1.5	2.1	2.1	4.4	14,400	4.2	24,000	7.0	29,000	8.5	924	1,628	2,482
	7	9	9	9	34	2.1	2.6	2.6	2.6	14,400	4.2	24,000	7.0	29,000	8.5	924	1,628	2,482
	5	5	7	18	35	1.5	1.5	2.1	5.3	14,400	4.2	24,000	7.0	29,000	8.5	924	1,628	2,482
	5	9	9	12	35	1.5	2.6	2.6	3.5	14,400	4.2	24,000	7.0	29,000	8.5	924	1,628	2,482
	7	7	9	12	35	2.1	2.1	2.6	3.5	14,400	4.2	24,000	7.0	29,000	8.5	924	1,628	2,482
	5	7	9	15	36	1.5	2.1	2.6	4.4	14,400	4.2	24,000	7.0	29,000	8.5	924	1,628	2,482
	5	7	12	12	36	1.5	2.1	3.5	3.5	14,400	4.2	24,000	7.0	29,000	8.5	924	1,628	2,482
	7	7	7	15	36	2.1	2.1	2.1	4.4	14,400	4.2	24,000	7.0	29,000	8.5	924	1,628	2,482
	9	9	9	9	36	2.6	2.6	2.6	2.6	14,400	4.2	24,000	7.0	29,000	8.5	924	1,628	2,482
	5	5	9	18	37	1.5	1.5	2.6	5.3	14,400	4.2	24,000	7.0	29,000	8.5	924	1,628	2,482
	5	5	12	15	37	1.5	1.5	3.5	4.4	14,400	4.2	24,000	7.0	29,000	8.5	924	1,628	2,482
	5	7	7	18	37	1.5	2.1	2.1	5.3	14,400	4.2	24,000	7.0	29,000	8.5	924	1,628	2,482
	7	9	9	12	37	2.1	2.6	2.6	3.5	14,400	4.2	24,000	7.0	29,000	8.5	924	1,628	2,482
	5	9	9	15	38	1.5	2.6	2.6	4.4	14,400	4.2	24,000	7.0	29,000	8.5	924	1,628	2,482
	7	7	9	15	38	2.1	2.1	2.6	4.4	14,400	4.2	24,000	7.0	29,000	8.5	924	1,628	2,482
	7	7	12	12	38	2.1	2.1	3.5	3.5	14,400	4.2	24,000	7.0	29,000	8.5	924	1,628	2,482
	5	5	5	24	39	1.5	1.5	1.5	7.0	14,400	4.2	24,000	7.0	29,000	8.5	924	1,628	2,482
	5	7	9	18	39	1.5	2.1	2.6	5.3	14,400	4.2	24,000	7.0	29,000	8.5	924	1,628	2,482
	5	7	12	15	39	1.5	2.1	3.5	4.4	14,400	4.2	24,000	7.0	29,000	8.5	924	1,628	2,482
	9	9	9	12	39	2.6	2.6	2.6	3.5	14,400	4.2	24,000	7.0	29,000	8.5	924	1,628	2,482
	7	7	7	18	39	2.1	2.1	2.1	5.3	14,400	4.2	24,000	7.0	29,000	8.5	924	1,628	2,482

Примечание:

1. Производительность охлаждения указана для следующих условий: температура в помещении 27 °Сст / 19 °Свт; температура наружного воздуха 35 °Сст
2. Производительность нагрева указана для следующих условий: температура в помещении 20 °Сст; температура наружного воздуха 7 °Сст / 6 °Сст
3. Общая производительность подключенных внутренних блоков не должна превышать 39 кБте/ч

MU4M25

Режим работы	Комбинации внутренних блоков (кБте/ч)					Нагрев												
						Производительность (кВт)				Общая производительность						Потребляемая мощность (Вт)		
										Минимум		Номинал		Максимум				
	БЛОК A	БЛОК B	БЛОК C	БЛОК D	Всего	БЛОК A	БЛОК B	БЛОК C	БЛОК D	Бте/ч	кВт	Бте/ч	кВт	Бте/ч	кВт	Минимум	Номинал	Максимум
1 Блок	5	-	-	-	5	1.6	-	-	-	5,000	1.5	5,500	1.6	6,325	1.9	610	610	747
	7	-	-	-	7	2.5	-	-	-	5,500	1.6	8,400	2.5	9,660	2.8	610	665	862
	9	-	-	-	9	3.2	-	-	-	6,480	1.9	10,800	3.2	12,420	3.6	610	864	1,126
	12	-	-	-	12	3.9	-	-	-	7,920	2.3	13,200	3.9	15,180	4.4	610	1,067	1,399
	15	-	-	-	15	4.8	-	-	-	9,900	2.9	16,500	4.8	18,975	5.6	778	1,337	1,823
	18	-	-	-	18	5.8	-	-	-	11,880	3.5	19,800	5.8	22,770	6.7	950	1,649	2,230
	24	-	-	-	24	7.4	-	-	-	15,240	4.5	25,400	7.4	26,670	7.8	1,246	2,172	2,654
2 Блока	5	5	-	-	10	1.6	1.6	-	-	7,200	2.1	12,000	3.5	14,400	4.2	471	808	1,130
	5	7	-	-	12	1.6	2.5	-	-	8,640	2.5	14,400	4.2	17,280	5.1	566	983	1,397
	5	9	-	-	14	1.6	3.2	-	-	10,080	3.0	16,800	4.9	20,160	5.9	685	1,163	1,643
	7	7	-	-	14	2.5	2.5	-	-	10,080	3.0	16,800	4.9	20,160	5.9	685	1,163	1,643
	7	9	-	-	16	2.5	3.2	-	-	11,520	3.4	19,200	5.6	23,040	6.8	783	1,348	1,928
	5	12	-	-	17	1.6	3.9	-	-	12,240	3.6	20,400	6.0	24,480	7.2	832	1,456	2,057
	9	9	-	-	18	3.2	3.2	-	-	12,960	3.8	21,600	6.3	25,920	7.6	882	1,537	2,189
	7	12	-	-	19	2.5	3.9	-	-	13,680	4.0	22,800	6.7	27,360	8.0	932	1,648	2,323
	5	15	-	-	20	1.6	4.8	-	-	14,400	4.2	24,000	7.0	28,800	8.4	983	1,732	2,459
	9	12	-	-	21	3.2	3.9	-	-	15,120	4.4	25,200	7.4	30,240	8.9	1,034	1,846	2,644
	7	15	-	-	22	2.5	4.8	-	-	15,840	4.6	26,400	7.7	31,680	9.3	1,085	1,932	2,877
	5	18	-	-	23	1.6	5.8	-	-	16,560	4.9	27,600	8.1	32,000	9.4	1,163	2,049	2,955
	9	15	-	-	24	3.2	4.8	-	-	17,280	5.1	28,800	8.4	32,000	9.4	1,215	2,138	2,955
	12	12	-	-	24	3.9	3.9	-	-	17,280	5.1	28,800	8.4	32,000	9.4	1,215	2,138	2,955
	7	18	-	-	25	2.5	5.8	-	-	17,280	5.1	28,800	8.4	32,000	9.4	1,215	2,138	2,955
	9	18	-	-	27	3.2	5.8	-	-	17,280	5.1	28,800	8.4	32,000	9.4	1,215	2,138	2,955
	12	15	-	-	27	3.9	4.8	-	-	17,280	5.1	28,800	8.4	32,000	9.4	1,215	2,138	2,955
	5	24	-	-	29	1.6	7.4	-	-	17,280	5.1	28,800	8.4	32,000	9.4	1,215	2,138	2,955
	12	18	-	-	30	3.9	5.8	-	-	17,280	5.1	28,800	8.4	32,000	9.4	1,215	2,138	2,955
	15	15	-	-	30	4.8	4.8	-	-	17,280	5.1	28,800	8.4	32,000	9.4	1,215	2,138	2,955
	7	24	-	-	31	2.5	7.4	-	-	17,280	5.1	28,800	8.4	32,000	9.4	1,215	2,138	2,955
	9	24	-	-	33	3.2	7.4	-	-	17,280	5.1	28,800	8.4	32,000	9.4	1,215	2,138	2,955
	15	18	-	-	33	4.8	5.8	-	-	17,280	5.1	28,800	8.4	32,000	9.4	1,215	2,138	2,955
	18	18	-	-	36	5.8	5.8	-	-	17,280	5.1	28,800	8.4	32,000	9.4	1,215	2,138	2,955
	12	24	-	-	36	3.9	7.4	-	-	17,280	5.1	28,800	8.4	32,000	9.4	1,215	2,138	2,955
3 Блока	5	5	5	-	15	1.6	1.6	1.6	-	10,800	3.2	18,000	5.3	21,600	6.3	690	1,192	1,662
	5	5	7	-	17	1.6	1.6	2.5	-	12,240	3.6	20,400	6.0	24,480	7.2	782	1,368	1,934
	5	5	9	-	19	1.6	1.6	3.2	-	13,680	4.0	22,800	6.7	27,360	8.0	876	1,549	2,183
	5	7	7	-	19	1.6	2.5	2.5	-	13,680	4.0	22,800	6.7	27,360	8.0	876	1,549	2,183
	5	7	9	-	21	1.6	2.5	3.2	-	15,120	4.4	25,200	7.4	30,240	8.9	972	1,735	2,486
	7	7	7	-	21	2.5	2.5	2.5	-	15,120	4.4	25,200	7.4	30,240	8.9	972	1,735	2,486
	5	5	12	-	22	1.6	1.6	3.9	-	15,840	4.6	26,400	7.7	31,680	9.3	1,020	1,817	2,650
	5	9	9	-	23	1.6	3.2	3.2	-	16,560	4.9	27,600	8.1	32,000	9.4	1,093	1,926	2,694
	7	7	9	-	23	2.5	2.5	3.2	-	16,560	4.9	27,600	8.1	32,000	9.4	1,093	1,926	2,694
	5	7	12	-	24	1.6	2.5	3.9	-	17,280	5.1	28,800	8.4	32,000	9.4	1,142	2,010	2,694
	5	5	15	-	25	1.6	1.6	4.8	-	17,280	5.1	28,800	8.4	32,000	9.4	1,142	2,010	2,694
	7	9	9	-	25	2.5	3.2	3.2	-	17,280	5.1	28,800	8.4	32,000	9.4	1,142	2,010	2,694
	5	9	12	-	26	1.6	3.2	3.9	-	17,280	5.1	28,800	8.4	32,000	9.4	1,142	2,010	2,694
	7	7	12	-	26	2.5	2.5	3.9	-	17,280	5.1	28,800	8.4	32,000	9.4	1,142	2,010	2,694
	5	7	15	-	27	1.6	2.5	4.8	-	17,280	5.1	28,800	8.4	32,000	9.4	1,142	2,010	2,694
	9	9	9	-	27	3.2	3.2	3.2	-	17,280	5.1	28,800	8.4	32,000	9.4	1,142	2,010	2,694
	7	9	12	-	28	2.5	3.2	3.9	-	17,280	5.1	28,800	8.4	32,000	9.4	1,142	2,010	2,694
	5	5	18	-	28	1.6	1.6	5.8	-	17,280	5.1	28,800	8.4	32,000	9.4	1,142	2,010	2,694
	5	9	15	-	29	1.6	3.2	4.8	-	17,280	5.1	28,800	8.4	32,000	9.4	1,142	2,010	2,694
	5	12	12	-	29	1.6	3.9	3.9	-	17,280	5.1	28,800	8.4	32,000	9.4	1,142	2,010	2,694
	7	7	15	-	29	2.5	2.5	4.8	-	17,280	5.1	28,800	8.4	32,000	9.4	1,142	2,010	2,694
	5	7	18	-	30	1.6	2.5	5.8	-	17,280	5.1	28,800	8.4	32,000	9.4	1,142	2,010	2,694
	9	9	12	-	30	3.2	3.2	3.9	-	17,280	5.1	28,800	8.4	32,000	9.4	1,142	2,010	2,694
	7	9	15	-	31	2.5	3.2	4.8	-	17,280	5.1	28,800	8.4	32,000	9.4	1,142	2,010	2,694
	7	12	12	-	31	2.5	3.9	3.9	-	17,280	5.1	28,800	8.4	32,000	9.4	1,142	2,010	2,694
	5	12	15	-	32	1.6	3.9	4.8	-	17,280	5.1	28,800	8.4	32,000	9.4	1,142	2,010	2,694
	5	9	18	-	32	1.6	3.2	5.8	-	17,280	5.1	28,800	8.4	32,000	9.4	1,142	2,010	2,694
	7	7	18	-	32	2.5	2.5	5.8	-	17,280	5.1	28,800	8.4	32,000	9.4	1,142	2,010	2,694
	9	9	15	-	33	3.2	3.2	4.8	-	17,280	5.1	28,800	8.4	32,000	9.4	1,142	2,010	2,694
	9	12	12	-	33	3.2	3.9	3.9	-	17,280	5.1	28,800	8.4	32,000	9.4	1,142	2,010	2,694
	7	9	18	-	34	2.5	3.2	5.8	-	17,280	5.1	28,800	8.4	32,000	9.4	1,142	2,010	2,694
	7	12	15	-	34	2.5	3.9	4.8	-	17,280	5.1	28,800	8.4	32,000	9.4	1,142	2,010	2,694
	5	5	24	-	34	1.6	1.6	7.4	-	17,280	5.1	28,800	8.4	32,000	9.4	1,142	2,010	2,694
	5	12	18	-	35	1.6	3.9	5.8	-	17,280	5.1	28,800	8.4	32,000	9.4	1,142	2,010	2,694
	5	15	15	-	35	1.6	4.8	4.8	-	17,280	5.1	28,800	8.4	32,000	9.4	1,142	2,010	2,694
	5	7	24	-	36	1.6	2.5	7.4	-	17,280	5.1	28,800	8.4	32,000	9.4	1,142	2,010	2,694
	9	12	15	-	36	3.2	3.9	4.8	-	17,280	5.1	28,800	8.4	32,000	9.4	1,142	2,010	2,694
	12	12	12	-	36	3.9	3.9	3.9	-	17,280	5.1	28,800	8.4	32,000	9.4	1,142	2,010	2,694
	9	9	18	-	36	3.2	3.2	5.8	-	17,280	5.1	28,800	8.4	32,000	9.4	1,142	2,010	2,694
	7	12	18	-	37	2.5	3.9	5.8	-	17,280	5.1	28,800	8.4	32,000	9.4	1,142	2,010	2,694
	7	15	15	-	37	2.5	4.8	4.8	-	17,280	5.1	28,800	8.4	32,000	9.4	1,142	2,010	2,694
	5	9	24	-	38	1.6	3.2	7.4	-	17,280	5.1	28,800	8.4	32,000	9.4	1,142	2,010	2,694
	5	15	18	-	38	2.5	2.5	5.8	-	17,280	5.1	28,800	8.4	32,000	9.4	1,142	2,010	2,694
	7	7	24	-	38	2.5	2.5	7.4	-	17,280	5.1	28,800	8.4	32,000	9.4	1,142	2,010	2,694
	9	12	18	-	39	3.2	3.9	5.8	-	17,280	5.1	28,800	8.4	32,000	9.4	1,142	2,010	2,694
	9	15	15	-	39	3.2	4.8	4.8	-	17,280	5.1	28,800	8.4	32,000	9.4	1,142	2,010	2,694
	12	12	15	-	39	3.9	3.9	4.8	-	17,280	5.1	28,800	8.4	32,000	9.4	1,142	2,010	2,694

Примечание:

1. Производительность охлаждения указана для следующих условий: температура в помещении 27 °Сст / 19 °Свт; температура наружного воздуха 35 °Сст
2. Производительность нагрева указана для следующих условий: температура в помещении 20 °Сст; температура наружного воздуха 7 °Сст / 6 °Сст
3. Общая производительность подключенных внутренних блоков не должна превышать 39 кБте/ч

Режим работы	Комбинации внутренних блоков (кБте/ч)					Нагрев												
						Производительность (кВт)				Общая производительность						Потребляемая мощность (Вт)		
										Минимум		Номинал		Максимум				
1 Блок	БЛОК A	БЛОК B	БЛОК C	БЛОК D	Всего	БЛОК A	БЛОК B	БЛОК C	БЛОК D	Бте/ч	кВт	Бте/ч	кВт	Бте/ч	кВт	Минимум	Номинал	Максимум
	5	5	5	5	20	1.6	1.6	1.6	1.6	14,400	4.2	24,000	7.0	28,800	8.4	878	1,547	2,195
	5	5	5	7	22	1.6	1.6	1.6	2.5	15,840	4.6	26,400	7.7	31,680	9.3	969	1,726	2,527
	5	5	5	9	24	1.6	1.6	1.6	3.2	17,280	5.1	28,800	8.4	32,000	9.4	1,085	1,909	2,575
	5	5	7	7	24	1.6	1.6	2.5	2.5	17,280	5.1	28,800	8.4	32,000	9.4	1,085	1,909	2,575
	5	5	7	9	26	1.6	1.6	2.5	3.2	17,280	5.1	28,800	8.4	32,000	9.4	1,085	1,909	2,575
	5	7	7	7	26	1.6	2.5	2.5	2.5	17,280	5.1	28,800	8.4	32,000	9.4	1,085	1,909	2,575
	5	5	5	12	27	1.6	1.6	1.6	3.9	17,280	5.1	28,800	8.4	32,000	9.4	1,085	1,909	2,575
	5	5	9	9	28	1.6	1.6	3.2	3.2	17,280	5.1	28,800	8.4	32,000	9.4	1,085	1,909	2,575
	5	7	7	9	28	1.6	2.5	2.5	3.2	17,280	5.1	28,800	8.4	32,000	9.4	1,085	1,909	2,575
	7	7	7	7	28	2.5	2.5	2.5	2.5	17,280	5.1	28,800	8.4	32,000	9.4	1,085	1,909	2,575
	5	5	7	12	29	1.6	1.6	2.5	3.9	17,280	5.1	28,800	8.4	32,000	9.4	1,085	1,909	2,575
	5	5	5	15	30	1.6	1.6	1.6	4.8	17,280	5.1	28,800	8.4	32,000	9.4	1,085	1,909	2,575
	5	7	9	9	30	1.6	2.5	3.2	3.2	17,280	5.1	28,800	8.4	32,000	9.4	1,085	1,909	2,575
	7	7	7	9	30	2.5	2.5	2.5	3.2	17,280	5.1	28,800	8.4	32,000	9.4	1,085	1,909	2,575
	5	5	9	12	31	1.6	1.6	3.2	3.9	17,280	5.1	28,800	8.4	32,000	9.4	1,085	1,909	2,575
	5	7	7	12	31	1.6	2.5	2.5	3.9	17,280	5.1	28,800	8.4	32,000	9.4	1,085	1,909	2,575
	5	5	7	15	32	1.6	1.6	2.5	4.8	17,280	5.1	28,800	8.4	32,000	9.4	1,085	1,909	2,575
	7	7	9	9	32	2.5	2.5	3.2	3.2	17,280	5.1	28,800	8.4	32,000	9.4	1,085	1,909	2,575
	5	9	9	9	32	1.6	3.2	3.2	3.2	17,280	5.1	28,800	8.4	32,000	9.4	1,085	1,909	2,575
	5	5	5	18	33	1.6	1.6	1.6	5.8	17,280	5.1	28,800	8.4	32,000	9.4	1,085	1,909	2,575
	5	7	9	12	33	1.6	2.5	3.2	3.9	17,280	5.1	28,800	8.4	32,000	9.4	1,085	1,909	2,575
	7	7	7	12	33	2.5	2.5	2.5	3.9	17,280	5.1	28,800	8.4	32,000	9.4	1,085	1,909	2,575
4 Блока	5	5	9	15	34	1.6	1.6	3.2	4.8	17,280	5.1	28,800	8.4	32,000	9.4	1,085	1,909	2,575
	5	5	12	12	34	1.6	1.6	3.9	3.9	17,280	5.1	28,800	8.4	32,000	9.4	1,085	1,909	2,575
	5	7	7	15	34	1.6	2.5	2.5	4.8	17,280	5.1	28,800	8.4	32,000	9.4	1,085	1,909	2,575
	7	9	9	9	34	2.5	3.2	3.2	3.2	17,280	5.1	28,800	8.4	32,000	9.4	1,085	1,909	2,575
	5	5	7	18	35	1.6	1.6	2.5	5.8	17,280	5.1	28,800	8.4	32,000	9.4	1,085	1,909	2,575
	5	9	9	12	35	1.6	3.2	3.2	3.9	17,280	5.1	28,800	8.4	32,000	9.4	1,085	1,909	2,575
	7	7	9	12	35	2.5	2.5	3.2	3.9	17,280	5.1	28,800	8.4	32,000	9.4	1,085	1,909	2,575
	5	7	9	15	36	1.6	2.5	3.2	4.8	17,280	5.1	28,800	8.4	32,000	9.4	1,085	1,909	2,575
	5	7	12	12	36	1.6	2.5	3.9	3.9	17,280	5.1	28,800	8.4	32,000	9.4	1,085	1,909	2,575
	7	7	7	15	36	2.5	2.5	2.5	4.8	17,280	5.1	28,800	8.4	32,000	9.4	1,085	1,909	2,575
	9	9	9	9	36	3.2	3.2	3.2	3.2	17,280	5.1	28,800	8.4	32,000	9.4	1,085	1,909	2,575
	5	5	9	18	37	1.6	1.6	3.2	5.8	17,280	5.1	28,800	8.4	32,000	9.4	1,085	1,909	2,575
	5	5	12	15	37	1.6	1.6	3.9	4.8	17,280	5.1	28,800	8.4	32,000	9.4	1,085	1,909	2,575
	5	7	7	18	37	1.6	2.5	2.5	5.8	17,280	5.1	28,800	8.4	32,000	9.4	1,085	1,909	2,575
	7	9	9	12	37	2.5	3.2	3.2	3.9	17,280	5.1	28,800	8.4	32,000	9.4	1,085	1,909	2,575
	5	9	9	15	38	1.6	3.2	3.2	4.8	17,280	5.1	28,800	8.4	32,000	9.4	1,085	1,909	2,575
	7	7	9	15	38	2.5	2.5	3.2	4.8	17,280	5.1	28,800	8.4	32,000	9.4	1,085	1,909	2,575
	7	7	12	12	38	2.5	2.5	3.9	3.9	17,280	5.1	28,800	8.4	32,000	9.4	1,085	1,909	2,575
	5	5	5	24	39	1.6	1.6	1.6	7.4	17,280	5.1	28,800	8.4	32,000	9.4	1,085	1,909	2,575
	5	7	9	18	39	1.6	2.5	3.2	5.8	17,280	5.1	28,800	8.4	32,000	9.4	1,085	1,909	2,575
	5	7	12	15	39	1.6	2.5	3.9	4.8	17,280	5.1	28,800	8.4	32,000	9.4	1,085	1,909	2,575
	9	9	9	12	39	3.2	3.2	3.2	3.9	17,280	5.1	28,800	8.4	32,000	9.4	1,085	1,909	2,575
	7	7	7	18	39	2.5	2.5	2.5	5.8	17,280	5.1	28,800	8.4	32,000	9.4	1,085	1,909	2,575

Примечание:

1. Производительность охлаждения указана для следующих условий: температура в помещении 27 °Сст / 19 °Свт; температура наружного воздуха 35 °Сст
2. Производительность нагрева указана для следующих условий: температура в помещении 20 °Сст; температура наружного воздуха 7 °Сст / 6 °Сст
3. Общая производительность подключенных внутренних блоков не должна превышать 39 кБте/ч

MU4M27

Режим работы	Комбинации внутренних блоков (кБте/ч)					Охлаждение												
						Производительность (кВт)				Общая производительность						Потребляемая мощность (Вт)		
										Минимум		Номинал		Максимум				
	БЛОК A	БЛОК B	БЛОК C	БЛОК D	Всего	БЛОК A	БЛОК B	БЛОК C	БЛОК D	Бте/ч	кВт	Бте/ч	кВт	Бте/ч	кВт	Минимум	Номинал	Максимум
1 Блок	5	-	-	-	5	1.5	-	-	-	4,500	1.3	5,000	1.5	6,000	1.8	416	467	684
	7	-	-	-	7	2.1	-	-	-	4,800	1.4	7,000	2.1	8,400	2.5	416	551	741
	9	-	-	-	9	2.6	-	-	-	5,400	1.6	9,000	2.6	10,800	3.2	416	689	961
	12	-	-	-	12	3.5	-	-	-	7,200	2.1	12,000	3.5	14,400	4.2	551	944	1,287
	15	-	-	-	15	4.4	-	-	-	8,520	2.5	14,200	4.2	17,040	5.0	661	1,149	1,557
	18	-	-	-	18	5.3	-	-	-	10,800	3.2	18,000	5.3	21,600	6.3	858	1,482	2,013
	24	-	-	-	24	7.0	-	-	-	14,400	4.2	24,000	7.0	25,500	7.5	1,149	2,026	2,830
2 Блока	5	5	-	-	10	1.5	1.5	-	-	6,000	1.8	10,000	2.9	12,000	3.5	423	696	952
	5	7	-	-	12	1.5	2.1	-	-	7,200	2.1	12,000	3.5	14,400	4.2	496	850	1,158
	5	9	-	-	14	1.5	2.6	-	-	8,400	2.5	14,000	4.1	16,800	4.9	595	1,008	1,370
	7	7	-	-	14	2.1	2.1	-	-	8,400	2.5	14,000	4.1	16,800	4.9	595	1,008	1,370
	7	9	-	-	16	2.1	2.6	-	-	9,600	2.8	16,000	4.7	19,200	5.6	670	1,169	1,588
	5	12	-	-	17	1.5	3.5	-	-	10,200	3.0	17,000	5.0	20,400	6.0	721	1,251	1,715
	9	9	-	-	18	2.6	2.6	-	-	10,800	3.2	18,000	5.3	21,600	6.3	772	1,334	1,812
	7	12	-	-	19	2.1	3.5	-	-	11,400	3.3	19,000	5.6	22,800	6.7	798	1,418	1,943
	5	15	-	-	20	1.5	4.4	-	-	12,000	3.5	20,000	5.9	24,000	7.0	850	1,503	2,042
	9	12	-	-	21	2.6	3.5	-	-	12,600	3.7	21,000	6.2	25,200	7.4	902	1,589	2,230
	7	15	-	-	22	2.1	4.4	-	-	13,200	3.9	22,000	6.4	26,400	7.7	955	1,647	2,376
	5	18	-	-	23	1.5	5.3	-	-	13,800	4.0	23,000	6.7	27,600	8.1	981	1,734	2,586
	9	15	-	-	24	2.6	4.4	-	-	14,400	4.2	24,000	7.0	28,800	8.4	1,034	1,823	2,756
	12	12	-	-	24	3.5	3.5	-	-	14,400	4.2	24,000	7.0	28,800	8.4	1,034	1,823	2,756
	7	18	-	-	25	2.1	5.3	-	-	15,000	4.4	25,000	7.3	30,000	8.8	1,088	1,948	2,993
	9	18	-	-	27	2.6	5.3	-	-	16,200	4.7	27,000	7.9	31,050	9.1	1,169	2,212	3,180
	12	15	-	-	27	3.5	4.4	-	-	16,200	4.7	27,000	7.9	31,050	9.1	1,169	2,212	3,180
	5	24	-	-	29	1.5	7.0	-	-	16,200	4.7	27,000	7.9	31,050	9.1	1,169	2,212	3,180
	12	18	-	-	30	3.5	5.3	-	-	16,200	4.7	27,000	7.9	31,050	9.1	1,169	2,212	3,180
	15	15	-	-	30	4.4	4.4	-	-	16,200	4.7	27,000	7.9	31,050	9.1	1,169	2,212	3,180
	7	24	-	-	31	2.1	7.0	-	-	16,200	4.7	27,000	7.9	31,050	9.1	1,169	2,212	3,180
	9	24	-	-	33	2.6	7.0	-	-	16,200	4.7	27,000	7.9	31,050	9.1	1,169	2,212	3,180
	15	18	-	-	33	4.4	5.3	-	-	16,200	4.7	27,000	7.9	31,050	9.1	1,169	2,212	3,180
	18	18	-	-	36	5.3	5.3	-	-	16,200	4.7	27,000	7.9	31,050	9.1	1,169	2,212	3,180
	12	24	-	-	36	3.5	7.0	-	-	16,200	4.7	27,000	7.9	31,050	9.1	1,169	2,212	3,180
	15	24	-	-	39	4.4	7.0	-	-	16,200	4.7	27,000	7.9	31,050	9.1	1,169	2,212	3,180
3 Блока	5	5	5	-	15	1.5	1.5	1.5	-	9,000	2.6	15,000	4.4	18,000	5.3	583	1,023	1,405
	5	5	7	-	17	1.5	1.5	2.1	-	10,200	3.0	17,000	5.0	20,400	6.0	678	1,176	1,613
	5	5	9	-	19	1.5	1.5	2.6	-	11,400	3.3	19,000	5.6	22,800	6.7	750	1,333	1,826
	5	7	7	-	19	1.5	2.1	2.1	-	11,400	3.3	19,000	5.6	22,800	6.7	750	1,333	1,826
	5	7	9	-	21	1.5	2.1	2.6	-	12,600	3.7	21,000	6.2	25,200	7.4	848	1,494	2,096
	7	7	7	-	21	2.1	2.1	2.1	-	12,600	3.7	21,000	6.2	25,200	7.4	848	1,494	2,096
	5	5	12	-	22	1.5	1.5	3.5	-	13,200	3.9	22,000	6.4	26,400	7.7	897	1,548	2,234
	5	9	9	-	23	1.5	2.6	2.6	-	13,800	4.0	23,000	6.7	27,600	8.1	922	1,630	2,441
	7	7	9	-	23	2.1	2.1	2.6	-	13,800	4.0	23,000	6.7	27,600	8.1	922	1,630	2,441
	5	7	12	-	24	1.5	2.1	3.5	-	14,400	4.2	24,000	7.0	28,800	8.4	972	1,714	2,617
	5	5	15	-	25	1.5	1.5	4.4	-	15,000	4.4	25,000	7.3	30,000	8.8	1,023	1,831	2,865
	7	9	9	-	25	2.1	2.6	2.6	-	15,000	4.4	25,000	7.3	30,000	8.8	1,023	1,831	2,865
	5	9	12	-	26	1.5	2.6	3.5	-	15,600	4.6	26,000	7.6	31,200	9.1	1,073	1,953	3,063
	7	7	12	-	26	2.1	2.1	3.5	-	15,600	4.6	26,000	7.6	31,200	9.1	1,073	1,953	3,063
	5	7	15	-	27	1.5	2.1	4.4	-	16,200	4.7	27,000	7.9	31,050	9.1	1,099	2,079	3,063
	9	9	9	-	27	2.6	2.6	2.6	-	16,200	4.7	27,000	7.9	31,050	9.1	1,099	2,079	3,063
	7	9	12	-	28	2.1	2.6	3.5	-	16,200	4.7	27,000	7.9	31,050	9.1	1,099	2,079	3,063
	5	5	18	-	28	1.5	1.5	5.3	-	16,200	4.7	27,000	7.9	31,050	9.1	1,099	2,079	3,063
	5	9	15	-	29	1.5	2.6	4.4	-	16,200	4.7	27,000	7.9	31,050	9.1	1,099	2,079	3,063
	5	12	12	-	29	1.5	3.5	3.5	-	16,200	4.7	27,000	7.9	31,050	9.1	1,099	2,079	3,063
	7	7	15	-	29	2.1	2.1	4.4	-	16,200	4.7	27,000	7.9	31,050	9.1	1,099	2,079	3,063
	5	7	18	-	30	1.5	2.1	5.3	-	16,200	4.7	27,000	7.9	31,050	9.1	1,099	2,079	3,063
	9	9	12	-	30	2.6	2.6	3.5	-	16,200	4.7	27,000	7.9	31,050	9.1	1,099	2,079	3,063
	7	9	15	-	31	2.1	2.6	4.4	-	16,200	4.7	27,000	7.9	31,050	9.1	1,099	2,079	3,063
	7	12	12	-	31	2.1	3.5	3.5	-	16,200	4.7	27,000	7.9	31,050	9.1	1,099	2,079	3,063
	5	12	15	-	32	1.5	3.5	4.4	-	16,200	4.7	27,000	7.9	31,050	9.1	1,099	2,079	3,063
	5	9	18	-	32	1.5	2.6	5.3	-	16,200	4.7	27,000	7.9	31,050	9.1	1,099	2,079	3,063
	7	7	18	-	32	2.1	2.1	5.3	-	16,200	4.7	27,000	7.9	31,050	9.1	1,099	2,079	3,063
	9	9	15	-	33	2.6	2.6	4.4	-	16,200	4.7	27,000	7.9	31,050	9.1	1,099	2,079	3,063
	9	12	12	-	33	2.6	3.5	3.5	-	16,200	4.7	27,000	7.9	31,050	9.1	1,099	2,079	3,063
	7	9	18	-	34	2.1	2.6	5.3	-	16,200	4.7	27,000	7.9	31,050	9.1	1,099	2,079	3,063
	7	12	15	-	34	2.1	3.5	4.4	-	16,200	4.7	27,000	7.9	31,050	9.1	1,099	2,079	3,063
	5	5	24	-	34	1.5	1.5	7.0	-	16,200	4.7	27,000	7.9	31,050	9.1	1,099	2,079	3,063
	5	12	18	-	35	1.5	3.5	5.3	-	16,200	4.7	27,000	7.9	31,050	9.1	1,099	2,079	3,063
	5	15	15	-	35	1.5	4.4	4.4	-	16,200	4.7	27,000	7.9	31,050	9.1	1,099	2,079	3,063
	5	7	24	-	36	1.5	2.1	7.0	-	16,200	4.7	27,000	7.9	31,050	9.1	1,099	2,079	3,063
	9	12	15	-	36	2.6	3.5	4.4	-	16,200	4.7	27,000	7.9	31,050	9.1	1,099	2,079	3,063
	12	12	12	-	36	3.5	3.5	3.5	-	16,200	4.7	27,000	7.9	31,050	9.1	1,099	2,079	3,063
	9	9	18	-	36	2.6	2.6	5.3	-	16,200	4.7	27,000	7.9	31,050	9.1	1,099	2,079	3,063
	7	12	18	-	37	2.1	3.5	5.3	-	16,200	4.7	27,000	7.9	31,050	9.1	1,099	2,079	3,063
	7	15	15	-	37	2.1	4.4	4.4	-	16,200	4.7	27,000	7.9	31,050	9.1	1,099	2,079	3,063
	5	9	24	-	38	1.5	2.6	7.0	-	16,200	4.7	27,000	7.9	31,050	9.1	1,099	2,079	3,063
	5	15	18	-	38	1.5	4.4	5.3	-	16,200	4.7	27,000	7.9	31,050	9.1	1,099	2,079	3,063
	7	7	24	-	38	2.1	2.1	7.0	-	16,200	4.7	27,000	7.9	31,050	9.1	1,099	2,079	3,063
	9	12	18	-	39	2.6	3.5	5.3	-	16,200	4.7	27,000	7.9	31,050	9.1	1,099	2,079	3,063
	9	15	15	-	39	2.6	4.4	4.4	-	16,200	4.7	27,000	7.9	31,050	9.1	1,099	2,079	3,063
	12	12	15	-	39	3.5	3.5	4.4	-	16,200	4.7	27,000	7.9	31,050	9.1	1,099	2,079	3,063
	7	9	24	-	40	2.1	2.6	7.0	-	16,200	4.7	27,000	7.9	31,050	9.1	1,099	2,079	3,063
	7	15	18	-	40	2.1	4.4	5.3	-	16,200	4.7	27,000	7.9	31,050	9.1	1,099	2,079	3,063
	5	12	24	-	41	1.5	3.5	7.0	-	16,200	4.7	27,000	7.9	31,050	9.1	1,099	2,079	3,063
	5	18	18	-	41	1.5	5.3	5.3	-	16,200	4.7	27,000	7.9	31,050	9.1	1,099	2,079	3,063

Примечание:

1. Производительность охлаждения указана для следующих условий: температура в помещении 27 °Сст / 19 °Свт; температура наружного воздуха 35 °Сст
2. Производительность нагрева указана для следующих условий: температура в помещении 20 °Сст; температура наружного воздуха 7 °Сст / 6 °Сст
3. Общая производительность подключенных внутренних блоков не должна превышать 41 кБте/ч

Режим работы	Комбинации внутренних блоков (кБте/ч)					Охлаждение												
						Производительность (кВт)				Общая производительность						Потребляемая мощность (Вт)		
										Минимум		Номинал		Максимум				
	БЛОК A	БЛОК B	БЛОК C	БЛОК D	Всего	БЛОК A	БЛОК B	БЛОК C	БЛОК D	Бте/ч	кВт	Бте/ч	кВт	Бте/ч	кВт	Минимум	Номинал	Максимум
	5	5	5	5	20	1.5	1.5	1.5	1.5	12,000	3.5	20,000	5.9	24,000	7.0	759	1,342	1,823
	5	5	5	7	22	1.5	1.5	1.5	2.1	13,200	3.9	22,000	6.4	26,400	7.7	853	1,471	2,122
	5	5	5	9	24	1.5	1.5	1.5	2.6	14,400	4.2	24,000	7.0	28,800	8.4	924	1,628	2,436
	5	5	7	7	24	1.5	1.5	2.1	2.1	14,400	4.2	24,000	7.0	28,800	8.4	924	1,628	2,436
	5	5	7	9	26	1.5	1.5	2.1	2.6	15,600	4.6	26,000	7.6	31,200	9.1	1,020	1,855	2,772
	5	7	7	7	26	1.5	2.1	2.1	2.1	15,600	4.6	26,000	7.6	31,200	9.1	1,020	1,855	2,772
	5	5	5	12	27	1.5	1.5	1.5	3.5	16,200	4.7	27,000	7.9	32,400	9.5	1,044	1,975	2,976
	5	5	9	9	28	1.5	1.5	2.6	2.6	16,200	4.7	27,000	7.9	32,400	9.5	1,044	1,975	2,976
	5	7	7	9	28	1.5	2.1	2.1	2.6	16,200	4.7	27,000	7.9	32,400	9.5	1,044	1,975	2,976
	7	7	7	7	28	2.1	2.1	2.1	2.1	16,200	4.7	27,000	7.9	32,400	9.5	1,044	1,975	2,976
	5	5	7	12	29	1.5	1.5	2.1	3.5	16,200	4.7	27,000	7.9	32,400	9.5	1,044	1,975	2,976
	5	5	5	15	30	1.5	1.5	1.5	4.4	16,200	4.7	27,000	7.9	32,400	9.5	1,044	1,975	2,976
	5	7	9	9	30	1.5	2.1	2.6	2.6	16,200	4.7	27,000	7.9	32,400	9.5	1,044	1,975	2,976
	7	7	7	9	30	2.1	2.1	2.1	2.6	16,200	4.7	27,000	7.9	32,400	9.5	1,044	1,975	2,976
	5	5	9	12	31	1.5	1.5	2.6	3.5	16,200	4.7	27,000	7.9	32,400	9.5	1,044	1,975	2,976
	5	7	7	12	31	1.5	2.1	2.1	3.5	16,200	4.7	27,000	7.9	32,400	9.5	1,044	1,975	2,976
	5	5	7	15	32	1.5	1.5	2.1	4.4	16,200	4.7	27,000	7.9	32,400	9.5	1,044	1,975	2,976
	7	7	9	9	32	2.1	2.1	2.6	2.6	16,200	4.7	27,000	7.9	32,400	9.5	1,044	1,975	2,976
	5	9	9	9	32	1.5	2.6	2.6	2.6	16,200	4.7	27,000	7.9	32,400	9.5	1,044	1,975	2,976
	5	5	5	18	33	1.5	1.5	1.5	5.3	16,200	4.7	27,000	7.9	32,400	9.5	1,044	1,975	2,976
	5	7	9	12	33	1.5	2.1	2.6	3.5	16,200	4.7	27,000	7.9	32,400	9.5	1,044	1,975	2,976
	7	7	7	12	33	2.1	2.1	2.1	3.5	16,200	4.7	27,000	7.9	32,400	9.5	1,044	1,975	2,976
	5	5	9	15	34	1.5	1.5	2.6	4.4	16,200	4.7	27,000	7.9	32,400	9.5	1,044	1,975	2,976
	5	5	12	12	34	1.5	1.5	3.5	3.5	16,200	4.7	27,000	7.9	32,400	9.5	1,044	1,975	2,976
	5	7	7	15	34	1.5	2.1	2.1	4.4	16,200	4.7	27,000	7.9	32,400	9.5	1,044	1,975	2,976
4 Блока	7	9	9	9	34	2.1	2.6	2.6	2.6	16,200	4.7	27,000	7.9	32,400	9.5	1,044	1,975	2,976
	5	5	7	18	35	1.5	1.5	2.1	5.3	16,200	4.7	27,000	7.9	32,400	9.5	1,044	1,975	2,976
	5	9	9	12	35	1.5	2.6	2.6	3.5	16,200	4.7	27,000	7.9	32,400	9.5	1,044	1,975	2,976
	7	7	9	12	35	2.1	2.1	2.6	3.5	16,200	4.7	27,000	7.9	32,400	9.5	1,044	1,975	2,976
	5	7	9	15	36	1.5	2.1	2.6	4.4	16,200	4.7	27,000	7.9	32,400	9.5	1,044	1,975	2,976
	5	7	12	12	36	1.5	2.1	3.5	3.5	16,200	4.7	27,000	7.9	32,400	9.5	1,044	1,975	2,976
	7	7	7	15	36	2.1	2.1	2.1	4.4	16,200	4.7	27,000	7.9	32,400	9.5	1,044	1,975	2,976
	9	9	9	9	36	2.6	2.6	2.6	2.6	16,200	4.7	27,000	7.9	32,400	9.5	1,044	1,975	2,976
	5	5	9	18	37	1.5	1.5	2.6	5.3	16,200	4.7	27,000	7.9	32,400	9.5	1,044	1,975	2,976
	5	5	12	15	37	1.5	1.5	3.5	4.4	16,200	4.7	27,000	7.9	32,400	9.5	1,044	1,975	2,976
	5	7	7	18	37	1.5	2.1	2.1	5.3	16,200	4.7	27,000	7.9	32,400	9.5	1,044	1,975	2,976
	7	9	9	12	37	2.1	2.6	2.6	3.5	16,200	4.7	27,000	7.9	32,400	9.5	1,044	1,975	2,976
	5	9	9	15	38	1.5	2.6	2.6	4.4	16,200	4.7	27,000	7.9	32,400	9.5	1,044	1,975	2,976
	7	7	9	15	38	2.1	2.1	2.6	4.4	16,200	4.7	27,000	7.9	32,400	9.5	1,044	1,975	2,976
	7	7	12	12	38	2.1	2.1	3.5	3.5	16,200	4.7	27,000	7.9	32,400	9.5	1,044	1,975	2,976
	5	5	5	24	39	1.5	1.5	1.5	7.0	16,200	4.7	27,000	7.9	32,400	9.5	1,044	1,975	2,976
	5	7	9	18	39	1.5	2.1	2.6	5.3	16,200	4.7	27,000	7.9	32,400	9.5	1,044	1,975	2,976
	5	7	12	15	39	1.5	2.1	3.5	4.4	16,200	4.7	27,000	7.9	32,400	9.5	1,044	1,975	2,976
	9	9	9	12	39	2.6	2.6	2.6	3.5	16,200	4.7	27,000	7.9	32,400	9.5	1,044	1,975	2,976
	7	7	7	18	39	2.1	2.1	2.1	5.3	16,200	4.7	27,000	7.9	32,400	9.5	1,044	1,975	2,976
	7	9	9	15	40	2.1	2.6	2.6	4.4	16,200	4.7	27,000	7.9	32,400	9.5	1,044	1,975	2,976
	7	9	12	12	40	2.1	2.6	3.5	3.5	16,200	4.7	27,000	7.9	32,400	9.5	1,044	1,975	2,976
	5	5	7	24	41	1.5	1.5	2.1	7.0	16,200	4.7	27,000	7.9	32,400	9.5	1,044	1,975	2,976
	5	9	12	15	41	1.5	2.6	3.5	4.4	16,200	4.7	27,000	7.9	32,400	9.5	1,044	1,975	2,976
	5	12	12	12	41	1.5	3.5	3.5	3.5	16,200	4.7	27,000	7.9	32,400	9.5	1,044	1,975	2,976
	7	7	12	15	41	2.1	2.1	3.5	4.4	16,200	4.7	27,000	7.9	32,400	9.5	1,044	1,975	2,976
	7	7	9	18	41	2.1	2.1	2.6	5.3	16,200	4.7	27,000	7.9	32,400	9.5	1,044	1,975	2,976

Примечание:

1. Производительность охлаждения указана для следующих условий: температура в помещении 27 °Сст / 19 °Свт; температура наружного воздуха 35 °Сст
2. Производительность нагрева указана для следующих условий: температура в помещении 20 °Сст; температура наружного воздуха 7 °Сст / 6 °Сст
3. Общая производительность подключенных внутренних блоков не должна превышать 41 кБте/ч

MU4M27

Режим работы	Комбинации внутренних блоков (кБте/ч)					Нагрев												
						Производительность (кВт)				Общая производительность						Потребляемая мощность (Вт)		
										Минимум		Номинал		Максимум				
	БЛОК A	БЛОК B	БЛОК C	БЛОК D	Всего	БЛОК A	БЛОК B	БЛОК C	БЛОК D	Бте/ч	кВт	Бте/ч	кВт	Бте/ч	кВт	Минимум	Номинал	Максимум
1 Блок	5	-	-	-	5	1.6	-	-	-	5,000	1.5	5,500	1.6	6,325	1.9	610	610	747
	7	-	-	-	7	2.5	-	-	-	5,400	1.6	8,400	2.5	9,660	2.8	610	665	862
	9	-	-	-	9	3.2	-	-	-	6,480	1.9	10,800	3.2	12,420	3.6	610	864	1,126
	12	-	-	-	12	3.9	-	-	-	7,920	2.3	13,200	3.9	15,180	4.4	610	1,067	1,399
	15	-	-	-	15	4.8	-	-	-	9,900	2.9	16,500	4.8	18,975	5.6	778	1,337	1,823
	18	-	-	-	18	5.8	-	-	-	11,880	3.5	19,800	5.8	22,770	6.7	950	1,649	2,230
	24	-	-	-	24	7.4	-	-	-	15,240	4.5	25,400	7.4	26,670	7.8	1,246	2,172	2,654
2 Блока	5	5	-	-	10	1.6	1.6	-	-	7,200	2.1	12,000	3.5	14,400	4.2	471	808	1,130
	5	7	-	-	12	1.6	2.5	-	-	8,640	2.5	14,400	4.2	17,280	5.1	566	983	1,397
	5	9	-	-	14	1.6	3.2	-	-	10,080	3.0	16,800	4.9	20,160	5.9	685	1,163	1,643
	7	7	-	-	14	2.5	2.5	-	-	10,080	3.0	16,800	4.9	20,160	5.9	685	1,163	1,643
	7	9	-	-	16	2.5	3.2	-	-	11,520	3.4	19,200	5.6	23,040	6.8	783	1,348	1,928
	5	12	-	-	17	1.6	3.9	-	-	12,240	3.6	20,400	6.0	24,480	7.2	832	1,456	2,057
	9	9	-	-	18	3.2	3.2	-	-	12,960	3.8	21,600	6.3	25,920	7.6	882	1,537	2,189
	7	12	-	-	19	2.5	3.9	-	-	13,680	4.0	22,800	6.7	27,360	8.0	932	1,648	2,323
	5	15	-	-	20	1.6	4.8	-	-	14,400	4.2	24,000	7.0	28,800	8.4	983	1,732	2,459
	9	12	-	-	21	3.2	3.9	-	-	15,120	4.4	25,200	7.4	30,240	8.9	1,034	1,846	2,644
	7	15	-	-	22	2.5	4.8	-	-	15,840	4.6	26,400	7.7	31,680	9.3	1,085	1,932	2,877
	5	18	-	-	23	1.6	5.8	-	-	16,560	4.9	27,600	8.1	33,120	9.7	1,163	2,049	3,200
	9	15	-	-	24	3.2	4.8	-	-	17,280	5.1	28,800	8.4	34,100	10.0	1,228	2,138	3,463
	12	12	-	-	24	3.9	3.9	-	-	17,280	5.1	28,800	8.4	34,100	10.0	1,228	2,138	3,463
	7	18	-	-	25	2.5	5.8	-	-	18,000	5.3	30,000	8.8	34,100	10.0	1,280	2,267	3,463
	9	18	-	-	27	3.2	5.8	-	-	18,600	5.5	31,000	9.1	34,100	10.0	1,333	2,234	3,463
	12	15	-	-	27	3.9	4.8	-	-	18,600	5.5	31,000	9.1	34,100	10.0	1,333	2,234	3,463
	5	24	-	-	29	1.6	7.4	-	-	18,600	5.5	31,000	9.1	34,100	10.0	1,333	2,234	3,463
	12	18	-	-	30	3.9	5.8	-	-	18,600	5.5	31,000	9.1	34,100	10.0	1,333	2,234	3,463
	15	15	-	-	30	4.8	4.8	-	-	18,600	5.5	31,000	9.1	34,100	10.0	1,333	2,234	3,463
	7	24	-	-	31	2.5	7.4	-	-	18,600	5.5	31,000	9.1	34,100	10.0	1,333	2,234	3,463
	9	24	-	-	33	3.2	7.4	-	-	18,600	5.5	31,000	9.1	34,100	10.0	1,333	2,234	3,463
	15	18	-	-	33	4.8	5.8	-	-	18,600	5.5	31,000	9.1	34,100	10.0	1,333	2,234	3,463
	18	18	-	-	36	5.8	5.8	-	-	18,600	5.5	31,000	9.1	34,100	10.0	1,333	2,234	3,463
	12	24	-	-	36	3.9	7.4	-	-	18,600	5.5	31,000	9.1	34,100	10.0	1,333	2,234	3,463
	15	24	-	-	39	4.8	7.4	-	-	18,600	5.5	31,000	9.1	34,100	10.0	1,333	2,234	3,463
3 Блока	5	5	5	-	15	1.6	1.6	1.6	-	10,800	3.2	18,000	5.3	21,600	6.3	690	1,192	1,662
	5	5	7	-	17	1.6	1.6	2.5	-	12,240	3.6	20,400	6.0	24,480	7.2	782	1,368	1,934
	5	5	9	-	19	1.6	1.6	3.2	-	13,680	4.0	22,800	6.7	27,360	8.0	876	1,549	2,183
	5	7	7	-	19	1.6	2.5	2.5	-	13,680	4.0	22,800	6.7	27,360	8.0	876	1,549	2,183
	5	7	9	-	21	1.6	2.5	3.2	-	15,120	4.4	25,200	7.4	30,240	8.9	972	1,735	2,486
	7	7	7	-	21	2.5	2.5	2.5	-	15,120	4.4	25,200	7.4	30,240	8.9	972	1,735	2,486
	5	5	12	-	22	1.6	1.6	3.9	-	15,840	4.6	26,400	7.7	31,680	9.3	1,020	1,817	2,650
	5	9	9	-	23	1.6	3.2	3.2	-	16,560	4.9	27,600	8.1	33,120	9.7	1,093	1,926	2,831
	7	7	9	-	23	2.5	2.5	3.2	-	16,560	4.9	27,600	8.1	33,120	9.7	1,093	1,926	2,831
	5	7	12	-	24	1.6	2.5	3.9	-	17,280	5.1	28,800	8.4	34,560	10.1	1,142	2,010	3,020
	5	5	15	-	25	1.6	1.6	4.8	-	18,000	5.3	30,000	8.8	34,720	10.2	1,192	2,131	3,068
	7	9	9	-	25	2.5	3.2	3.2	-	18,000	5.3	30,000	8.8	34,720	10.2	1,192	2,131	3,068
	5	9	12	-	26	1.6	3.2	3.9	-	18,720	5.5	31,200	9.1	34,720	10.2	1,242	2,228	3,068
	7	7	12	-	26	2.5	2.5	3.9	-	18,720	5.5	31,200	9.1	34,720	10.2	1,242	2,228	3,068
	5	7	15	-	27	1.6	2.5	4.8	-	18,600	5.5	31,000	9.1	34,720	10.2	1,242	2,228	3,068
	9	9	9	-	27	3.2	3.2	3.2	-	18,600	5.5	31,000	9.1	34,720	10.2	1,242	2,228	3,068
	7	9	12	-	28	2.5	3.2	3.9	-	18,600	5.5	31,000	9.1	34,720	10.2	1,242	2,228	3,068
	5	5	18	-	28	1.6	1.6	5.8	-	18,600	5.5	31,000	9.1	34,720	10.2	1,242	2,228	3,068
	5	9	15	-	29	1.6	3.2	4.8	-	18,600	5.5	31,000	9.1	34,720	10.2	1,242	2,228	3,068
	5	12	12	-	29	1.6	3.9	3.9	-	18,600	5.5	31,000	9.1	34,720	10.2	1,242	2,228	3,068
	7	7	15	-	29	2.5	2.5	4.8	-	18,600	5.5	31,000	9.1	34,720	10.2	1,242	2,228	3,068
	5	7	18	-	30	1.6	2.5	5.8	-	18,600	5.5	31,000	9.1	34,720	10.2	1,242	2,228	3,068
	9	9	12	-	30	3.2	3.2	3.9	-	18,600	5.5	31,000	9.1	34,720	10.2	1,242	2,228	3,068
	7	9	15	-	31	2.5	3.2	4.8	-	18,600	5.5	31,000	9.1	34,720	10.2	1,242	2,228	3,068
	7	12	12	-	31	2.5	3.9	3.9	-	18,600	5.5	31,000	9.1	34,720	10.2	1,242	2,228	3,068
	5	12	15	-	32	1.6	3.9	4.8	-	18,600	5.5	31,000	9.1	34,720	10.2	1,242	2,228	3,068
	5	9	18	-	32	1.6	3.2	5.8	-	18,600	5.5	31,000	9.1	34,720	10.2	1,242	2,228	3,068
	7	7	18	-	32	2.5	2.5	5.8	-	18,600	5.5	31,000	9.1	34,720	10.2	1,242	2,228	3,068
	9	9	15	-	33	3.2	3.2	4.8	-	18,600	5.5	31,000	9.1	34,720	10.2	1,242	2,228	3,068
	9	12	12	-	33	3.2	3.9	3.9	-	18,600	5.5	31,000	9.1	34,720	10.2	1,242	2,228	3,068
	7	9	18	-	34	2.5	3.2	5.8	-	18,600	5.5	31,000	9.1	34,720	10.2	1,242	2,228	3,068
	7	12	15	-	34	2.5	3.9	4.8	-	18,600	5.5	31,000	9.1	34,720	10.2	1,242	2,228	3,068
	5	5	24	-	34	1.6	1.6	7.4	-	18,600	5.5	31,000	9.1	34,720	10.2	1,242	2,228	3,068
	5	12	18	-	35	1.6	3.9	5.8	-	18,600	5.5	31,000	9.1	34,720	10.2	1,242	2,228	3,068
	5	15	15	-	35	1.6	4.8	4.8	-	18,600	5.5	31,000	9.1	34,720	10.2	1,242	2,228	3,068
	5	7	24	-	36	1.6	2.5	7.4	-	18,600	5.5	31,000	9.1	34,720	10.2	1,242	2,228	3,068
	9	12	15	-	36	3.2	3.9	4.8	-	18,600	5.5	31,000	9.1	34,720	10.2	1,242	2,228	3,068
	12	12	12	-	36	3.9	3.9	3.9	-	18,600	5.5	31,000	9.1	34,720	10.2	1,242	2,228	3,068
	9	9	18	-	36	3.2	3.2	5.8	-	18,600	5.5	31,000	9.1	34,720	10.2	1,242	2,228	3,068
	7	12	18	-	37	2.5	3.9	5.8	-	18,600	5.5	31,000	9.1	34,720	10.2	1,242	2,228	3,068
	7	15	15	-	37	2.5	4.8	4.8	-	18,600	5.5	31,000	9.1	34,720	10.2	1,242	2,228	3,068
	5	9	24	-	38	1.6	3.2	7.4	-	18,600	5.5	31,000	9.1	34,720	10.2	1,242	2,228	3,068
	5	15	18	-	38	2.5	2.5	5.8	-	18,600	5.5	31,000	9.1	34,720	10.2	1,242	2,228	3,068
	7	7	24	-	38	3.2	3.9	5.8	-	18,600	5.5	31,000	9.1	34,720	10.2	1,242	2,228	3,068
	9	12	18	-	39	3.2	4.8	4.8	-	18,600	5.5	31,000	9.1	34,720	10.2	1,242	2,228	3,068
	9	15	15	-	39	3.9	3.9	4.8	-	18,600	5.5	31,000	9.1	34,720	10.2	1,242	2,228	3,068
	12	12	15	-	39	4.8	4.8	4.8	-	18,600	5.5	31,000	9.1	34,720	10.2	1,242	2,228	3,068
	7	9	24	-	40	3.2	3.2	7.4	-	18,600	5.5	31,000	9.1	34,720	10.2	1,242	2,228	3,068
	7	15	18	-	40	3.2	4.8	5.8	-	18,600	5.5	31,000	9.1	34,720	10.2	1,242	2,228	3,068
	5	12	24	-	41	1.6	4.8	7.4	-	18,600	5.5	31,000	9.1	34,720	10.2	1,242	2,228	3,068
	5	18	18	-	41	1.6	5.8	5.8	-	18,600	5.5	31,000	9.1	34,720	10.2	1,242	2,228	3,068

Режим работы	Комбинации внутренних блоков (кБте/ч)					Нагрев												
						Производительность (кВт)				Общая производительность						Потребляемая мощность (Вт)		
										Минимум		Номинал		Максимум				
	БЛОК A	БЛОК B	БЛОК C	БЛОК D	Всего	БЛОК A	БЛОК B	БЛОК C	БЛОК D	Бте/ч	кВт	Бте/ч	кВт	Бте/ч	кВт	Минимум	Номинал	Максимум
4 Блока	5	5	5	5	20	1.6	1.6	1.6	1.6	14,400	4.2	24,000	7.0	28,800	8.4	878	1,547	2,195
	5	5	5	7	22	1.6	1.6	1.6	2.5	15,840	4.6	26,400	7.7	31,680	9.3	969	1,726	2,527
	5	5	5	9	24	1.6	1.6	1.6	3.2	17,280	5.1	28,800	8.4	34,560	10.1	1,085	1,909	2,927
	5	5	7	7	24	1.6	1.6	2.5	2.5	17,280	5.1	28,800	8.4	34,560	10.1	1,085	1,909	2,927
	5	5	7	9	26	1.6	1.6	2.5	3.2	18,000	5.3	30,000	8.8	36,000	10.6	1,132	2,024	3,198
	5	7	7	7	26	1.6	2.5	2.5	2.5	18,000	5.3	30,000	8.8	36,000	10.6	1,132	2,024	3,198
	5	5	5	12	27	1.6	1.6	1.6	3.9	18,600	5.5	31,000	9.1	36,000	10.6	1,180	2,116	3,198
	5	5	9	9	28	1.6	1.6	3.2	3.2	18,600	5.5	31,000	9.1	36,000	10.6	1,180	2,116	3,198
	5	7	7	9	28	1.6	2.5	2.5	3.2	18,600	5.5	31,000	9.1	36,000	10.6	1,180	2,116	3,198
	7	7	7	7	28	2.5	2.5	2.5	2.5	18,600	5.5	31,000	9.1	36,000	10.6	1,180	2,116	3,198
	5	5	7	12	29	1.6	1.6	2.5	3.9	18,600	5.5	31,000	9.1	36,000	10.6	1,180	2,116	3,198
	5	5	5	15	30	1.6	1.6	1.6	4.8	18,600	5.5	31,000	9.1	36,000	10.6	1,180	2,116	3,198
	5	7	9	9	30	1.6	2.5	3.2	3.2	18,600	5.5	31,000	9.1	36,000	10.6	1,180	2,116	3,198
	7	7	7	9	30	2.5	2.5	2.5	3.2	18,600	5.5	31,000	9.1	36,000	10.6	1,180	2,116	3,198
	5	5	9	12	31	1.6	1.6	3.2	3.9	18,600	5.5	31,000	9.1	36,000	10.6	1,180	2,116	3,198
	5	7	7	12	31	1.6	2.5	2.5	3.9	18,600	5.5	31,000	9.1	36,000	10.6	1,180	2,116	3,198
	5	5	7	15	32	1.6	1.6	2.5	4.8	18,600	5.5	31,000	9.1	36,000	10.6	1,180	2,116	3,198
	7	7	9	9	32	2.5	2.5	3.2	3.2	18,600	5.5	31,000	9.1	36,000	10.6	1,180	2,116	3,198
	5	9	9	9	32	1.6	3.2	3.2	3.2	18,600	5.5	31,000	9.1	36,000	10.6	1,180	2,116	3,198
	5	5	5	18	33	1.6	1.6	1.6	5.8	18,600	5.5	31,000	9.1	36,000	10.6	1,180	2,116	3,198
	5	7	9	12	33	1.6	2.5	3.2	3.9	18,600	5.5	31,000	9.1	36,000	10.6	1,180	2,116	3,198
	7	7	7	12	33	2.5	2.5	2.5	3.9	18,600	5.5	31,000	9.1	36,000	10.6	1,180	2,116	3,198
	5	5	9	15	34	1.6	1.6	3.2	4.8	18,600	5.5	31,000	9.1	36,000	10.6	1,180	2,116	3,198
	5	5	12	12	34	1.6	1.6	3.9	3.9	18,600	5.5	31,000	9.1	36,000	10.6	1,180	2,116	3,198
	5	7	7	15	34	1.6	2.5	2.5	4.8	18,600	5.5	31,000	9.1	36,000	10.6	1,180	2,116	3,198
	7	9	9	9	34	2.5	3.2	3.2	3.2	18,600	5.5	31,000	9.1	36,000	10.6	1,180	2,116	3,198
	5	5	7	18	35	1.6	1.6	2.5	5.8	18,600	5.5	31,000	9.1	36,000	10.6	1,180	2,116	3,198
	5	9	9	12	35	1.6	3.2	3.2	3.9	18,600	5.5	31,000	9.1	36,000	10.6	1,180	2,116	3,198
	7	7	9	12	35	2.5	2.5	3.2	3.9	18,600	5.5	31,000	9.1	36,000	10.6	1,180	2,116	3,198
	5	7	9	15	36	1.6	2.5	3.2	4.8	18,600	5.5	31,000	9.1	36,000	10.6	1,180	2,116	3,198
	5	7	12	12	36	1.6	2.5	3.9	3.9	18,600	5.5	31,000	9.1	36,000	10.6	1,180	2,116	3,198
	7	7	7	15	36	2.5	2.5	2.5	4.8	18,600	5.5	31,000	9.1	36,000	10.6	1,180	2,116	3,198
	9	9	9	9	36	3.2	3.2	3.2	3.2	18,600	5.5	31,000	9.1	36,000	10.6	1,180	2,116	3,198
	5	5	9	18	37	1.6	1.6	3.2	5.8	18,600	5.5	31,000	9.1	36,000	10.6	1,180	2,116	3,198
	5	5	12	15	37	1.6	1.6	3.9	4.8	18,600	5.5	31,000	9.1	36,000	10.6	1,180	2,116	3,198
	5	7	7	18	37	1.6	2.5	2.5	5.8	18,600	5.5	31,000	9.1	36,000	10.6	1,180	2,116	3,198
	7	9	9	12	37	2.5	3.2	3.2	3.9	18,600	5.5	31,000	9.1	36,000	10.6	1,180	2,116	3,198
	5	9	9	15	38	1.6	3.2	3.2	4.8	18,600	5.5	31,000	9.1	36,000	10.6	1,180	2,116	3,198
	7	7	9	15	38	2.5	2.5	3.2	4.8	18,600	5.5	31,000	9.1	36,000	10.6	1,180	2,116	3,198
	7	7	12	12	38	2.5	2.5	3.9	3.9	18,600	5.5	31,000	9.1	36,000	10.6	1,180	2,116	3,198
	5	5	5	24	39	1.6	1.6	1.6	7.4	18,600	5.5	31,000	9.1	36,000	10.6	1,180	2,116	3,198
	5	7	9	18	39	1.6	2.5	3.2	5.8	18,600	5.5	31,000	9.1	36,000	10.6	1,180	2,116	3,198
	5	7	12	15	39	1.6	2.5	3.9	4.8	18,600	5.5	31,000	9.1	36,000	10.6	1,180	2,116	3,198
	9	9	9	12	39	3.2	3.2	3.2	3.9	18,600	5.5	31,000	9.1	36,000	10.6	1,180	2,116	3,198
	7	7	7	18	39	2.5	2.5	2.5	5.8	18,600	5.5	31,000	9.1	36,000	10.6	1,180	2,116	3,198
	7	9	9	15	40	2.5	3.2	3.2	4.8	18,600	5.5	31,000	9.1	36,000	10.6	1,180	2,116	3,198
	7	9	12	12	40	2.5	3.2	3.9	3.9	18,600	5.5	31,000	9.1	36,000	10.6	1,180	2,116	3,198
	5	5	7	24	41	1.6	1.6	2.5	7.4	18,600	5.5	31,000	9.1	36,000	10.6	1,180	2,116	3,198
	5	9	12	15	41	1.6	3.2	3.9	4.8	18,600	5.5	31,000	9.1	36,000	10.6	1,180	2,116	3,198
	5	12	12	12	41	1.6	3.9	3.9	3.9	18,600	5.5	31,000	9.1	36,000	10.6	1,180	2,116	3,198
	7	7	12	15	41	2.5	2.5	3.9	4.8	18,600	5.5	31,000	9.1	36,000	10.6	1,180	2,116	3,198
	7	7	9	18	41	2.5	2.5	3.2	5.8	18,600	5.5	31,000	9.1	36,000	10.6	1,180	2,116	3,198

Примечание:

1. Производительность охлаждения указана для следующих условий: температура в помещении 27 °Сст / 19 °Свт; температура наружного воздуха 35 °Сст
2. Производительность нагрева указана для следующих условий: температура в помещении 20 °Сст; температура наружного воздуха 7 °Сст / 6 °Сст
3. Общая производительность подключенных внутренних блоков не должна превышать 41 кБте/ч

MU5M30

Режим работы	Комбинации внутренних блоков (кБте/ч)						Охлаждение													
							Производительность (кВт)					Общая производительность						Потребляемая мощность (Вт)		
												Минимум		Номинал		Максимум				
	БЛОК A	БЛОК B	БЛОК C	БЛОК D	БЛОК E	Всего	БЛОК A	БЛОК B	БЛОК C	БЛОК D	БЛОК E	Бте/ч	кВт	Бте/ч	кВт	Бте/ч	кВт	Минимум	Номинал	Максимум
1 Блок	5	-	-	-	-	5	1.5	-	-	-	-	4,500	1.3	5,000	1.5	6,000	1.8	416	467	684
	7	-	-	-	-	7	2.1	-	-	-	-	4,800	1.4	7,000	2.1	8,400	2.5	416	551	741
	9	-	-	-	-	9	2.6	-	-	-	-	5,400	1.6	9,000	2.6	10,800	3.2	416	689	961
	12	-	-	-	-	12	3.5	-	-	-	-	7,200	2.1	12,000	3.5	14,400	4.2	551	944	1,287
	15	-	-	-	-	15	4.4	-	-	-	-	8,520	2.5	14,200	4.2	17,040	5.0	661	1,149	1,557
	18	-	-	-	-	18	5.3	-	-	-	-	10,800	3.2	18,000	5.3	21,600	6.3	858	1,482	2,013
	24	-	-	-	-	24	7.0	-	-	-	-	14,400	4.2	24,000	7.0	25,500	7.5	1,149	2,026	2,830
2 Блока	5	5	-	-	-	10	1.5	1.5	-	-	-	6,000	1.8	10,000	2.9	12,000	3.5	423	696	952
	5	7	-	-	-	12	1.5	2.1	-	-	-	7,200	2.1	12,000	3.5	14,400	4.2	496	850	1,158
	5	9	-	-	-	14	1.5	2.6	-	-	-	8,400	2.5	14,000	4.1	16,800	4.9	595	1,008	1,370
	7	7	-	-	-	14	2.1	2.1	-	-	-	8,400	2.5	14,000	4.1	16,800	4.9	595	1,008	1,370
	7	9	-	-	-	16	2.1	2.6	-	-	-	9,600	2.8	16,000	4.7	19,200	5.6	670	1,169	1,588
	5	12	-	-	-	17	1.5	3.5	-	-	-	10,200	3.0	17,000	5.0	20,400	6.0	721	1,251	1,715
	9	9	-	-	-	18	2.6	2.6	-	-	-	10,800	3.2	18,000	5.3	21,600	6.3	772	1,334	1,812
	7	12	-	-	-	19	2.1	3.5	-	-	-	11,400	3.3	19,000	5.6	22,800	6.7	798	1,418	1,943
	5	15	-	-	-	20	1.5	4.4	-	-	-	12,000	3.5	20,000	5.9	24,000	7.0	850	1,503	2,042
	9	12	-	-	-	21	2.6	3.5	-	-	-	12,600	3.7	21,000	6.2	25,200	7.4	902	1,589	2,230
	7	15	-	-	-	22	2.1	4.4	-	-	-	13,200	3.9	22,000	6.4	26,400	7.7	955	1,647	2,376
	5	18	-	-	-	23	1.5	5.3	-	-	-	13,800	4.0	23,000	6.7	27,600	8.1	981	1,734	2,586
	9	15	-	-	-	24	2.6	4.4	-	-	-	14,400	4.2	24,000	7.0	28,800	8.4	1,034	1,823	2,756
	12	12	-	-	-	24	3.5	3.5	-	-	-	14,400	4.2	24,000	7.0	28,800	8.4	1,034	1,823	2,756
	7	18	-	-	-	25	2.1	5.3	-	-	-	15,000	4.4	25,000	7.3	30,000	8.8	1,088	1,948	2,993
	9	18	-	-	-	27	2.6	5.3	-	-	-	16,200	4.7	27,000	7.9	32,400	9.5	1,169	2,212	3,442
	12	15	-	-	-	27	3.5	4.4	-	-	-	16,200	4.7	27,000	7.9	32,400	9.5	1,169	2,212	3,442
	5	24	-	-	-	29	1.5	7.0	-	-	-	17,400	5.1	29,000	8.5	33,000	9.7	1,279	2,512	3,579
	12	18	-	-	-	30	3.5	5.3	-	-	-	18,000	5.3	30,000	8.8	33,000	9.7	1,334	2,672	3,579
	15	15	-	-	-	30	4.4	4.4	-	-	-	18,000	5.3	30,000	8.8	33,000	9.7	1,334	2,672	3,579
	7	24	-	-	-	31	2.1	7.0	-	-	-	18,000	5.3	30,000	8.8	33,000	9.7	1,334	2,672	3,579
	9	24	-	-	-	33	2.6	7.0	-	-	-	18,000	5.3	30,000	8.8	33,000	9.7	1,334	2,672	3,579
	15	18	-	-	-	33	4.4	5.3	-	-	-	18,000	5.3	30,000	8.8	33,000	9.7	1,334	2,672	3,579
	18	18	-	-	-	36	5.3	5.3	-	-	-	18,000	5.3	30,000	8.8	33,000	9.7	1,334	2,672	3,579
	12	24	-	-	-	36	3.5	7.0	-	-	-	18,000	5.3	30,000	8.8	33,000	9.7	1,334	2,672	3,579
	15	24	-	-	-	39	4.4	7.0	-	-	-	18,000	5.3	30,000	8.8	33,000	9.7	1,334	2,672	3,579
	18	24	-	-	-	42	5.3	7.0	-	-	-	18,000	5.3	30,000	8.8	33,000	9.7	1,334	2,672	3,579
	24	24	-	-	-	48	7.0	7.0	-	-	-	18,000	5.3	30,000	8.8	33,000	9.7	1,334	2,672	3,579
3 Блока	5	5	5	-	-	15	1.5	1.5	1.5	-	-	9,000	2.6	15,000	4.4	18,000	5.3	583	1,023	1,405
	5	5	7	-	-	17	1.5	1.5	2.1	-	-	10,200	3.0	17,000	5.0	20,400	6.0	678	1,176	1,613
	5	5	9	-	-	19	1.5	1.5	2.6	-	-	11,400	3.3	19,000	5.6	22,800	6.7	750	1,333	1,826
	5	7	7	-	-	19	1.5	2.1	2.1	-	-	11,400	3.3	19,000	5.6	22,800	6.7	750	1,333	1,826
	5	7	9	-	-	21	1.5	2.1	2.6	-	-	12,600	3.7	21,000	6.2	25,200	7.4	848	1,494	2,096
	7	7	7	-	-	21	2.1	2.1	2.1	-	-	12,600	3.7	21,000	6.2	25,200	7.4	848	1,494	2,096
	5	5	12	-	-	22	1.5	1.5	3.5	-	-	13,200	3.9	22,000	6.4	26,400	7.7	897	1,548	2,234
	5	9	9	-	-	23	1.5	2.6	2.6	-	-	13,800	4.0	23,000	6.7	27,600	8.1	922	1,630	2,441
	7	7	9	-	-	23	2.1	2.1	2.6	-	-	13,800	4.0	23,000	6.7	27,600	8.1	922	1,630	2,441
	5	7	12	-	-	24	1.5	2.1	3.5	-	-	14,400	4.2	24,000	7.0	28,800	8.4	972	1,714	2,617
	5	5	15	-	-	25	1.5	1.5	4.4	-	-	15,000	4.4	25,000	7.3	30,000	8.8	1,023	1,831	2,865
	7	9	9	-	-	25	2.1	2.6	2.6	-	-	15,000	4.4	25,000	7.3	30,000	8.8	1,023	1,831	2,865
	5	9	12	-	-	26	1.5	2.6	3.5	-	-	15,600	4.6	26,000	7.6	31,200	9.1	1,073	1,953	3,063
	7	7	12	-	-	26	2.1	2.1	3.5	-	-	15,600	4.6	26,000	7.6	31,200	9.1	1,073	1,953	3,063
	5	7	15	-	-	27	1.5	2.1	4.4	-	-	16,200	4.7	27,000	7.9	32,400	9.5	1,099	2,079	3,342
	9	9	9	-	-	27	2.6	2.6	2.6	-	-	16,200	4.7	27,000	7.9	32,400	9.5	1,099	2,079	3,342
	7	9	12	-	-	28	2.1	2.6	3.5	-	-	16,800	4.9	28,000	8.2	33,600	9.8	1,150	2,231	3,564
	5	5	18	-	-	28	1.5	1.5	5.3	-	-	16,800	4.9	28,000	8.2	33,600	9.8	1,150	2,231	3,564
	5	9	15	-	-	29	1.5	2.6	4.4	-	-	17,400	5.1	29,000	8.5	33,600	9.8	1,202	2,390	3,564
	5	12	12	-	-	29	1.5	3.5	3.5	-	-	17,400	5.1	29,000	8.5	33,600	9.8	1,202	2,390	3,564
	7	7	15	-	-	29	2.1	2.1	4.4	-	-	17,400	5.1	29,000	8.5	33,600	9.8	1,202	2,390	3,564
	5	7	18	-	-	30	1.5	2.1	5.3	-	-	18,000	5.3	30,000	8.8	33,600	9.8	1,254	2,558	3,564
	9	9	12	-	-	30	2.6	2.6	3.5	-	-	18,000	5.3	30,000	8.8	33,600	9.8	1,254	2,558	3,564
	7	9	15	-	-	31	2.1	2.6	4.4	-	-	18,000	5.3	30,000	8.8	33,600	9.8	1,254	2,558	3,564
	7	12	12	-	-	31	2.1	3.5	3.5	-	-	18,000	5.3	30,000	8.8	33,600	9.8	1,254	2,558	3,564
	5	12	15	-	-	32	1.5	3.5	4.4	-	-	18,000	5.3	30,000	8.8	33,600	9.8	1,254	2,558	3,564
	5	9	18	-	-	32	1.5	2.6	5.3	-	-	18,000	5.3	30,000	8.8	33,600	9.8	1,254	2,558	3,564
	7	7	18	-	-	32	2.1	2.1	5.3	-	-	18,000	5.3	30,000	8.8	33,600	9.8	1,254	2,558	3,564
	9	9	15	-	-	33	2.6	2.6	4.4	-	-	18,000	5.3	30,000	8.8	33,600	9.8	1,254	2,558	3,564
	9	12	12	-	-	33	2.6	3.5	3.5	-	-	18,000	5.3	30,000	8.8	33,600	9.8	1,254	2,558	3,564
	7	9	18	-	-	34	2.1	2.6	5.3	-	-	18,000	5.3	30,000	8.8	33,600	9.8	1,254	2,558	3,564
	7	12	15	-	-	34	2.1	3.5	4.4	-	-	18,000	5.3	30,000	8.8	33,600	9.8	1,254	2,558	3,564
	5	5	24	-	-	34	1.5	1.5	7.0	-	-	18,000	5.3	30,000	8.8	33,600	9.8	1,254	2,558	3,564
	5	12	18	-	-	35	1.5	3.5	5.3	-	-	18,000	5.3	30,000	8.8	33,600	9.8	1,254	2,558	3,564
	5	15	15	-	-	35	1.5	4.4	4.4	-	-	18,000	5.3	30,000	8.8	33,600	9.8	1,254	2,558	3,564
	5	7	24	-	-	36	1.5	2.1	7.0	-	-	18,000	5.3	30,000	8.8	33,600	9.8	1,254	2,558	3,564
	9	12	15	-	-	36	2.6	3.5	4.4	-	-	18,000	5.3	30,000	8.8	33,600	9.8	1,254	2,558	3,564
	12	12	12	-	-	36	3.5	3.5	3.5	-	-	18,000	5.3	30,000	8.8	33,600	9.8	1,254	2,558	3,564
	9	9	18	-	-	36	2.6	2.6	5.3	-	-	18,000	5.3	30,000	8.8	33,600	9.8	1,254	2,558	3,564
	7	12	18	-	-	37	2.1	3.5	5.3	-	-	18,000	5.3	30,000	8.8	33,600	9.8	1,254	2,558	3,564
	7	15	15	-	-	37	2.1	4.4	4.4	-	-	18,000	5.3	30,000	8.8	33,600	9.8	1,254	2,558	3,564
	5	9	24	-	-	38	1.5	2.6	7.0	-	-	18,000	5.3	30,000	8.8	33,600	9.8	1,254	2,558	3,564
	5	15	18	-	-	38	1.5	4.4	5.3	-	-	18,000	5.3	30,000	8.8	33,600	9.8	1,254	2,558	3,564
	7	7	24	-	-	38	2.1	2.1	7.0	-	-	18,000	5.3	30,000	8.8	33,600	9.8	1,254	2,558	3,564
	9	12	18	-	-	39	2.6	3.5	5.3	-	-	18,000	5.3	30,000	8.8	33,600	9.8	1,254	2,558	3,564
	9	15	15	-	-	39	2.6	4.4	4.4	-	-	18,000	5.3	30,000	8.8	33,600	9.8	1,254	2,558	3,564
	12	12	15	-	-	39	3.5	3.5	4.4	-	-	18,000	5.3	30,000	8.8	33,600	9.8	1,254	2,558	3,564
	7	9	24	-	-	40	2.1	2.6	7.0	-	-	18,000	5.3	30,000	8.8	33,600	9.8	1,254	2,558	3,564
	7	15	18	-	-	40	2.1	4.4	5.3	-	-	18,000	5.3	30,000	8.8	33,600	9.8	1,254	2,558	3,564
	5	12	24	-	-	41	1.5	3.5	7.0	-	-	18,000	5.3	30,000	8.8	33,600	9.8	1,254	2,558	3,564
	5	18	18	-	-	41	1.5	5.3	5.3	-	-	18,000	5.3	30,000	8.8	33,600	9.8	1,254	2,558	3,564
	12	12	18	-	-	42	3.5	3.5	5.3	-	-	18,000	5.3	30,000	8.8	33,600	9.8	1,254	2,558	3,564
	9	9	24	-	-	42	2.6	2.6	7.0	-	-	18,000	5.3	30,000	8.8	33,600	9.8	1,254	2,558	3,564
	9	15	18	-	-	42	2.6	4.4	5.3	-	-	18,000	5.3	30,000	8.8	33,600	9.8	1,254	2,558	3,564
	12	15	15	-	-	42	3.5	4.4	4.4	-	-	18,000	5.3	30,000	8.8	33,600	9.8	1,254	2,558	3,564

Режим работы	Комбинации внутренних блоков (кБте/ч)						Охлаждение													
							Производительность (кВт)					Общая производительность						Потребляемая мощность (Вт)		
												Минимум		Номинал		Максимум				
	БЛОК A	БЛОК B	БЛОК C	БЛОК D	БЛОК E	Всего	БЛОК A	БЛОК B	БЛОК C	БЛОК D	БЛОК E	Бте/ч	кВт	Бте/ч	кВт	Бте/ч	кВт	Минимум	Номинал	Максимум
3 Блока	7	18	18	-	-	43	2.1	5.3	5.3	-	-	18,000	5.3	30,000	8.8	33,600	9.8	1,254	2,558	3,564
	7	12	24	-	-	43	2.1	3.5	7.0	-	-	18,000	5.3	30,000	8.8	33,600	9.8	1,254	2,558	3,564
	5	15	24	-	-	44	1.5	4.4	7.0	-	-	18,000	5.3	30,000	8.8	33,600	9.8	1,254	2,558	3,564
	9	18	18	-	-	45	2.6	5.3	5.3	-	-	18,000	5.3	30,000	8.8	33,600	9.8	1,254	2,558	3,564
	9	12	24	-	-	45	2.6	3.5	7.0	-	-	18,000	5.3	30,000	8.8	33,600	9.8	1,254	2,558	3,564
	12	15	18	-	-	45	3.5	4.4	5.3	-	-	18,000	5.3	30,000	8.8	33,600	9.8	1,254	2,558	3,564
	15	15	15	-	-	45	4.4	4.4	4.4	-	-	18,000	5.3	30,000	8.8	33,600	9.8	1,254	2,558	3,564
	7	15	24	-	-	46	2.1	4.4	7.0	-	-	18,000	5.3	30,000	8.8	33,600	9.8	1,254	2,558	3,564
	5	18	24	-	-	47	1.5	5.3	7.0	-	-	18,000	5.3	30,000	8.8	33,600	9.8	1,254	2,558	3,564
	9	15	24	-	-	48	2.6	4.4	7.0	-	-	18,000	5.3	30,000	8.8	33,600	9.8	1,254	2,558	3,564
	12	18	18	-	-	48	3.5	5.3	5.3	-	-	18,000	5.3	30,000	8.8	33,600	9.8	1,254	2,558	3,564
	12	12	24	-	-	48	3.5	3.5	7.0	-	-	18,000	5.3	30,000	8.8	33,600	9.8	1,254	2,558	3,564
	15	15	18	-	-	48	4.4	4.4	5.3	-	-	18,000	5.3	30,000	8.8	33,600	9.8	1,254	2,558	3,564
4 Блока	5	5	5	5	-	20	1.5	1.5	1.5	1.5	-	12,000	3.5	20,000	5.9	24,000	7.0	759	1,342	1,823
	5	5	5	7	-	22	1.5	1.5	1.5	2.1	-	13,200	3.9	22,000	6.4	26,400	7.7	853	1,471	2,122
	5	5	5	9	-	24	1.5	1.5	1.5	2.6	-	14,400	4.2	24,000	7.0	28,800	8.4	924	1,628	2,436
	5	5	7	7	-	24	1.5	1.5	2.1	2.1	-	14,400	4.2	24,000	7.0	28,800	8.4	924	1,628	2,436
	5	5	7	9	-	26	1.5	1.5	2.1	2.6	-	15,600	4.6	26,000	7.6	31,200	9.1	1,020	1,855	2,772
	5	7	7	7	-	26	1.5	2.1	2.1	2.1	-	15,600	4.6	26,000	7.6	31,200	9.1	1,020	1,855	2,772
	5	5	5	12	-	27	1.5	1.5	1.5	3.5	-	16,200	4.7	27,000	7.9	32,400	9.5	1,044	1,975	2,976
	5	5	9	9	-	28	1.5	1.5	2.6	2.6	-	16,800	4.9	28,000	8.2	33,600	9.8	1,093	2,094	3,136
	5	7	7	9	-	28	1.5	2.1	2.1	2.6	-	16,800	4.9	28,000	8.2	33,600	9.8	1,093	2,094	3,136
	7	7	7	7	-	28	2.1	2.1	2.1	2.1	-	16,800	4.9	28,000	8.2	33,600	9.8	1,093	2,094	3,136
	5	5	7	12	-	29	1.5	1.5	2.1	3.5	-	17,400	5.1	29,000	8.5	34,800	10.2	1,142	2,216	3,357
	5	5	5	15	-	30	1.5	1.5	1.5	4.4	-	18,000	5.3	30,000	8.8	36,000	10.6	1,191	2,344	3,588
	5	7	9	9	-	30	1.5	2.1	2.6	2.6	-	18,000	5.3	30,000	8.8	36,000	10.6	1,191	2,344	3,588
	7	7	7	9	-	30	2.1	2.1	2.1	2.6	-	18,000	5.3	30,000	8.8	36,000	10.6	1,191	2,344	3,588
	5	5	9	12	-	31	1.5	1.5	2.6	3.5	-	18,000	5.3	30,000	8.8	36,000	10.6	1,191	2,344	3,588
	5	7	7	12	-	31	1.5	2.1	2.1	3.5	-	18,000	5.3	30,000	8.8	36,000	10.6	1,191	2,344	3,588
	5	5	7	15	-	32	1.5	1.5	2.1	4.4	-	18,000	5.3	30,000	8.8	36,000	10.6	1,191	2,344	3,588
	7	7	9	9	-	32	2.1	2.1	2.6	2.6	-	18,000	5.3	30,000	8.8	36,000	10.6	1,191	2,344	3,588
	5	9	9	9	-	32	1.5	2.6	2.6	2.6	-	18,000	5.3	30,000	8.8	36,000	10.6	1,191	2,344	3,588
	5	5	5	18	-	33	1.5	1.5	1.5	5.3	-	18,000	5.3	30,000	8.8	36,000	10.6	1,191	2,344	3,588
	5	7	9	12	-	33	1.5	2.1	2.6	3.5	-	18,000	5.3	30,000	8.8	36,000	10.6	1,191	2,344	3,588
	7	7	7	12	-	33	2.1	2.1	2.1	3.5	-	18,000	5.3	30,000	8.8	36,000	10.6	1,191	2,344	3,588
	5	5	9	15	-	34	1.5	1.5	2.6	4.4	-	18,000	5.3	30,000	8.8	36,000	10.6	1,191	2,344	3,588
	5	5	12	12	-	34	1.5	1.5	3.5	3.5	-	18,000	5.3	30,000	8.8	36,000	10.6	1,191	2,344	3,588
	5	7	7	15	-	34	1.5	2.1	2.1	4.4	-	18,000	5.3	30,000	8.8	36,000	10.6	1,191	2,344	3,588
	7	9	9	9	-	34	2.1	2.6	2.6	2.6	-	18,000	5.3	30,000	8.8	36,000	10.6	1,191	2,344	3,588
	5	5	7	18	-	35	1.5	1.5	2.1	5.3	-	18,000	5.3	30,000	8.8	36,000	10.6	1,191	2,344	3,588
	5	9	9	12	-	35	1.5	2.6	2.6	3.5	-	18,000	5.3	30,000	8.8	36,000	10.6	1,191	2,344	3,588
	7	7	9	12	-	35	2.1	2.1	2.6	3.5	-	18,000	5.3	30,000	8.8	36,000	10.6	1,191	2,344	3,588
	5	7	9	15	-	36	1.5	2.1	2.6	4.4	-	18,000	5.3	30,000	8.8	36,000	10.6	1,191	2,344	3,588
	5	7	12	12	-	36	1.5	2.1	3.5	3.5	-	18,000	5.3	30,000	8.8	36,000	10.6	1,191	2,344	3,588
	7	7	7	15	-	36	2.1	2.1	2.1	4.4	-	18,000	5.3	30,000	8.8	36,000	10.6	1,191	2,344	3,588
	9	9	9	9	-	36	2.6	2.6	2.6	2.6	-	18,000	5.3	30,000	8.8	36,000	10.6	1,191	2,344	3,588
	5	5	9	18	-	37	1.5	1.5	2.6	5.3	-	18,000	5.3	30,000	8.8	36,000	10.6	1,191	2,344	3,588
	5	5	12	15	-	37	1.5	1.5	3.5	4.4	-	18,000	5.3	30,000	8.8	36,000	10.6	1,191	2,344	3,588
	5	7	7	18	-	37	1.5	2.1	2.1	5.3	-	18,000	5.3	30,000	8.8	36,000	10.6	1,191	2,344	3,588
	7	9	9	12	-	37	2.1	2.6	2.6	3.5	-	18,000	5.3	30,000	8.8	36,000	10.6	1,191	2,344	3,588
	5	9	9	15	-	38	1.5	2.6	2.6	4.4	-	18,000	5.3	30,000	8.8	36,000	10.6	1,191	2,344	3,588
	7	7	9	15	-	38	2.1	2.1	2.6	4.4	-	18,000	5.3	30,000	8.8	36,000	10.6	1,191	2,344	3,588
	7	7	12	12	-	38	2.1	2.1	3.5	3.5	-	18,000	5.3	30,000	8.8	36,000	10.6	1,191	2,344	3,588
	5	5	5	24	-	39	1.5	1.5	1.5	7.0	-	18,000	5.3	30,000	8.8	36,000	10.6	1,191	2,344	3,588
	5	7	9	18	-	39	1.5	2.1	2.6	5.3	-	18,000	5.3	30,000	8.8	36,000	10.6	1,191	2,344	3,588
	5	7	12	15	-	39	1.5	2.1	3.5	4.4	-	18,000	5.3	30,000	8.8	36,000	10.6	1,191	2,344	3,588
	9	9	9	12	-	39	2.6	2.6	2.6	3.5	-	18,000	5.3	30,000	8.8	36,000	10.6	1,191	2,344	3,588
	7	7	7	18	-	39	2.1	2.1	2.1	5.3	-	18,000	5.3	30,000	8.8	36,000	10.6	1,191	2,344	3,588
	7	9	9	15	-	40	2.1	2.6	2.6	4.4	-	18,000	5.3	30,000	8.8	36,000	10.6	1,191	2,344	3,588
	7	9	12	12	-	40	2.1	2.6	3.5	3.5	-	18,000	5.3	30,000	8.8	36,000	10.6	1,191	2,344	3,588
	5	5	7	24	-	41	1.5	1.5	2.1	7.0	-	18,000	5.3	30,000	8.8	36,000	10.6	1,191	2,344	3,588
	5	9	12	15	-	41	1.5	2.6	3.5	4.4	-	18,000	5.3	30,000	8.8	36,000	10.6	1,191	2,344	3,588
	5	12	12	12	-	41	1.5	3.5	3.5	3.5	-	18,000	5.3	30,000	8.8	36,000	10.6	1,191	2,344	3,588
	7	7	12	15	-	41	2.1	2.1	3.5	4.4	-	18,000	5.3	30,000	8.8	36,000	10.6	1,191	2,344	3,588
	7	7	9	18	-	41	2.1	2.1	2.6	5.3	-	18,000	5.3	30,000	8.8	36,000	10.6	1,191	2,344	3,588
	5	7	15	15	-	42	1.5	2.1	4.4	4.4	-	18,000	5.3	30,000	8.8	36,000	10.6	1,191	2,344	3,588
	9	9	9	15	-	42	2.6	2.6	2.6	4.4	-	18,000	5.3	30,000	8.8	36,000	10.6	1,191	2,344	3,588
	9	9	12	12	-	42	2.6	2.6	3.5	3.5	-	18,000	5.3	30,000	8.8	36,000	10.6	1,191	2,344	3,588
	7	9	12	15	-	43	2.1	2.6	3.5	4.4	-	18,000	5.3	30,000	8.8	36,000	10.6	1,191	2,344	3,588
	7	12	12	12	-	43	2.1	3.5	3.5	3.5	-	18,000	5.3	30,000	8.8	36,000	10.6	1,191	2,344	3,588
	7	9	9	18	-	43	2.1	2.6	2.6	5.3	-	18,000	5.3	30,000	8.8	36,000	10.6	1,191	2,344	3,588
	5	9	15	15	-	44	1.5	2.6	4.4	4.4	-	18,000	5.3	30,000	8.8	36,000	10.6	1,191	2,344	3,588
	7	7	12	18	-	44	2.1	2.1	3.5	5.3	-	18,000	5.3	30,000	8.8	36,000	10.6	1,191	2,344	3,588
	7	7	15	15	-	44	2.1	2.1	4.4	4.4	-	18,000	5.3	30,000	8.8	36,000	10.6	1,191	2,344	3,588
	5	7	18	15	-	45	1.5	2.1	5.3	4.4	-	18,000	5.3	30,000	8.8	36,000	10.6	1,191	2,344	3,588
	9	9	12	15	-	45	2.6	2.6	3.5	4.4	-	18,000	5.3	30,000	8.8	36,000	10.6	1,191	2,344	3,588
	9	12	12	12	-	45	2.6	3.5	3.5	3.5	-	18,000	5.3	30,000	8.8	36,000	10.6	1,191	2,344	3,588
	9	9	9	18	-	45	2.6	2.6	2.6	5.3	-	18,000	5.3	30,000	8.8	36,000	10.6	1,191	2,344	3,588
	7	7	7	24	-	45	2.1	2.1	2.1	7.0	-	18,000	5.3	30,000	8.8	36,000	10.6	1,191	2,344	3,588
	7	9	12	18	-	46	2.1	2.6	3.5	5.3	-	18,000	5.3	30,000	8.8	36,000	10.6	1,191	2,344	3,588
	7	9	15	15	-	46	2.1	2.6	4.4	4.4	-	18,000	5.3	30,000	8.8	36,000	10.6	1,191	2,344	3,588
	7	12	12	15	-	46	2.1	3.5	3.5	4.4	-	18,000	5.3	30,000	8.8	36,000	10.6	1,191	2,344	3,588
	5	12	12	18	-	47	1.5	3.5	3.5	5.3	-	18,000	5.3	30,000	8.8	36,000	10.6	1,191	2,344	3,588
	7	7	9	24	-	47	2.1	2.1	2.6	7.0	-	18,000	5.3	30,000	8.8	36,000	10.6	1,191	2,344	3,588
	7	7	15	18	-	47	2.1	2.1	4.4	5.3	-	18,000	5.3	30,000	8.8	36,000	10.6	1,191	2,344	3,588
	5	9	15	18	-	47	1.5	2.6	4.4	5.3	-	18,000	5.3	30,000	8.8	36,000	10.6	1,191	2,344	3,588
	5	12	15	15	-	47	1.5	3.5	4.4	4.4	-	18,000	5.3	30,000	8.8	36,000	10.6	1,191	2,344	3,588
	9	9	15	15	-	48	2.6	2.6	4.4	4.4	-	18,000	5.3	30,000	8.8	36,000	10.6	1,191	2,344	3,588
	12	12	12	12	-	48	3.5	3.5	3.5	3.5	-	18,000	5.3	30,000	8.8	36,000	10.6	1,191	2,344	3,588
	9	9	12	18	-	48	2.6	2.6	3.5	5.3	-	18,000	5.3	30,000	8.8	36,000	10.6	1,191	2,344	3,588

Примечание:

1. Производительность охлаждения указана для следующих условий: температура в помещении 27 °Сст / 19 °Свт; температура наружного воздуха 35 °Сст
2. Производительность нагрева указана для следующих условий: температура в помещении 20 °Сст; температура наружного воздуха 7 °Сст / 6 °Сст
3. Общая производительность подключенных внутренних блоков не должна превышать 48 кБте/ч

MU5M30

Режим работы	Комбинации внутренних блоков (кБте/ч)						Охлаждение													
							Производительность (кВт)					Общая производительность						Потребляемая мощность (Вт)		
												Минимум		Номинал		Максимум				
	БЛОК A	БЛОК B	БЛОК C	БЛОК D	БЛОК E	Всего	БЛОК A	БЛОК B	БЛОК C	БЛОК D	БЛОК E	Бте/ч	кВт	Бте/ч	кВт	Бте/ч	кВт	Минимум	Номинал	Максимум
5 Блоков	5	5	5	5	5	25	1.5	1.5	1.5	1.5	1.5	15,000	4.4	25,000	7.3	30,000	8.8	949	1,711	2,527
	5	5	5	5	7	27	1.5	1.5	1.5	1.5	2.1	16,200	4.7	27,000	7.9	32,400	9.5	1,022	1,919	2,906
	5	5	5	5	9	29	1.5	1.5	1.5	1.5	2.6	17,400	5.1	29,000	8.5	34,800	10.2	1,120	2,141	3,324
	5	5	5	7	7	29	1.5	1.5	1.5	2.1	2.1	17,400	5.1	29,000	8.5	34,800	10.2	1,120	2,141	3,324
	5	5	5	7	9	31	1.5	1.5	1.5	2.1	2.6	18,000	5.3	30,000	8.8	36,000	10.6	1,170	2,256	3,582
	5	5	7	7	7	31	1.5	1.5	2.1	2.1	2.1	18,000	5.3	30,000	8.8	36,000	10.6	1,170	2,256	3,582
	5	5	5	5	12	32	1.5	1.5	1.5	1.5	3.5	18,000	5.3	30,000	8.8	36,000	10.6	1,170	2,256	3,582
	5	5	5	9	9	33	1.5	1.5	1.5	2.6	2.6	18,000	5.3	30,000	8.8	36,000	10.6	1,170	2,256	3,582
	5	5	7	7	9	33	1.5	1.5	2.1	2.1	2.6	18,000	5.3	30,000	8.8	36,000	10.6	1,170	2,256	3,582
	5	7	7	7	7	33	1.5	2.1	2.1	2.1	2.1	18,000	5.3	30,000	8.8	36,000	10.6	1,170	2,256	3,582
	5	5	5	7	12	34	1.5	1.5	1.5	2.1	3.5	18,000	5.3	30,000	8.8	36,000	10.6	1,170	2,256	3,582
	5	5	5	5	15	35	1.5	1.5	1.5	1.5	4.4	18,000	5.3	30,000	8.8	36,000	10.6	1,170	2,256	3,582
	5	7	7	7	9	35	1.5	2.1	2.1	2.1	2.6	18,000	5.3	30,000	8.8	36,000	10.6	1,170	2,256	3,582
	7	7	7	7	7	35	2.1	2.1	2.1	2.1	2.1	18,000	5.3	30,000	8.8	36,000	10.6	1,170	2,256	3,582
	5	5	5	9	12	36	1.5	1.5	1.5	2.6	3.5	18,000	5.3	30,000	8.8	36,000	10.6	1,170	2,256	3,582
	5	5	7	7	12	36	1.5	1.5	2.1	2.1	3.5	18,000	5.3	30,000	8.8	36,000	10.6	1,170	2,256	3,582
	5	5	5	7	15	37	1.5	1.5	1.5	2.1	4.4	18,000	5.3	30,000	8.8	36,000	10.6	1,170	2,256	3,582
	5	5	9	9	9	37	1.5	1.5	2.6	2.6	2.6	18,000	5.3	30,000	8.8	36,000	10.6	1,170	2,256	3,582
	5	7	7	9	9	37	1.5	2.1	2.1	2.6	2.6	18,000	5.3	30,000	8.8	36,000	10.6	1,170	2,256	3,582
	7	7	7	7	9	37	2.1	2.1	2.1	2.1	2.6	18,000	5.3	30,000	8.8	36,000	10.6	1,170	2,256	3,582
	5	5	5	5	18	38	1.5	1.5	1.5	1.5	5.3	18,000	5.3	30,000	8.8	36,000	10.6	1,170	2,256	3,582
	5	7	7	7	12	38	1.5	2.1	2.1	2.1	3.5	18,000	5.3	30,000	8.8	36,000	10.6	1,170	2,256	3,582
	5	5	5	9	15	39	1.5	1.5	1.5	2.6	4.4	18,000	5.3	30,000	8.8	36,000	10.6	1,170	2,256	3,582
	5	5	5	12	12	39	1.5	1.5	1.5	3.5	3.5	18,000	5.3	30,000	8.8	36,000	10.6	1,170	2,256	3,582
	5	5	7	7	15	39	1.5	1.5	2.1	2.1	4.4	18,000	5.3	30,000	8.8	36,000	10.6	1,170	2,256	3,582
	7	7	7	9	9	39	2.1	2.1	2.1	2.6	2.6	18,000	5.3	30,000	8.8	36,000	10.6	1,170	2,256	3,582
	5	7	9	9	9	39	1.5	2.1	2.6	2.6	2.6	18,000	5.3	30,000	8.8	36,000	10.6	1,170	2,256	3,582
	5	5	5	7	18	40	1.5	1.5	1.5	2.1	5.3	18,000	5.3	30,000	8.8	36,000	10.6	1,170	2,256	3,582
	5	5	9	9	12	40	1.5	1.5	2.6	2.6	3.5	18,000	5.3	30,000	8.8	36,000	10.6	1,170	2,256	3,582
	5	7	7	9	12	40	1.5	2.1	2.1	2.6	3.5	18,000	5.3	30,000	8.8	36,000	10.6	1,170	2,256	3,582
	7	7	7	7	12	40	2.1	2.1	2.1	2.1	3.5	18,000	5.3	30,000	8.8	36,000	10.6	1,170	2,256	3,582
	5	5	7	9	15	41	1.5	1.5	2.1	2.6	4.4	18,000	5.3	30,000	8.8	36,000	10.6	1,170	2,256	3,582
	5	7	7	7	15	41	1.5	2.1	2.1	2.1	4.4	18,000	5.3	30,000	8.8	36,000	10.6	1,170	2,256	3,582
	5	9	9	9	9	41	1.5	2.6	2.6	2.6	2.6	18,000	5.3	30,000	8.8	36,000	10.6	1,170	2,256	3,582
	7	7	9	9	9	41	2.1	2.1	2.6	2.6	2.6	18,000	5.3	30,000	8.8	36,000	10.6	1,170	2,256	3,582
	5	5	5	9	18	42	1.5	1.5	1.5	2.6	5.3	18,000	5.3	30,000	8.8	36,000	10.6	1,170	2,256	3,582
	5	5	5	12	15	42	1.5	1.5	1.5	3.5	4.4	18,000	5.3	30,000	8.8	36,000	10.6	1,170	2,256	3,582
	5	5	7	7	18	42	1.5	1.5	2.1	2.1	5.3	18,000	5.3	30,000	8.8	36,000	10.6	1,170	2,256	3,582
	5	7	9	9	12	42	1.5	2.1	2.6	2.6	3.5	18,000	5.3	30,000	8.8	36,000	10.6	1,170	2,256	3,582
	7	7	7	9	12	42	2.1	2.1	2.1	2.6	3.5	18,000	5.3	30,000	8.8	36,000	10.6	1,170	2,256	3,582
	5	5	9	9	15	43	1.5	1.5	2.6	2.6	4.4	18,000	5.3	30,000	8.8	36,000	10.6	1,170	2,256	3,582
	5	7	7	9	15	43	1.5	2.1	2.1	2.6	4.4	18,000	5.3	30,000	8.8	36,000	10.6	1,170	2,256	3,582
	5	7	7	12	12	43	1.5	2.1	2.1	3.5	3.5	18,000	5.3	30,000	8.8	36,000	10.6	1,170	2,256	3,582
	7	7	7	7	15	43	2.1	2.1	2.1	2.1	4.4	18,000	5.3	30,000	8.8	36,000	10.6	1,170	2,256	3,582
	7	9	9	9	9	43	2.1	2.6	2.6	2.6	2.6	18,000	5.3	30,000	8.8	36,000	10.6	1,170	2,256	3,582
	5	5	7	12	15	44	1.5	1.5	2.1	3.5	4.4	18,000	5.3	30,000	8.8	36,000	10.6	1,170	2,256	3,582
	5	5	5	5	24	44	1.5	1.5	1.5	1.5	7.0	18,000	5.3	30,000	8.8	36,000	10.6	1,170	2,256	3,582
	5	7	7	7	18	44	1.5	2.1	2.1	2.1	5.3	18,000	5.3	30,000	8.8	36,000	10.6	1,170	2,256	3,582
	5	9	9	9	12	44	1.5	2.6	2.6	2.6	3.5	18,000	5.3	30,000	8.8	36,000	10.6	1,170	2,256	3,582
	7	7	9	9	12	44	2.1	2.1	2.6	2.6	3.5	18,000	5.3	30,000	8.8	36,000	10.6	1,170	2,256	3,582
	5	5	5	12	18	45	1.5	1.5	1.5	3.5	5.3	18,000	5.3	30,000	8.8	36,000	10.6	1,170	2,256	3,582
	5	5	5	15	15	45	1.5	1.5	1.5	4.4	4.4	18,000	5.3	30,000	8.8	36,000	10.6	1,170	2,256	3,582
	5	7	9	9	15	45	1.5	2.1	2.6	2.6	4.4	18,000	5.3	30,000	8.8	36,000	10.6	1,170	2,256	3,582
	5	7	9	12	12	45	1.5	2.1	2.6	3.5	3.5	18,000	5.3	30,000	8.8	36,000	10.6	1,170	2,256	3,582
	7	7	7	9	15	45	2.1	2.1	2.1	2.6	4.4	18,000	5.3	30,000	8.8	36,000	10.6	1,170	2,256	3,582
	7	7	7	12	12	45	2.1	2.1	2.1	3.5	3.5	18,000	5.3	30,000	8.8	36,000	10.6	1,170	2,256	3,582
	9	9	9	9	9	45	2.6	2.6	2.6	2.6	2.6	18,000	5.3	30,000	8.8	36,000	10.6	1,170	2,256	3,582
	5	5	5	7	24	46	1.5	1.5	1.5	2.1	7.0	18,000	5.3	30,000	8.8	36,000	10.6	1,170	2,256	3,582
	5	5	9	9	18	46	1.5	1.5	2.6	2.6	5.3	18,000	5.3	30,000	8.8	36,000	10.6	1,170	2,256	3,582
	5	5	9	12	15	46	1.5	1.5	2.6	3.5	4.4	18,000	5.3	30,000	8.8	36,000	10.6	1,170	2,256	3,582
	5	5	12	12	12	46	1.5	1.5	3.5	3.5	3.5	18,000	5.3	30,000	8.8	36,000	10.6	1,170	2,256	3,582
	5	7	7	9	18	46	1.5	2.1	2.1	2.6	5.3	18,000	5.3	30,000	8.8	36,000	10.6	1,170	2,256	3,582
	5	7	7	12	15	46	1.5	2.1	2.1	3.5	4.4	18,000	5.3	30,000	8.8	36,000	10.6	1,170	2,256	3,582
	7	7	7	7	18	46	2.1	2.1	2.1	2.1	5.3	18,000	5.3	30,000	8.8	36,000	10.6	1,170	2,256	3,582
	7	9	9	9	12	46	2.1	2.6	2.6	2.6	3.5	18,000	5.3	30,000	8.8	36,000	10.6	1,170	2,256	3,582
	5	5	7	15	15	47	1.5	1.5	2.1	4.4	4.4	18,000	5.3	30,000	8.8	36,000	10.6	1,170	2,256	3,582
	5	9	9	9	15	47	1.5	2.6	2.6	2.6	4.4	18,000	5.3	30,000	8.8	36,000	10.6	1,170	2,256	3,582
	5	9	9	12	12	47	1.5	2.6	2.6	3.5	3.5	18,000	5.3	30,000	8.8	36,000	10.6	1,170	2,256	3,582
	7	7	9	9	15	47	2.1	2.1	2.6	2.6	4.4	18,000	5.3	30,000	8.8	36,000	10.6	1,170	2,256	3,582
	7	7	9	12	12	47	2.1	2.1	2.6	3.5	3.5	18,000	5.3	30,000	8.8	36,000	10.6	1,170	2,256	3,582
	5	5	5	9	24	48	1.5	1.5	1.5	2.6	7.0	18,000	5.3	30,000	8.8	36,000	10.6	1,170	2,256	3,582
	5	5	5	18	15	48	1.5	1.5	1.5	5.3	4.4	18,000	5.3	30,000	8.8	36,000	10.6	1,170	2,256	3,582
	5	5	7	7	24	48	1.5	1.5	2.1	2.1	7.0	18,000	5.3	30,000	8.8	36,000	10.6	1,170	2,256	3,582
	5	7	9	9	18	48	1.5	2.1	2.6	2.6	5.3	18,000	5.3	30,000	8.8	36,000	10.6	1,170	2,256	3,582
	5	7	9	12	15	48	1.5	2.1	2.6	3.5	4.4	18,000	5.3	30,000	8.8	36,000	10.6	1,170	2,256	3,582
	5	7	12	12	12	48	1.5	2.1	3.5	3.5	3.5	18,000	5.3	30,000	8.8	36,000	10.6	1,170	2,256	3,582
	7	7	7	12	15	48	2.1	2.1	2.1	3.5	4.4	18,000	5.3	30,000	8.8	36,000	10.6	1,170	2,256	3,582
	9	9	9	9	12	48	2.6	2.6	2.6	2.6	3.5	18,000	5.3	30,000	8.8	36,000	10.6	1,170	2,256	3,582
	7	7	7	9	18	48	2.1	2.1	2.1	2.6	5.3	18,000	5.3	30,000	8.8	36,000	10.6	1,170	2,256	3,582

Примечание:

1. Производительность охлаждения указана для следующих условий: температура в помещении 27 °Сст / 19 °Свт; температура наружного воздуха 35 °Сст
2. Производительность нагрева указана для следующих условий: температура в помещении 20 °Сст; температура наружного воздуха 7 °Сст / 6 °Сст
3. Общая производительность подключенных внутренних блоков не должна превышать 48 кБте/ч

Режим работы	Комбинации внутренних блоков (кБте/ч)						Нагрев													
							Производительность (кВт)					Общая производительность						Потребляемая мощность (Вт)		
												Минимум		Номинал		Максимум				
	БЛОК A	БЛОК B	БЛОК C	БЛОК D	БЛОК E	Всего	БЛОК A	БЛОК B	БЛОК C	БЛОК D	БЛОК E	Бте/ч	кВт	Бте/ч	кВт	Бте/ч	кВт	Минимум	Номинал	Максимум
1 Блок	5	-	-	-	-	5	1.6	-	-	-	-	5,000	1.5	5,500	1.6	6,325	1.9	610	610	747
	7	-	-	-	-	7	2.5	-	-	-	-	5,500	1.6	8,400	2.5	9,660	2.8	610	665	862
	9	-	-	-	-	9	3.2	-	-	-	-	6,480	1.9	10,800	3.2	12,420	3.6	610	864	1,126
	12	-	-	-	-	12	3.9	-	-	-	-	7,920	2.3	13,200	3.9	15,180	4.4	610	1,067	1,399
	15	-	-	-	-	15	4.8	-	-	-	-	9,900	2.9	16,500	4.8	18,975	5.6	778	1,337	1,823
	18	-	-	-	-	18	5.8	-	-	-	-	11,880	3.5	19,800	5.8	22,770	6.7	950	1,649	2,230
	24	-	-	-	-	24	7.4	-	-	-	-	15,240	4.5	25,400	7.4	26,670	7.8	1,246	2,172	2,654
2 Блока	5	5	-	-	-	10	1.6	1.6	-	-	-	7,200	2.1	12,000	3.5	14,400	4.2	471	808	1,130
	5	7	-	-	-	12	1.6	2.5	-	-	-	8,640	2.5	14,400	4.2	17,280	5.1	566	983	1,397
	5	9	-	-	-	14	1.6	3.2	-	-	-	10,080	3.0	16,800	4.9	20,160	5.9	685	1,163	1,643
	7	7	-	-	-	14	2.5	2.5	-	-	-	10,080	3.0	16,800	4.9	20,160	5.9	685	1,163	1,643
	7	9	-	-	-	16	2.5	3.2	-	-	-	11,520	3.4	19,200	5.6	23,040	6.8	783	1,348	1,928
	5	12	-	-	-	17	1.6	3.9	-	-	-	12,240	3.6	20,400	6.0	24,480	7.2	832	1,456	2,057
	9	9	-	-	-	18	3.2	3.2	-	-	-	12,960	3.8	21,600	6.3	25,920	7.6	882	1,537	2,189
	7	12	-	-	-	19	2.5	3.9	-	-	-	13,680	4.0	22,800	6.7	27,360	8.0	932	1,648	2,323
	5	15	-	-	-	20	1.6	4.8	-	-	-	14,400	4.2	24,000	7.0	28,800	8.4	983	1,732	2,459
	9	12	-	-	-	21	3.2	3.9	-	-	-	15,120	4.4	25,200	7.4	30,240	8.9	1,034	1,846	2,644
	7	15	-	-	-	22	2.5	4.8	-	-	-	15,840	4.6	26,400	7.7	31,680	9.3	1,085	1,932	2,877
	5	18	-	-	-	23	1.6	5.8	-	-	-	16,560	4.9	27,600	8.1	33,120	9.7	1,163	2,049	3,200
	9	15	-	-	-	24	3.2	4.8	-	-	-	17,280	5.1	28,800	8.4	34,560	10.1	1,215	2,138	3,554
	12	12	-	-	-	24	3.9	3.9	-	-	-	17,280	5.1	28,800	8.4	34,560	10.1	1,215	2,138	3,554
	7	18	-	-	-	25	2.5	5.8	-	-	-	18,000	5.3	30,000	8.8	34,560	10.1	1,268	2,267	3,554
	9	18	-	-	-	27	3.2	5.8	-	-	-	19,440	5.7	32,400	9.5	34,560	10.1	1,374	2,639	3,554
	12	15	-	-	-	27	3.9	4.8	-	-	-	19,440	5.7	32,400	9.5	34,560	10.1	1,374	2,639	3,554
	5	24	-	-	-	29	1.6	7.4	-	-	-	20,700	6.1	34,500	10.1	34,560	10.1	1,483	3,091	3,554
	12	18	-	-	-	30	3.9	5.8	-	-	-	20,700	6.1	34,500	10.1	34,560	10.1	1,483	3,091	3,554
	15	15	-	-	-	30	4.8	4.8	-	-	-	20,700	6.1	34,500	10.1	34,560	10.1	1,483	3,091	3,554
	7	24	-	-	-	31	2.5	7.4	-	-	-	20,700	6.1	34,500	10.1	34,560	10.1	1,483	3,091	3,554
	9	24	-	-	-	33	3.2	7.4	-	-	-	20,700	6.1	34,500	10.1	34,560	10.1	1,483	3,091	3,554
	15	18	-	-	-	33	4.8	5.8	-	-	-	20,700	6.1	34,500	10.1	34,560	10.1	1,483	3,091	3,554
	18	18	-	-	-	36	5.8	5.8	-	-	-	20,700	6.1	34,500	10.1	34,560	10.1	1,483	3,091	3,554
	12	24	-	-	-	36	3.9	7.4	-	-	-	20,700	6.1	34,500	10.1	34,560	10.1	1,483	3,091	3,554
	15	24	-	-	-	39	4.8	7.4	-	-	-	20,700	6.1	34,500	10.1	34,560	10.1	1,483	3,091	3,554
	18	24	-	-	-	42	5.8	7.4	-	-	-	20,700	6.1	34,500	10.1	34,560	10.1	1,483	3,091	3,554
	24	24	-	-	-	48	7.4	7.4	-	-	-	20,700	6.1	34,500	10.1	34,560	10.1	1,483	3,091	3,554
3 Блока	5	5	5	-	-	15	1.6	1.6	1.6	-	-	10,800	3.2	18,000	5.3	21,600	6.3	690	1,192	1,662
	5	5	7	-	-	17	1.6	1.6	2.5	-	-	12,240	3.6	20,400	6.0	24,480	7.2	782	1,368	1,934
	5	5	9	-	-	19	1.6	1.6	3.2	-	-	13,680	4.0	22,800	6.7	27,360	8.0	876	1,549	2,183
	5	7	7	-	-	19	1.6	2.5	2.5	-	-	13,680	4.0	22,800	6.7	27,360	8.0	876	1,549	2,183
	5	7	9	-	-	21	1.6	2.5	3.2	-	-	15,120	4.4	25,200	7.4	30,240	8.9	972	1,735	2,486
	7	7	7	-	-	21	2.5	2.5	2.5	-	-	15,120	4.4	25,200	7.4	30,240	8.9	972	1,735	2,486
	5	5	12	-	-	22	1.6	1.6	3.9	-	-	15,840	4.6	26,400	7.7	31,680	9.3	1,020	1,817	2,650
	5	9	9	-	-	23	1.6	3.2	3.2	-	-	16,560	4.9	27,600	8.1	33,120	9.7	1,093	1,926	2,831
	7	7	9	-	-	23	2.5	2.5	3.2	-	-	16,560	4.9	27,600	8.1	33,120	9.7	1,093	1,926	2,831
	5	7	12	-	-	24	1.6	2.5	3.9	-	-	17,280	5.1	28,800	8.4	34,560	10.1	1,142	2,010	3,020
	5	5	15	-	-	25	1.6	1.6	4.8	-	-	18,000	5.3	30,000	8.8	36,000	10.6	1,192	2,131	3,266
	7	9	9	-	-	25	2.5	3.2	3.2	-	-	18,000	5.3	30,000	8.8	36,000	10.6	1,192	2,131	3,266
	5	9	12	-	-	26	1.6	3.2	3.9	-	-	18,720	5.5	31,200	9.1	37,440	11.0	1,242	2,228	3,472
	7	7	12	-	-	26	2.5	2.5	3.9	-	-	18,720	5.5	31,200	9.1	37,440	11.0	1,242	2,228	3,472
	5	7	15	-	-	27	1.6	2.5	4.8	-	-	19,440	5.7	32,400	9.5	38,640	11.3	1,292	2,382	3,686
	9	9	9	-	-	27	3.2	3.2	3.2	-	-	19,440	5.7	32,400	9.5	38,640	11.3	1,292	2,382	3,686
	7	9	12	-	-	28	2.5	3.2	3.9	-	-	20,160	5.9	33,600	9.8	38,640	11.3	1,343	2,502	3,686
	5	5	18	-	-	28	1.6	1.6	5.8	-	-	20,160	5.9	33,600	9.8	38,640	11.3	1,343	2,502	3,686
	5	9	15	-	-	29	1.6	3.2	4.8	-	-	20,700	6.1	34,500	10.1	38,640	11.3	1,394	2,626	3,686
	5	12	12	-	-	29	1.6	3.9	3.9	-	-	20,700	6.1	34,500	10.1	38,640	11.3	1,394	2,626	3,686
	7	7	15	-	-	29	2.5	2.5	4.8	-	-	20,700	6.1	34,500	10.1	38,640	11.3	1,394	2,626	3,686
	5	7	18	-	-	30	1.6	2.5	5.8	-	-	20,700	6.1	34,500	10.1	38,640	11.3	1,394	2,626	3,686
	9	9	12	-	-	30	3.2	3.2	3.9	-	-	20,700	6.1	34,500	10.1	38,640	11.3	1,394	2,626	3,686
	7	9	15	-	-	31	2.5	3.2	4.8	-	-	20,700	6.1	34,500	10.1	38,640	11.3	1,394	2,626	3,686
	7	12	12	-	-	31	2.5	3.9	3.9	-	-	20,700	6.1	34,500	10.1	38,640	11.3	1,394	2,626	3,686
	5	12	15	-	-	32	1.6	3.9	4.8	-	-	20,700	6.1	34,500	10.1	38,640	11.3	1,394	2,626	3,686
	5	9	18	-	-	32	1.6	3.2	5.8	-	-	20,700	6.1	34,500	10.1	38,640	11.3	1,394	2,626	3,686
	7	7	18	-	-	32	2.5	2.5	5.8	-	-	20,700	6.1	34,500	10.1	38,640	11.3	1,394	2,626	3,686
	9	9	15	-	-	33	3.2	3.2	4.8	-	-	20,700	6.1	34,500	10.1	38,640	11.3	1,394	2,626	3,686
	9	12	12	-	-	33	3.2	3.9	3.9	-	-	20,700	6.1	34,500	10.1	38,640	11.3	1,394	2,626	3,686
	7	9	18	-	-	34	2.5	3.2	5.8	-	-	20,700	6.1	34,500	10.1	38,640	11.3	1,394	2,626	3,686
	7	12	15	-	-	34	2.5	3.9	4.8	-	-	20,700	6.1	34,500	10.1	38,640	11.3	1,394	2,626	3,686
	5	5	24	-	-	34	1.6	1.6	7.4	-	-	20,700	6.1	34,500	10.1	38,640	11.3	1,394	2,626	3,686
	5	12	18	-	-	35	1.6	3.9	5.8	-	-	20,700	6.1	34,500	10.1	38,640	11.3	1,394	2,626	3,686
	5	15	15	-	-	35	1.6	4.8	4.8	-	-	20,700	6.1	34,500	10.1	38,640	11.3	1,394	2,626	3,686
	5	7	24	-	-	36	1.6	2.5	7.4	-	-	20,700	6.1	34,500	10.1	38,640	11.3	1,394	2,626	3,686
	9	12	15	-	-	36	3.2	3.9	4.8	-	-	20,700	6.1	34,500	10.1	38,640	11.3	1,394	2,626	3,686
	12	12	12	-	-	36	3.9	3.9	3.9	-	-	20,700	6.1	34,500	10.1	38,640	11.3	1,394	2,626	3,686
	9	9	18	-	-	36	3.2	3.2	5.8	-	-	20,700	6.1	34,500	10.1	38,640	11.3	1,394	2,626	3,686
	7	12	18	-	-	37	2.5	3.9	5.8	-	-	20,700	6.1	34,500	10.1	38,640	11.3	1,394	2,626	3,686
	7	15	15	-	-	37	2.5	4.8	4.8	-	-	20,700	6.1	34,500	10.1	38,640	11.3	1,394	2,626	3,686
	5	9	24	-	-	38	1.6	3.2	7.4	-	-	20,700	6.1	34,500	10.1	38,640	11.3	1,394	2,626	3,686
	5	15	18	-	-	38	3.2	3.9	5.8	-	-	20,700	6.1	34,500	10.1	38,640	11.3	1,394	2,626	3,686
	7	7	24	-	-	38	2.5	2.5	7.4	-	-	20,700	6.1	34,500	10.1	38,640	11.3	1,394	2,626	3,686
	9	12	18	-	-	39	3.2	3.9	5.8	-	-	20,700	6.1	34,500	10.1	38,640	11.3	1,394	2,626	3,686
	9	15	15	-	-	39	3.2	4.8	4.8	-	-	20,700	6.1	34,500	10.1	38,640	11.3	1,394	2,626	3,686
	12	12	15	-	-	39	3.9	3.9	4.8	-	-	20,700	6.1	34,500	10.1	38,640	11.3	1,394	2,626	3,686
	7	9	24	-	-	40	2.5	3.2	7.4	-	-	20,700	6.1	34,500	10.1	38,640	11.3	1,394	2,626	3,686
	7	15	18	-	-	40	2.5	4.8	5.8	-	-	20,700	6.1	34,500	10.1	38,640	11.3	1,394	2,626	3,686
	5	12	24	-	-	41	1.6	3.9	7.4	-	-	20,700	6.1	34,500	10.1	38,640	11.3	1,394	2,626	3,686
	5	18	18	-	-	41	1.6	5.8	5.8	-	-	20,700	6.1	34,500	10.1	38,640	11.3	1,394	2,626	3,686
	12	12	18	-	-	42	3.9	3.9	5.8	-	-	20,700	6.1	34,500	10.1	38,640	11.3	1,394	2,626	3,686
	9	9	24	-	-	42	3.2	3.2	7.4	-	-	20,700	6.1	34,500	10.1	38,640	11.3	1,394	2,626	3,686
	9	15	18	-	-	42	3.2	4.8	5.8	-	-	20,700	6.1	34,500	10.1	38,640	11.3	1,394	2,626	3,686
	12	15	15	-	-	42	3.9	4.8	4.8	-	-	20,700	6.1	34,500	10.1	38,640	11.3	1,394	2,626	3,686

MU5M30

Режим работы	Комбинации внутренних блоков (кБте/ч)						Нагрев													
							Производительность (кВт)					Общая производительность						Потребляемая мощность (Вт)		
												Минимум		Номинал		Максимум				
	БЛОК A	БЛОК B	БЛОК C	БЛОК D	БЛОК E	Всего	БЛОК A	БЛОК B	БЛОК C	БЛОК D	БЛОК E	Бте/ч	кВт	Бте/ч	кВт	Бте/ч	кВт	Минимум	Номинал	Максимум
3 Блока	7	18	18	-	-	43	2.5	5.8	5.8	-	-	20,700	6.1	34,500	10.1	38,640	11.3	1,394	2,626	3,686
	7	12	24	-	-	43	2.5	3.9	7.4	-	-	20,700	6.1	34,500	10.1	38,640	11.3	1,394	2,626	3,686
	5	15	24	-	-	44	1.6	4.8	7.4	-	-	20,700	6.1	34,500	10.1	38,640	11.3	1,394	2,626	3,686
	9	18	18	-	-	45	3.2	5.8	5.8	-	-	20,700	6.1	34,500	10.1	38,640	11.3	1,394	2,626	3,686
	9	12	24	-	-	45	3.2	3.9	7.4	-	-	20,700	6.1	34,500	10.1	38,640	11.3	1,394	2,626	3,686
	12	15	18	-	-	45	3.9	4.8	5.8	-	-	20,700	6.1	34,500	10.1	38,640	11.3	1,394	2,626	3,686
	15	15	15	-	-	45	4.8	4.8	4.8	-	-	20,700	6.1	34,500	10.1	38,640	11.3	1,394	2,626	3,686
	7	15	24	-	-	46	2.5	4.8	7.4	-	-	20,700	6.1	34,500	10.1	38,640	11.3	1,394	2,626	3,686
	5	18	24	-	-	47	1.6	5.8	7.4	-	-	20,700	6.1	34,500	10.1	38,640	11.3	1,394	2,626	3,686
	9	15	24	-	-	48	3.2	4.8	7.4	-	-	20,700	6.1	34,500	10.1	38,640	11.3	1,394	2,626	3,686
	12	18	18	-	-	48	3.9	5.8	5.8	-	-	20,700	6.1	34,500	10.1	38,640	11.3	1,394	2,626	3,686
	12	12	24	-	-	48	3.9	3.9	7.4	-	-	20,700	6.1	34,500	10.1	38,640	11.3	1,394	2,626	3,686
	15	15	18	-	-	48	4.8	4.8	5.8	-	-	20,700	6.1	34,500	10.1	38,640	11.3	1,394	2,626	3,686
		15	18	-	-	48	3,2	3,2	3,8	-	-	20,700	6,1	34,500	10,1	38,640	11,3	1,584	2,640	3,775
4 Блока	5	5	5	5	-	20	1.6	1.6	1.6	1.6	-	14,400	4.2	24,000	7.0	28,800	8.4	878	1,547	2,195
	5	5	5	7	-	22	1.6	1.6	1.6	2.5	-	15,840	4.6	26,400	7.7	31,680	9.3	969	1,726	2,527
	5	5	5	9	-	24	1.6	1.6	1.6	3.2	-	17,280	5.1	28,800	8.4	34,560	10.1	1,085	1,909	2,927
	5	5	7	7	-	24	1.6	1.6	2.5	2.5	-	17,280	5.1	28,800	8.4	34,560	10.1	1,085	1,909	2,927
	5	5	7	9	-	26	1.6	1.6	2.5	3.2	-	18,720	5.5	31,200	9.1	37,440	11.0	1,180	2,116	3,427
	5	7	7	7	-	26	1.6	2.5	2.5	2.5	-	18,720	5.5	31,200	9.1	37,440	11.0	1,180	2,116	3,427
	5	5	5	12	-	27	1.6	1.6	1.6	3.9	-	19,440	5.7	32,400	9.5	38,640	11.3	1,227	2,281	3,606
	5	5	9	9	-	28	1.6	1.6	3.2	3.2	-	20,160	5.9	33,600	9.8	38,640	11.3	1,276	2,411	3,606
	5	7	7	9	-	28	1.6	2.5	2.5	3.2	-	20,160	5.9	33,600	9.8	38,640	11.3	1,276	2,411	3,606
	7	7	7	7	-	28	2.5	2.5	2.5	2.5	-	20,160	5.9	33,600	9.8	38,640	11.3	1,276	2,411	3,606
	5	5	7	12	-	29	1.6	1.6	2.5	3.9	-	20,700	6.1	34,500	10.1	38,640	11.3	1,324	2,545	3,606
	5	5	5	15	-	30	1.6	1.6	1.6	4.8	-	20,700	6.1	34,500	10.1	38,640	11.3	1,324	2,545	3,606
	5	7	9	9	-	30	1.6	2.5	3.2	3.2	-	20,700	6.1	34,500	10.1	38,640	11.3	1,324	2,545	3,606
	7	7	7	9	-	30	2.5	2.5	2.5	3.2	-	20,700	6.1	34,500	10.1	38,640	11.3	1,324	2,545	3,606
	5	5	9	12	-	31	1.6	1.6	3.2	3.9	-	20,700	6.1	34,500	10.1	38,640	11.3	1,324	2,545	3,606
	5	7	7	12	-	31	1.6	2.5	2.5	3.9	-	20,700	6.1	34,500	10.1	38,640	11.3	1,324	2,545	3,606
	5	5	7	15	-	32	1.6	1.6	2.5	4.8	-	20,700	6.1	34,500	10.1	38,640	11.3	1,324	2,545	3,606
	7	7	9	9	-	32	2.5	2.5	3.2	3.2	-	20,700	6.1	34,500	10.1	38,640	11.3	1,324	2,545	3,606
	5	9	9	9	-	32	1.6	3.2	3.2	3.2	-	20,700	6.1	34,500	10.1	38,640	11.3	1,324	2,545	3,606
	5	5	5	18	-	33	1.6	1.6	1.6	5.8	-	20,700	6.1	34,500	10.1	38,640	11.3	1,324	2,545	3,606
	5	7	9	12	-	33	1.6	2.5	3.2	3.9	-	20,700	6.1	34,500	10.1	38,640	11.3	1,324	2,545	3,606
	7	7	7	12	-	33	2.5	2.5	2.5	3.9	-	20,700	6.1	34,500	10.1	38,640	11.3	1,324	2,545	3,606
	5	5	9	15	-	34	1.6	1.6	3.2	4.8	-	20,700	6.1	34,500	10.1	38,640	11.3	1,324	2,545	3,606
	5	5	12	12	-	34	1.6	1.6	3.9	3.9	-	20,700	6.1	34,500	10.1	38,640	11.3	1,324	2,545	3,606
	5	7	7	15	-	34	1.6	2.5	2.5	4.8	-	20,700	6.1	34,500	10.1	38,640	11.3	1,324	2,545	3,606
	7	9	9	9	-	34	2.5	3.2	3.2	3.2	-	20,700	6.1	34,500	10.1	38,640	11.3	1,324	2,545	3,606
	5	5	7	18	-	35	1.6	1.6	2.5	5.8	-	20,700	6.1	34,500	10.1	38,640	11.3	1,324	2,545	3,606
	5	9	9	12	-	35	1.6	3.2	3.2	3.9	-	20,700	6.1	34,500	10.1	38,640	11.3	1,324	2,545	3,606
	7	7	9	12	-	35	2.5	2.5	3.2	3.9	-	20,700	6.1	34,500	10.1	38,640	11.3	1,324	2,545	3,606
	5	7	9	15	-	36	1.6	2.5	3.2	4.8	-	20,700	6.1	34,500	10.1	38,640	11.3	1,324	2,545	3,606
	5	7	12	12	-	36	1.6	2.5	3.9	3.9	-	20,700	6.1	34,500	10.1	38,640	11.3	1,324	2,545	3,606
	7	7	7	15	-	36	2.5	2.5	2.5	4.8	-	20,700	6.1	34,500	10.1	38,640	11.3	1,324	2,545	3,606
	9	9	9	9	-	36	3.2	3.2	3.2	3.2	-	20,700	6.1	34,500	10.1	38,640	11.3	1,324	2,545	3,606
	5	5	9	18	-	37	1.6	1.6	3.2	5.8	-	20,700	6.1	34,500	10.1	38,640	11.3	1,324	2,545	3,606
	5	5	12	15	-	37	1.6	1.6	3.9	4.8	-	20,700	6.1	34,500	10.1	38,640	11.3	1,324	2,545	3,606
	5	7	7	18	-	37	1.6	2.5	2.5	5.8	-	20,700	6.1	34,500	10.1	38,640	11.3	1,324	2,545	3,606
	7	9	9	12	-	37	2.5	3.2	3.2	3.9	-	20,700	6.1	34,500	10.1	38,640	11.3	1,324	2,545	3,606
	5	9	9	15	-	38	1.6	3.2	3.2	4.8	-	20,700	6.1	34,500	10.1	38,640	11.3	1,324	2,545	3,606
	7	7	9	15	-	38	2.5	2.5	3.2	4.8	-	20,700	6.1	34,500	10.1	38,640	11.3	1,324	2,545	3,606
	7	7	12	12	-	38	2.5	2.5	3.9	3.9	-	20,700	6.1	34,500	10.1	38,640	11.3	1,324	2,545	3,606
	5	5	5	24	-	39	1.6	1.6	1.6	7.4	-	20,700	6.1	34,500	10.1	38,640	11.3	1,324	2,545	3,606
	5	7	9	18	-	39	1.6	2.5	3.2	5.8	-	20,700	6.1	34,500	10.1	38,640	11.3	1,324	2,545	3,606
	5	7	12	15	-	39	1.6	2.5	3.9	4.8	-	20,700	6.1	34,500	10.1	38,640	11.3	1,324	2,545	3,606
	9	9	9	12	-	39	3.2	3.2	3.2	3.9	-	20,700	6.1	34,500	10.1	38,640	11.3	1,324	2,545	3,606
	7	7	7	18	-	39	2.5	2.5	2.5	5.8	-	20,700	6.1	34,500	10.1	38,640	11.3	1,324	2,545	3,606
	7	9	9	15	-	40	2.5	3.2	3.2	4.8	-	20,700	6.1	34,500	10.1	38,640	11.3	1,324	2,545	3,606
	7	9	12	12	-	40	2.5	3.2	3.9	3.9	-	20,700	6.1	34,500	10.1	38,640	11.3	1,324	2,545	3,606
	5	5	7	24	-	41	1.6	1.6	2.5	7.4	-	20,700	6.1	34,500	10.1	38,640	11.3	1,324	2,545	3,606
	5	9	12	15	-	41	1.6	3.2	3.9	4.8	-	20,700	6.1	34,500	10.1	38,640	11.3	1,324	2,545	3,606
	5	12	12	12	-	41	1.6	3.9	3.9	3.9	-	20,700	6.1	34,500	10.1	38,640	11.3	1,324	2,545	3,606
	7	7	12	15	-	41	2.5	2.5	3.9	4.8	-	20,700	6.1	34,500	10.1	38,640	11.3	1,324	2,545	3,606
	7	7	9	18	-	41	2.5	2.5	3.2	5.8	-	20,700	6.1	34,500	10.1	38,640	11.3	1,324	2,545	3,606
	5	7	15	15	-	42	1.6	2.5	4.8	4.8	-	20,700	6.1	34,500	10.1	38,640	11.3	1,324	2,545	3,606
	9	9	9	15	-	42	3.2	3.2	3.2	4.8	-	20,700	6.1	34,500	10.1	38,640	11.3	1,324	2,545	3,606
	9	9	12	12	-	42	3.2	3.2	3.9	3.9	-	20,700	6.1	34,500	10.1	38,640	11.3	1,324	2,545	3,606
	7	9	12	15	-	43	2.5	3.2	3.9	4.8	-	20,700	6.1	34,500	10.1	38,640	11.3	1,324	2,545	3,606
	7	12	12	12	-	43	2.5	3.9	3.9	3.9	-	20,700	6.1	34,500	10.1	38,640	11.3	1,324	2,545	3,606
	7	9	9	18	-	43	2.5	3.2	3.2	5.8	-	20,700	6.1	34,500	10.1	38,640	11.3	1,324	2,545	3,606
	5	9	15	15	-	44	1.6	3.2	4.8	4.8	-	20,700	6.1	34,500	10.1	38,640	11.3	1,324	2,545	3,606
	7	7	12	18	-	44	2.5	2.5	3.9	5.8	-	20,700	6.1	34,500	10.1	38,640	11.3	1,324	2,545	3,606
	7	7	15	15	-	44	2.5	2.5	4.8	4.8	-	20,700	6.1	34,500	10.1	38,640	11.3	1,324	2,545	3,606
	5	7	18	15	-	45	1.6	2.5	5.8	4.8	-	20,700	6.1	34,500	10.1	38,640	11.3	1,324	2,545	3,606
	9	9	12	15	-	45	3.2	3.2	3.9	4.8	-	20,700	6.1	34,500	10.1	38,640	11.3	1,324	2,545	3,606
	9	12	12	12	-	45	3.2	3.9	3.9	3.9	-	20,700	6.1	34,500	10.1	38,640	11.3	1,324	2,545	3,606
	9	9	9	18	-	45	3.2	3.2	3.2	5.8	-	20,700	6.1	34,500	10.1	38,640	11.3	1,324	2,545	3,606
	7	7	7	24	-	45	2.5	2.5	2.5	7.4	-	20,700	6.1	34,500	10.1	38,640	11.3	1,324	2,545	3,606
	7	9	12	18	-	46	2.5	3.2	3.9	5.8	-	20,700	6.1	34,500	10.1	38,640	11.3	1,324	2,545	3,606
	7	9	15	15	-	46	2.5	3.2	4.8	4.8	-	20,700	6.1	34,500	10.1	38,640	11.3	1,324	2,545	3,606
	7	12	12	15	-	46	2.5	3.9	3.9	4.8	-	20,700	6.1	34,500	10.1	38,640	11.3	1,324	2,545	3,606
	5	12	12	18	-	47	1.6	3.9	3.9	5.8	-	20,700	6.1	34,500	10.1	38,640	11.3	1,324	2,545	3,606
	7	7	9	24	-	47	2.5	2.5	3.2	7.4	-	20,700	6.1	34,500	10.1	38,640	11.3	1,324	2,545	3,606
	7	7	15	18	-	47	2.5	2.5	4.8	5.8	-	20,700	6.1	34,500	10.1	38,640	11.3	1,324	2,545	3,606
	5	9	15	18	-	47	1.6	3.2	4.8	5.8	-	20,700	6.1	34,500	10.1	38,640	11.3	1,324	2,545	3,606
	5	12	15	15	-	47	1.6	3.9	4.8	4.8	-	20,700	6.1	34,500	10.1	38,640	11.3	1,324	2,545	3,606
	9	9	15	15	-	48	3.2	3.2	4.8	4.8	-	20,700	6.1	34,500	10.1	38,640	11.3	1,324	2,545	3,606
	12	12	12	12	-	48	3.9	3.9	3.9	3.9	-	20,700	6.1	34,500	10.1	38,640	11.3	1,324	2,545	3,606
	9	9	12	18	-	48	3.2	3.2	3.9	5.8	-	20,700	6.1	34,500	10.1	38,640	11.3	1,324	2,545	3,606

Режим работы	Комбинации внутренних блоков (кБте/ч)						Нагрев													
							Производительность (кВт)					Общая производительность						Потребляемая мощность (Вт)		
												Минимум		Номинал		Максимум				
	БЛОК A	БЛОК B	БЛОК C	БЛОК D	БЛОК E	Всего	БЛОК A	БЛОК B	БЛОК C	БЛОК D	БЛОК E	Бте/ч	кВт	Бте/ч	кВт	Бте/ч	кВт	Минимум	Номинал	Максимум
5 Блоков	5	5	5	5	5	25	1.6	1.6	1.6	1.6	1.6	18,000	5.3	30,000	8.8	36,000	10.6	1,092	1,944	2,877
	5	5	5	5	7	27	1.6	1.6	1.6	1.6	2.5	19,440	5.7	32,400	9.5	38,880	11.4	1,184	2,129	3,300
	5	5	5	5	9	29	1.6	1.6	1.6	1.6	3.2	20,700	6.1	34,500	10.1	41,400	12.1	1,277	2,290	3,705
	5	5	5	7	7	29	1.6	1.6	1.6	2.5	2.5	20,700	6.1	34,500	10.1	41,400	12.1	1,277	2,290	3,705
	5	5	5	7	9	31	1.6	1.6	1.6	2.5	3.2	20,700	6.1	34,500	10.1	41,400	12.1	1,277	2,290	3,705
	5	5	7	7	7	31	1.6	1.6	2.5	2.5	2.5	20,700	6.1	34,500	10.1	41,400	12.1	1,277	2,290	3,705
	5	5	5	5	12	32	1.6	1.6	1.6	1.6	3.9	20,700	6.1	34,500	10.1	41,400	12.1	1,277	2,290	3,705
	5	5	5	9	9	33	1.6	1.6	1.6	3.2	3.2	20,700	6.1	34,500	10.1	41,400	12.1	1,277	2,290	3,705
	5	5	7	7	9	33	1.6	1.6	2.5	2.5	3.2	20,700	6.1	34,500	10.1	41,400	12.1	1,277	2,290	3,705
	5	7	7	7	7	33	1.6	2.5	2.5	2.5	2.5	20,700	6.1	34,500	10.1	41,400	12.1	1,277	2,290	3,705
	5	5	5	7	12	34	1.6	1.6	1.6	2.5	3.9	20,700	6.1	34,500	10.1	41,400	12.1	1,277	2,290	3,705
	5	5	5	5	15	35	1.6	1.6	1.6	1.6	4.8	20,700	6.1	34,500	10.1	41,400	12.1	1,277	2,290	3,705
	5	7	7	7	9	35	1.6	2.5	2.5	2.5	3.2	20,700	6.1	34,500	10.1	41,400	12.1	1,277	2,290	3,705
	7	7	7	7	7	35	2.5	2.5	2.5	2.5	2.5	20,700	6.1	34,500	10.1	41,400	12.1	1,277	2,290	3,705
	5	5	5	9	12	36	1.6	1.6	1.6	3.2	3.9	20,700	6.1	34,500	10.1	41,400	12.1	1,277	2,290	3,705
	5	5	7	7	12	36	1.6	1.6	2.5	2.5	3.9	20,700	6.1	34,500	10.1	41,400	12.1	1,277	2,290	3,705
	5	5	5	7	15	37	1.6	1.6	1.6	2.5	4.8	20,700	6.1	34,500	10.1	41,400	12.1	1,277	2,290	3,705
	5	5	9	9	9	37	1.6	1.6	3.2	3.2	3.2	20,700	6.1	34,500	10.1	41,400	12.1	1,277	2,290	3,705
	5	7	7	9	9	37	1.6	2.5	2.5	3.2	3.2	20,700	6.1	34,500	10.1	41,400	12.1	1,277	2,290	3,705
	7	7	7	7	9	37	2.5	2.5	2.5	2.5	3.2	20,700	6.1	34,500	10.1	41,400	12.1	1,277	2,290	3,705
	5	5	5	5	18	38	1.6	1.6	1.6	1.6	5.8	20,700	6.1	34,500	10.1	41,400	12.1	1,277	2,290	3,705
	5	7	7	7	12	38	1.6	2.5	2.5	2.5	3.9	20,700	6.1	34,500	10.1	41,400	12.1	1,277	2,290	3,705
	5	5	5	9	15	39	1.6	1.6	1.6	3.2	4.8	20,700	6.1	34,500	10.1	41,400	12.1	1,277	2,290	3,705
	5	5	5	12	12	39	1.6	1.6	1.6	3.9	3.9	20,700	6.1	34,500	10.1	41,400	12.1	1,277	2,290	3,705
	5	5	7	7	15	39	1.6	1.6	2.5	2.5	4.8	20,700	6.1	34,500	10.1	41,400	12.1	1,277	2,290	3,705
	7	7	7	9	9	39	2.5	2.5	2.5	3.2	3.2	20,700	6.1	34,500	10.1	41,400	12.1	1,277	2,290	3,705
	5	7	9	9	9	39	1.6	2.5	3.2	3.2	3.2	20,700	6.1	34,500	10.1	41,400	12.1	1,277	2,290	3,705
	5	5	5	7	18	40	1.6	1.6	1.6	2.5	5.8	20,700	6.1	34,500	10.1	41,400	12.1	1,277	2,290	3,705
	5	5	9	9	12	40	1.6	1.6	3.2	3.2	3.9	20,700	6.1	34,500	10.1	41,400	12.1	1,277	2,290	3,705
	5	7	7	9	12	40	1.6	2.5	2.5	3.2	3.9	20,700	6.1	34,500	10.1	41,400	12.1	1,277	2,290	3,705
	7	7	7	7	12	40	2.5	2.5	2.5	2.5	3.9	20,700	6.1	34,500	10.1	41,400	12.1	1,277	2,290	3,705
	5	5	7	9	15	41	1.6	1.6	2.5	3.2	4.8	20,700	6.1	34,500	10.1	41,400	12.1	1,277	2,290	3,705
	5	7	7	7	15	41	1.6	2.5	2.5	2.5	4.8	20,700	6.1	34,500	10.1	41,400	12.1	1,277	2,290	3,705
	5	9	9	9	9	41	1.6	3.2	3.2	3.2	3.2	20,700	6.1	34,500	10.1	41,400	12.1	1,277	2,290	3,705
	7	7	9	9	9	41	2.5	2.5	3.2	3.2	3.2	20,700	6.1	34,500	10.1	41,400	12.1	1,277	2,290	3,705
	5	5	5	9	18	42	1.6	1.6	1.6	3.2	5.8	20,700	6.1	34,500	10.1	41,400	12.1	1,277	2,290	3,705
	5	5	5	12	15	42	1.6	1.6	1.6	3.9	4.8	20,700	6.1	34,500	10.1	41,400	12.1	1,277	2,290	3,705
	5	5	7	7	18	42	1.6	1.6	2.5	2.5	5.8	20,700	6.1	34,500	10.1	41,400	12.1	1,277	2,290	3,705
	5	7	9	9	12	42	1.6	2.5	3.2	3.2	3.9	20,700	6.1	34,500	10.1	41,400	12.1	1,277	2,290	3,705
	7	7	7	9	12	42	2.5	2.5	2.5	3.2	4.8	20,700	6.1	34,500	10.1	41,400	12.1	1,277	2,290	3,705
	5	5	9	9	15	43	1.6	1.6	3.2	3.2	4.8	20,700	6.1	34,500	10.1	41,400	12.1	1,277	2,290	3,705
	5	7	7	9	15	43	1.6	2.5	2.5	3.2	4.8	20,700	6.1	34,500	10.1	41,400	12.1	1,277	2,290	3,705
	5	7	7	12	12	43	1.6	2.5	2.5	3.9	3.9	20,700	6.1	34,500	10.1	41,400	12.1	1,277	2,290	3,705
	7	7	7	7	15	43	2.5	2.5	2.5	2.5	4.8	20,700	6.1	34,500	10.1	41,400	12.1	1,277	2,290	3,705
	7	9	9	9	9	43	2.5	3.2	3.2	3.2	3.2	20,700	6.1	34,500	10.1	41,400	12.1	1,277	2,290	3,705
	5	5	7	12	15	44	1.6	1.6	2.5	3.9	4.8	20,700	6.1	34,500	10.1	41,400	12.1	1,277	2,290	3,705
	5	5	5	5	24	44	1.6	1.6	1.6	1.6	7.4	20,700	6.1	34,500	10.1	41,400	12.1	1,277	2,290	3,705
	5	7	7	7	18	44	1.6	2.5	2.5	2.5	5.8	20,700	6.1	34,500	10.1	41,400	12.1	1,277	2,290	3,705
	5	9	9	9	12	44	1.6	3.2	3.2	3.2	3.9	20,700	6.1	34,500	10.1	41,400	12.1	1,277	2,290	3,705
	7	7	9	9	12	44	2.5	2.5	3.2	3.2	3.9	20,700	6.1	34,500	10.1	41,400	12.1	1,277	2,290	3,705
	5	5	5	12	18	45	1.6	1.6	1.6	3.9	5.8	20,700	6.1	34,500	10.1	41,400	12.1	1,277	2,290	3,705
	5	5	5	15	15	45	1.6	1.6	1.6	4.8	4.8	20,700	6.1	34,500	10.1	41,400	12.1	1,277	2,290	3,705
	5	7	9	9	15	45	1.6	2.5	3.2	3.2	4.8	20,700	6.1	34,500	10.1	41,400	12.1	1,277	2,290	3,705
	5	7	9	12	12	45	1.6	2.5	3.2	3.9	3.9	20,700	6.1	34,500	10.1	41,400	12.1	1,277	2,290	3,705
	7	7	7	9	15	45	2.5	2.5	2.5	3.2	4.8	20,700	6.1	34,500	10.1	41,400	12.1	1,277	2,290	3,705
	7	7	7	12	12	45	2.5	2.5	2.5	3.9	3.9	20,700	6.1	34,500	10.1	41,400	12.1	1,277	2,290	3,705
	9	9	9	9	9	45	3.2	3.2	3.2	3.2	3.2	20,700	6.1	34,500	10.1	41,400	12.1	1,277	2,290	3,705
	5	5	5	7	24	46	1.6	1.6	1.6	2.5	7.4	20,700	6.1	34,500	10.1	41,400	12.1	1,277	2,290	3,705
	5	5	9	9	18	46	1.6	1.6	3.2	3.2	5.8	20,700	6.1	34,500	10.1	41,400	12.1	1,277	2,290	3,705
	5	5	9	12	15	46	1.6	1.6	3.2	3.9	4.8	20,700	6.1	34,500	10.1	41,400	12.1	1,277	2,290	3,705
	5	5	12	12	12	46	1.6	1.6	3.9	3.9	3.9	20,700	6.1	34,500	10.1	41,400	12.1	1,277	2,290	3,705
	5	7	7	9	18	46	1.6	2.5	2.5	3.2	5.8	20,700	6.1	34,500	10.1	41,400	12.1	1,277	2,290	3,705
	5	7	7	12	15	46	1.6	2.5	2.5	3.9	4.8	20,700	6.1	34,500	10.1	41,400	12.1	1,277	2,290	3,705
	7	7	7	7	18	46	2.5	2.5	2.5	2.5	5.8	20,700	6.1	34,500	10.1	41,400	12.1	1,277	2,290	3,705
	7	9	9	9	12	46	2.5	3.2	3.2	3.2	3.9	20,700	6.1	34,500	10.1	41,400	12.1	1,277	2,290	3,705
	5	5	7	15	15	47	1.6	1.6	2.5	4.8	4.8	20,700	6.1	34,500	10.1	41,400	12.1	1,277	2,290	3,705
	5	9	9	9	15	47	1.6	3.2	3.2	3.2	4.8	20,700	6.1	34,500	10.1	41,400	12.1	1,277	2,290	3,705
	5	9	9	12	12	47	1.6	3.2	3.2	3.9	3.9	20,700	6.1	34,500	10.1	41,400	12.1	1,277	2,290	3,705
	7	7	9	9	15	47	2.5	2.5	3.2	3.2	4.8	20,700	6.1	34,500	10.1	41,400	12.1	1,277	2,290	3,705
	7	7	9	12	12	47	2.5	2.5	3.2	3.9	3.9	20,700	6.1	34,500	10.1	41,400	12.1	1,277	2,290	3,705
	5	5	5	9	24	48	1.6	1.6	1.6	3.2	7.4	20,700	6.1	34,500	10.1	41,400	12.1	1,277	2,290	3,705
	5	5	5	18	15	48	1.6	1.6	1.6	5.8	4.8	20,700	6.1	34,500	10.1	41,400	12.1	1,277	2,290	3,705
	5	5	7	7	24	48	1.6	1.6	2.5	2.5	7.4	20,700	6.1	34,500	10.1	41,400	12.1	1,277	2,290	3,705
	5	7	9	9	18	48	1.6	2.5	3.2	3.2	5.8	20,700	6.1	34,500	10.1	41,400	12.1	1,277	2,290	3,705
	5	7	9	12	15	48	1.6	2.5	3.2	3.9	4.8	20,700	6.1	34,500	10.1	41,400	12.1	1,277	2,290	3,705
	5	7	12	12	12	48	1.6	2.5	3.9	3.9	3.9	20,700	6.1	34,500	10.1	41,400	12.1	1,277	2,290	3,705
	7	7	7	12	15	48	2.5	2.5	2.5	3.9	4.8	20,700	6.1	34,500	10.1	41,400	12.1	1,277	2,290	3,705
	9	9	9	9	12	48	3.2	3.2	3.2	3.2	3.9	20,700	6.1	34,500	10.1	41,400	12.1	1,277	2,290	3,705
	7	7	7	9	18	48	2.5	2.5	2.5	3.2	5.8	20,700	6.1	34,500	10.1	41,400	12.1	1,277	2,290	3,705

Примечание:

1. Производительность охлаждения указана для следующих условий: температура в помещении 27 °Сст / 19 °Свт; температура наружного воздуха 35 °Сст
2. Производительность нагрева указана для следующих условий: температура в помещении 20 °Сст; температура наружного воздуха 7 °Сст / 6 °Сст
3. Общая производительность подключенных внутренних блоков не должна превышать 48 кБте/ч

MU5M40

Режим работы	Комбинации внутренних блоков (кБте/ч)						Охлаждение													
							Производительность (кВт)					Общая производительность						Потребляемая мощность (Вт)		
												Минимум		Номинал		Максимум				
	БЛОК A	БЛОК B	БЛОК C	БЛОК D	БЛОК E	Всего	БЛОК A	БЛОК B	БЛОК C	БЛОК D	БЛОК E	Бте/ч	кВт	Бте/ч	кВт	Бте/ч	кВт	Минимум	Номинал	Максимум
1 Блок	5	-	-	-	-	5	1.5	-	-	-	-	4,500	1.3	5,000	1.5	6,000	1.8	780	1,120	1,703
	7	-	-	-	-	7	2.1	-	-	-	-	4,800	1.4	7,000	2.1	8,400	2.5	780	1,120	1,703
	9	-	-	-	-	9	2.6	-	-	-	-	5,400	1.6	9,000	2.6	10,800	3.2	780	1,120	1,703
	12	-	-	-	-	12	3.5	-	-	-	-	7,200	2.1	12,000	3.5	14,400	4.2	780	1,120	1,703
	15	-	-	-	-	15	4.4	-	-	-	-	8,520	2.5	14,200	4.2	17,040	5.0	780	1,190	1,809
	18	-	-	-	-	18	5.3	-	-	-	-	10,800	3.2	18,000	5.3	21,600	6.3	800	1,260	1,915
	24	-	-	-	-	24	7.0	-	-	-	-	14,400	4.2	24,000	7.0	25,500	7.5	1,042	1,680	2,280
2 Блока	5	5	-	-	-	10	1.5	1.5	-	-	-	6,000	1.8	10,000	2.9	12,000	3.5	780	1,120	1,703
	5	7	-	-	-	12	1.5	2.1	-	-	-	7,200	2.1	12,000	3.5	14,400	4.2	780	1,120	1,703
	5	9	-	-	-	14	1.5	2.6	-	-	-	8,400	2.5	14,000	4.1	16,800	4.9	780	1,120	1,703
	7	7	-	-	-	14	2.1	2.1	-	-	-	8,400	2.5	14,000	4.1	16,800	4.9	780	1,120	1,703
	7	9	-	-	-	16	2.1	2.6	-	-	-	9,600	2.8	16,000	4.7	19,200	5.6	780	1,120	1,703
	5	12	-	-	-	17	1.5	3.5	-	-	-	10,200	3.0	17,000	5.0	20,400	6.0	780	1,190	1,809
	9	9	-	-	-	18	2.6	2.6	-	-	-	10,800	3.2	18,000	5.3	21,600	6.3	800	1,260	1,915
	7	12	-	-	-	19	2.1	3.5	-	-	-	11,400	3.3	19,000	5.6	22,800	6.7	825	1,330	2,022
	5	15	-	-	-	20	1.5	4.4	-	-	-	12,000	3.5	20,000	5.9	24,000	7.0	868	1,400	2,128
	9	12	-	-	-	21	2.6	3.5	-	-	-	12,600	3.7	21,000	6.2	25,200	7.4	911	1,470	2,235
	7	15	-	-	-	22	2.1	4.4	-	-	-	13,200	3.8	22,000	6.4	26,400	7.7	954	1,540	2,341
	5	18	-	-	-	23	1.5	5.3	-	-	-	13,800	4.0	23,000	6.7	27,600	8.1	998	1,610	2,447
	9	15	-	-	-	24	2.6	4.4	-	-	-	14,400	4.2	24,000	7.0	28,800	8.5	1,020	1,645	2,500
	12	12	-	-	-	24	3.5	3.5	-	-	-	14,400	4.2	24,000	7.0	28,800	8.4	1,042	1,680	2,554
	7	18	-	-	-	25	2.1	5.3	-	-	-	15,000	4.4	25,000	7.3	30,000	8.8	1,085	1,750	2,660
	9	18	-	-	-	27	2.6	5.3	-	-	-	16,200	4.7	27,000	7.9	32,400	9.5	1,172	1,890	2,873
	12	15	-	-	-	27	3.5	4.4	-	-	-	16,200	4.7	27,000	7.9	32,400	9.5	1,215	1,960	2,979
	5	24	-	-	-	29	1.5	7.0	-	-	-	17,400	5.1	29,000	8.5	34,800	10.2	1,259	2,030	3,086
	12	18	-	-	-	30	3.5	5.3	-	-	-	18,000	5.3	30,000	8.8	36,000	10.6	1,302	2,100	3,192
	15	15	-	-	-	30	4.4	4.4	-	-	-	18,000	5.3	30,000	8.8	36,000	10.6	1,324	2,135	3,245
	7	24	-	-	-	31	2.1	7.0	-	-	-	18,600	5.5	31,000	9.1	37,200	10.9	1,345	2,170	3,299
	9	24	-	-	-	33	2.6	7.0	-	-	-	19,800	5.8	33,000	9.7	39,600	11.6	1,432	2,310	3,512
	15	18	-	-	-	33	4.4	5.3	-	-	-	19,800	5.8	33,000	9.7	39,600	11.6	1,497	2,415	3,672
	18	18	-	-	-	36	5.3	5.3	-	-	-	21,600	6.3	36,000	10.6	43,200	12.7	1,562	2,520	3,831
	12	24	-	-	-	36	3.5	7.0	-	-	-	21,600	6.3	36,000	10.6	43,200	12.7	1,562	2,520	3,831
	15	24	-	-	-	39	3.7	6.0	-	-	-	19,800	5.7	33,000	9.7	39,600	11.6	1,627	2,625	3,991
	18	24	-	-	-	42	5.0	6.7	-	-	-	24,000	7.0	40,000	11.7	46,000	13.5	1,693	2,730	4,150
	24	24	-	-	-	48	5.9	5.9	-	-	-	24,000	7.0	40,000	11.7	46,000	13.5	1,693	2,730	4,150
3 Блока	5	5	5	-	-	15	1.5	1.5	1.5	-	-	9,000	2.6	15,000	4.4	18,000	5.3	780	1,120	1,703
	5	5	7	-	-	17	1.5	1.5	2.1	-	-	10,200	3.0	17,000	5.0	20,400	6.0	780	1,190	1,809
	5	5	9	-	-	19	1.5	1.5	2.6	-	-	11,400	3.3	19,000	5.6	22,800	6.7	825	1,330	2,022
	5	7	7	-	-	19	1.5	2.1	2.1	-	-	11,400	3.3	19,000	5.6	22,800	6.7	825	1,330	2,022
	5	7	9	-	-	21	1.5	2.1	2.6	-	-	12,600	3.7	21,000	6.2	25,200	7.4	911	1,470	2,235
	7	7	7	-	-	21	2.1	2.1	2.1	-	-	12,600	3.7	21,000	6.2	25,200	7.4	911	1,470	2,235
	5	5	12	-	-	22	1.5	1.5	3.7	-	-	13,800	4.0	23,000	6.7	27,600	8.1	952	1,540	2,341
	7	7	9	-	-	23	2.1	2.1	2.6	-	-	13,800	4.0	23,000	6.7	27,600	8.1	998	1,610	2,447
	5	9	9	-	-	23	1.5	2.6	2.6	-	-	13,800	4.0	23,000	6.7	27,600	8.1	998	1,610	2,447
	5	7	12	-	-	24	1.5	2.1	3.5	-	-	14,400	4.2	24,000	7.0	28,800	8.4	1,042	1,680	2,554
	5	5	15	-	-	25	1.5	1.5	4.4	-	-	15,000	4.4	25,000	7.3	30,000	8.8	1,064	1,715	2,607
	7	9	9	-	-	25	2.1	2.6	2.6	-	-	15,000	4.4	25,000	7.3	30,000	8.8	1,085	1,750	2,660
	5	9	12	-	-	26	1.5	2.6	3.5	-	-	15,600	4.6	26,000	7.6	31,200	9.1	1,128	1,820	2,767
	7	7	12	-	-	26	2.1	2.1	3.5	-	-	15,600	4.6	26,000	7.6	31,200	9.1	1,128	1,820	2,767
	5	7	15	-	-	27	1.5	2.1	4.4	-	-	16,200	4.8	27,000	7.9	32,400	9.5	1,150	1,855	2,820
	9	9	9	-	-	27	2.6	2.6	2.6	-	-	16,200	4.7	27,000	7.9	32,400	9.5	1,172	1,890	2,873
	7	9	12	-	-	28	2.1	2.6	3.5	-	-	16,800	4.9	28,000	8.2	33,600	9.8	1,215	1,960	2,979
	5	5	18	-	-	28	1.5	1.5	5.3	-	-	16,800	4.9	28,000	8.2	33,600	9.8	1,215	1,960	2,979
	5	9	15	-	-	29	1.5	2.6	4.4	-	-	17,400	5.1	29,000	8.5	34,800	10.2	1,237	1,995	3,032
	5	12	12	-	-	29	1.5	3.5	3.5	-	-	17,400	5.1	29,000	8.5	34,800	10.2	1,259	2,030	3,086
	7	7	15	-	-	29	2.1	2.1	4.4	-	-	17,400	5.1	29,000	8.5	34,800	10.2	1,281	2,065	3,139
	5	7	18	-	-	30	1.5	2.1	5.3	-	-	18,000	5.3	30,000	8.8	36,000	10.6	1,302	2,100	3,192
	9	9	12	-	-	30	2.6	2.6	3.5	-	-	18,000	5.3	30,000	8.8	36,000	10.6	1,302	2,100	3,192
	7	9	15	-	-	31	2.0	2.6	4.3	-	-	18,000	5.3	30,000	8.8	36,000	10.6	1,324	2,135	3,245
	7	12	12	-	-	31	2.1	3.5	3.5	-	-	18,600	5.5	31,000	9.1	37,200	10.9	1,345	2,170	3,299
	5	12	15	-	-	32	1.5	3.5	4.4	-	-	19,200	5.6	32,000	9.4	38,400	11.2	1,367	2,205	3,352
	5	9	18	-	-	32	1.5	2.6	5.3	-	-	19,200	5.6	32,000	9.4	38,400	11.3	1,389	2,240	3,405
	7	7	18	-	-	32	2.1	2.1	5.3	-	-	19,200	5.6	32,000	9.4	38,400	11.3	1,389	2,240	3,405
	9	9	15	-	-	33	2.6	2.6	4.4	-	-	19,800	5.8	33,000	9.7	39,600	11.6	1,411	2,275	3,458
	9	12	12	-	-	33	2.6	3.5	3.5	-	-	19,800	5.8	33,000	9.7	39,600	11.6	1,432	2,310	3,512
	7	9	18	-	-	34	2.1	2.6	5.3	-	-	20,400	6.0	34,000	10.0	40,800	12.0	1,476	2,380	3,618
	7	12	15	-	-	34	2.1	3.5	4.4	-	-	20,400	6.0	34,000	10.0	40,800	12.0	1,476	2,380	3,618
	5	5	24	-	-	34	1.5	1.5	7.0	-	-	20,400	6.0	34,000	10.0	40,800	12.0	1,476	2,380	3,618
	5	12	18	-	-	35	1.5	3.5	5.3	-	-	21,000	6.2	35,000	10.3	42,000	12.3	1,519	2,450	3,724
	5	15	15	-	-	35	1.5	4.4	4.4	-	-	21,000	6.2	35,000	10.3	42,000	12.3	1,541	2,485	3,777
	5	7	24	-	-	36	1.5	2.1	7.0	-	-	21,600	6.3	36,000	10.6	43,200	12.7	1,562	2,520	3,831
	9	12	15	-	-	36	2.6	3.5	4.4	-	-	21,600	6.3	36,000	10.6	43,200	12.7	1,562	2,520	3,831
	12	12	12	-	-	36	3.5	3.5	3.5	-	-	21,600	6.3	36,000	10.6	43,200	12.7	1,562	2,520	3,831
	9	9	18	-	-	36	2.6	2.6	5.3	-	-	21,600	6.3	36,000	10.6	43,200	12.7	1,562	2,520	3,831
	7	12	18	-	-	37	2.1	3.5	5.3	-	-	22,200	6.5	37,000	10.8	44,400	13.0	1,606	2,590	3,937
	7	15	15	-	-	37	2.1	4.4	4.4	-	-	22,200	6.5	37,000	10.8	44,400	13.1	1,628	2,625	3,990
	5	9	24	-	-	38	1.5	2.6	7.0	-	-	22,800	6.7	38,000	11.1	45,600	13.4	1,649	2,660	4,044
	5	15	18	-	-	38	1.5	4.4	5.3	-	-	22,800	6.7	38,000	11.1	45,600	13.4	1,649	2,660	4,044
	7	7	24	-	-	38	2.1	2.1	7.0	-	-	22,800	6.7	38,000	11.1	45,600	13.4	1,649	2,660	4,044
	9	12	18	-	-	39	2.6	3.4	5.2	-	-	22,920	6.7	38,200	11.2	46,000	13.5	1,693	2,730	4,150
	9	15	15	-	-	39	2.6	4.3	4.3	-	-	22,920	6.7	38,200	11.2	46,000	13.5	1,693	2,730	4,150
	12	12	15	-	-	39	3.4	3.4	4.3	-	-	22,920	6.7	38,200	11.2	46,000	13.5	1,693	2,730	4,150
	7	9	24	-	-	40	2.0	2.5	6.7	-	-	22,920	6.7	38,200	11.2	46,000	13.5	1,693	2,730	4,150
	7	15	18	-	-	40	2.0	4.2	5.0	-	-	22,920	6.7	38,200	11.2	46,000	13.5	1,693	2,730	4,150
	5	12	24	-	-	41	1.4	3.3	6.6	-	-	22,920	6.7	38,200	11.2	46,000	13.5	1,693	2,730	4,150
	5	18	18	-	-	41	1.4	4.9	4.9	-	-	22,920	6.7	38,200	11.2	46,000	13.5	1,693	2,730	4,150
	12	12	18	-	-	42	3.2	3.2	4.8	-	-	22,920	6.7	38,200	11.2	46,000	13.5	1,693	2,730	4,150
	9	9	24	-	-	42	2.4	2.4	6.4	-	-	22,920	6.7	38,200	11.2	46,000	13.5	1,693	2,730	4,150
	9	15	18	-	-	42	2.4	4.0	4.8	-	-	22,920	6.7	38,200	11.2	46,000	13.5	1,693	2,730	4,150
	12	15	15	-	-	42	3.2	4.0	4.0	-	-	22,920	6.7	38,200	11.2	46,000	13.5	1,693	2,730	4,150
	7	18	18	-	-	43	1.8	4.7	4.7	-	-	22,920	6.7	38,200	11.2	46,000	13.5	1,693	2,730	4,150
	7	12	24	-	-	43	1.8	3.1	6.2	-	-	22,920	6.7	38,200	11.2	46,000	13.5	1,693	2,730	4,150
	5	15	24	-	-	44	1.3	3.8	6.1	-	-	22,920	6.7	38,200	11.2	46,000	13.5	1,693	2,730	4,150
	9	18	18	-	-	45	2.2	4.5	4.5	-	-	22,920	6.7	38,200	11.2	46,000	13.5	1,693	2,730	4,150
	9	12	24	-	-	45	2.2	3.0	6.0	-	-	22,920	6.7	38,200	11.2	46,000	13.5	1,693	2,730	4,150
	12	15	18	-	-	45	3.0	3.7	4.5	-	-	22,920	6.7	38,200	11.2	46,000	13.5	1,693	2,730	4,150
	15	15	15	-	-	45	3.7	3.7	3.7	-	-	22,920	6.7	38,200	11.2	46,000	13.5	1,693	2,730	4,150
	7	15	24	-	-	46	1.7	3.7	5.8	-	-	22,920	6.7	38,200	11.2	46,000	13.5	1,693	2,730	4,150
	5	18	24	-	-	47	1.2	4.3	5.7	-	-	22,920	6.7	38,200	11.2	46,000	13.5	1,693	2,730	4,150
	9	15	24	-	-	48	2.1	3.5	5.6	-	-	22,920	6.7	38,200	11.2	46,000	13.5	1,693	2,730	4,150
	12	18	18	-	-	48	2.8	4.2	4.2	-	-	22,920	6.7	38,200	11.2	46,000	13.5	1,693	2,730	4,150
	12	12	24	-	-	48	2.8	2.8	5.6	-	-	22,920	6.7	38,200	11.2	46,000	13.5	1,693	2,730	4,150
	15	15	18	-	-	48	3.5	3.5	4.2	-	-	22,920	6.7	38,200	11.2	46,000	13.5	1,693	2,730	4,150
	7	18	24	-	-	49	1.6	4.1	5.5	-	-	22,920	6.7	38,200	11.2	46,000	13.5	1,693	2,730	4,150
	9	18	24	-	-	51	2.0	4.0	5.3	-	-	22,920	6.7	38,200	11.2	46,000	13.5	1,693	2,730	4,150
	15	18	18	-	-	51	3.3	4.0	4.0	-	-	22,920	6.7	38,200	11.2	46,000	13.5	1,693	2,730	4,150

Режим работы	Комбинации внутренних блоков (кБте/ч)						Охлаждение													
							Производительность (кВт)					Общая производительность						Потребляемая мощность (Вт)		
												Минимум		Номинал		Максимум				
	БЛОК A	БЛОК B	БЛОК C	БЛОК D	БЛОК E	Всего	БЛОК A	БЛОК B	БЛОК C	БЛОК D	БЛОК E	Бте/ч	кВт	Бте/ч	кВт	Бте/ч	кВт	Минимум	Номинал	Максимум
4 Блока	5	5	5	5	-	20	1.5	1.5	1.5	1.5	-	12,000	3.5	20,000	5.9	24,000	7.0	868	1,400	2,128
	5	5	5	7	-	22	1.5	1.5	1.5	2.1	-	13,200	3.9	22,000	6.4	26,400	7.7	955	1,540	2,341
	5	5	5	9	-	24	1.5	1.5	1.5	2.6	-	14,400	4.2	24,000	7.0	28,800	8.4	1,042	1,680	2,554
	5	5	7	7	-	24	1.5	1.5	2.1	2.1	-	14,400	4.2	24,000	7.0	28,800	8.4	1,042	1,680	2,554
	5	5	7	9	-	26	1.5	1.5	2.1	2.6	-	15,600	4.6	26,000	7.6	31,200	9.1	1,128	1,820	2,767
	5	7	7	7	-	26	1.5	2.1	2.1	2.1	-	15,600	4.6	26,000	7.6	31,200	9.1	1,128	1,820	2,767
	5	5	5	12	-	27	1.5	1.5	1.5	3.5	-	16,200	4.7	27,000	7.9	32,400	9.5	1,172	1,890	2,873
	5	5	9	9	-	28	1.5	1.5	2.6	2.6	-	16,800	4.9	28,000	8.2	33,600	9.8	1,215	1,960	2,979
	5	7	7	9	-	28	1.5	2.1	2.1	2.6	-	16,800	4.9	28,000	8.2	33,600	9.8	1,215	1,960	2,979
	7	7	7	7	-	28	2.1	2.1	2.1	2.1	-	16,800	4.9	28,000	8.2	33,600	9.8	1,215	1,960	2,979
	5	5	7	12	-	29	1.5	1.5	2.1	3.5	-	17,400	5.1	29,000	8.5	34,800	10.2	1,259	2,030	3,086
	5	5	5	15	-	30	1.5	1.5	1.5	4.4	-	18,000	5.3	30,000	8.8	36,000	10.6	1,281	2,065	3,192
	5	7	9	9	-	30	1.5	2.1	2.6	2.6	-	18,000	5.3	30,000	8.8	36,000	10.6	1,302	2,100	3,192
	7	7	7	9	-	30	2.1	2.1	2.1	2.6	-	18,000	5.3	30,000	8.8	36,000	10.6	1,302	2,100	3,192
	5	5	9	12	-	31	1.5	1.5	2.6	3.5	-	18,600	5.5	31,000	9.1	37,200	10.9	1,345	2,170	3,299
	5	7	7	12	-	31	1.5	2.1	2.1	3.5	-	18,600	5.5	31,000	9.1	37,200	10.9	1,345	2,170	3,299
	5	5	7	15	-	32	1.5	1.5	2.1	4.4	-	19,200	5.6	32,000	9.4	38,400	11.2	1,367	2,205	3,352
	7	7	9	9	-	32	2.1	2.1	2.6	2.6	-	19,200	5.6	32,000	9.4	38,400	11.3	1,389	2,240	3,405
	5	9	9	9	-	32	1.5	2.6	2.6	2.6	-	19,200	5.6	32,000	9.4	38,400	11.3	1,389	2,240	3,405
	5	5	5	18	-	33	1.5	1.5	1.5	5.3	-	19,800	5.8	33,000	9.7	39,600	11.6	1,432	2,310	3,512
	5	7	9	12	-	33	1.5	2.1	2.6	3.5	-	19,800	5.8	33,000	9.7	39,600	11.6	1,432	2,310	3,512
	7	7	7	12	-	33	2.1	2.1	2.1	3.5	-	19,800	5.8	33,000	9.7	39,600	11.6	1,432	2,310	3,512
	5	5	9	15	-	34	1.5	1.5	2.6	4.4	-	20,400	6.0	34,000	10.0	40,800	12.0	1,476	2,380	3,618
	5	5	12	12	-	34	1.5	1.5	3.5	3.5	-	20,400	6.0	34,000	10.0	40,800	12.0	1,476	2,380	3,618
	5	7	7	15	-	34	1.5	2.1	2.1	4.4	-	20,400	6.0	34,000	10.0	40,800	12.0	1,476	2,380	3,618
	7	9	9	9	-	34	2.1	2.6	2.6	2.6	-	20,400	6.0	34,000	10.0	40,800	12.0	1,476	2,380	3,618
	5	5	7	18	-	35	1.5	1.5	2.1	5.3	-	21,000	6.2	35,000	10.3	42,000	12.3	1,519	2,450	3,724
	5	9	9	12	-	35	1.5	2.6	2.6	3.5	-	21,000	6.2	35,000	10.3	42,000	12.3	1,519	2,450	3,724
	7	7	9	12	-	35	2.1	2.1	2.6	3.5	-	21,000	6.2	35,000	10.3	42,000	12.3	1,519	2,450	3,724
	5	7	9	15	-	36	1.5	2.1	2.6	4.4	-	21,600	6.4	36,000	10.6	43,200	12.6	1,541	2,485	3,777
	5	7	12	12	-	36	1.5	2.1	3.5	3.5	-	21,600	6.3	36,000	10.6	43,200	12.6	1,562	2,520	3,831
	7	7	7	15	-	36	2.1	2.1	2.1	4.4	-	21,600	6.3	36,000	10.6	43,200	12.6	1,562	2,520	3,831
	9	9	9	9	-	36	2.6	2.6	2.6	2.6	-	21,600	6.3	36,000	10.6	43,200	12.6	1,562	2,520	3,831
	5	5	9	18	-	37	1.5	1.5	2.6	5.3	-	22,200	6.5	37,000	10.8	44,400	13.0	1,606	2,590	3,937
	5	5	12	15	-	37	1.5	1.5	3.5	4.4	-	22,200	6.5	37,000	10.8	44,400	13.0	1,606	2,590	3,937
	5	7	7	18	-	37	1.5	2.1	2.1	5.3	-	22,200	6.5	37,000	10.8	44,400	13.0	1,606	2,590	3,937
	7	9	9	12	-	37	2.1	2.6	2.6	3.5	-	22,200	6.5	37,000	10.8	44,400	13.0	1,606	2,590	3,937
	5	9	9	15	-	38	1.5	2.6	2.6	4.4	-	22,800	6.7	38,000	11.1	45,600	13.4	1,693	2,730	4,150
	7	7	9	15	-	38	2.1	2.1	2.6	4.4	-	22,800	6.7	38,000	11.1	45,600	13.4	1,693	2,730	4,150
	7	7	12	12	-	38	2.1	2.1	3.5	3.5	-	22,800	6.7	38,000	11.1	45,600	13.4	1,693	2,730	4,150
	5	5	5	24	-	39	1.4	1.4	1.4	6.9	-	22,920	6.7	38,200	11.2	46,000	13.5	1,693	2,730	4,150
	5	7	9	18	-	39	1.4	2.0	2.6	5.2	-	22,920	6.7	38,200	11.2	46,000	13.5	1,693	2,730	4,150
	5	7	12	15	-	39	1.4	2.0	3.4	4.3	-	22,920	6.7	38,200	11.2	46,000	13.5	1,693	2,730	4,150
	9	9	9	12	-	39	2.6	2.6	2.6	3.4	-	22,920	6.7	38,200	11.2	46,000	13.5	1,693	2,730	4,150
	7	7	7	18	-	39	2.0	2.0	2.0	5.2	-	22,920	6.7	38,200	11.2	46,000	13.5	1,693	2,730	4,150
	5	5	12	18	-	40	1.4	1.4	3.4	5.0	-	22,920	6.7	38,200	11.2	46,000	13.5	1,693	2,730	4,150
	7	9	9	15	-	40	2.0	2.5	2.5	4.2	-	22,920	6.7	38,200	11.2	46,000	13.5	1,693	2,730	4,150
	7	9	12	12	-	40	2.0	2.5	3.4	3.4	-	22,920	6.7	38,200	11.2	46,000	13.5	1,693	2,730	4,150
	5	5	7	24	-	41	1.4	1.4	1.9	6.6	-	22,920	6.7	38,200	11.2	46,000	13.5	1,693	2,730	4,150
	5	9	12	15	-	41	1.4	2.5	3.3	4.1	-	22,920	6.7	38,200	11.2	46,000	13.5	1,693	2,730	4,150
	5	12	12	12	-	41	1.4	3.3	3.3	3.3	-	22,920	6.7	38,200	11.2	46,000	13.5	1,693	2,730	4,150
	7	7	9	18	-	41	1.9	1.9	2.5	4.9	-	22,920	6.7	38,200	11.2	46,000	13.5	1,693	2,730	4,150
	7	7	12	15	-	41	1.9	1.9	3.3	4.1	-	22,920	6.7	38,200	11.2	46,000	13.5	1,693	2,730	4,150
	5	7	15	15	-	42	1.3	1.9	4.0	4.0	-	22,920	6.7	38,200	11.2	46,000	13.5	1,693	2,730	4,150
	9	9	9	15	-	42	2.4	2.4	2.4	4.0	-	22,920	6.7	38,200	11.2	46,000	13.5	1,693	2,730	4,150
	9	9	12	12	-	42	2.4	2.4	3.2	3.2	-	22,920	6.7	38,200	11.2	46,000	13.5	1,693	2,730	4,150
	7	9	12	15	-	43	1.8	2.3	3.1	3.9	-	22,920	6.7	38,200	11.2	46,000	13.5	1,693	2,730	4,150
	7	12	12	12	-	43	1.8	3.1	3.1	3.1	-	22,920	6.7	38,200	11.2	46,000	13.5	1,693	2,730	4,150
	7	9	9	18	-	43	1.8	2.3	2.3	4.7	-	22,920	6.7	38,200	11.2	46,000	13.5	1,693	2,730	4,150
	5	9	15	15	-	44	1.3	2.3	3.8	3.8	-	22,920	6.7	38,200	11.2	46,000	13.5	1,693	2,730	4,150
	7	7	12	18	-	44	1.8	1.8	3.1	4.6	-	22,920	6.7	38,200	11.2	46,000	13.5	1,693	2,730	4,150
	7	7	15	15	-	44	1.8	1.8	3.8	3.8	-	22,920	6.7	38,200	11.2	46,000	13.5	1,693	2,730	4,150
	5	7	18	15	-	45	1.2	1.7	4.5	3.7	-	22,920	6.7	38,200	11.2	46,000	13.5	1,693	2,730	4,150
	9	9	12	15	-	45	2.2	2.2	3.0	3.7	-	22,920	6.7	38,200	11.2	46,000	13.5	1,693	2,730	4,150
	9	12	12	12	-	45	2.2	3.0	3.0	3.0	-	22,920	6.7	38,200	11.2	46,000	13.5	1,693	2,730	4,150
	9	9	9	18	-	45	2.2	2.2	2.2	4.5	-	22,920	6.7	38,200	11.2	46,000	13.5	1,693	2,730	4,150
	7	7	7	24	-	45	1.7	1.7	1.7	6.0	-	22,920	6.7	38,200	11.2	46,000	13.5	1,693	2,730	4,150
	7	9	12	18	-	46	1.7	2.2	2.9	4.4	-	22,920	6.7	38,200	11.2	46,000	13.5	1,693	2,730	4,150
	7	9	15	15	-	46	1.7	2.2	3.7	3.7	-	22,920	6.7	38,200	11.2	46,000	13.5	1,693	2,730	4,150
	7	12	12	15	-	46	1.7	2.9	2.9	3.7	-	22,920	6.7	38,200	11.2	46,000	13.5	1,693	2,730	4,150
	5	5	18	18	-	46	1.2	1.2	4.4	4.4	-	22,920	6.7	38,200	11.2	46,000	13.5	1,693	2,730	4,150
	5	12	12	18	-	47	1.2	2.9	2.9	4.3	-	22,920	6.7	38,200	11.2	46,000	13.5	1,693	2,730	4,150
	7	7	9	24	-	47	1.7	1.7	2.1	5.7	-	22,920	6.7	38,200	11.2	46,000	13.5	1,693	2,730	4,150
	7	7	15	18	-	47	1.7	1.7	3.6	4.3	-	22,920	6.7	38,200	11.2	46,000	13.5	1,693	2,730	4,150
	5	9	15	18	-	47	1.2	2.1	3.6	4.3	-	22,920	6.7	38,200	11.2	46,000	13.5	1,693	2,730	4,150
	5	12	15	15	-	47	1.2	2.9	3.6	3.6	-	22,920	6.7	38,200	11.2	46,000	13.5	1,693	2,730	4,150
	9	9	15	15	-	48	2.1	2.1	3.5	3.5	-	22,920	6.7	38,200	11.2	46,000	13.5	1,693	2,730	4,150
	5	7	18	18	-	48	1.2	1.6	4.2	4.2	-	22,920	6.7	38,200	11.2	46,000	13.5	1,693	2,730	4,150
	12	12	12	12	-	48	2.8	2.8	2.8	2.8	-	22,920	6.7	38,200	11.2	46,000	13.5	1,693	2,730	4,150
	9	9	12	18	-	48	2.1	2.1	2.8	4.2	-	22,920	6.7	38,200	11.2	46,000	13.5	1,693	2,730	4,150
	5	5	15	24	-	49	1.1	1.1	3.4	5.5	-	22,920	6.7	38,200	11.2	46,000	13.5	1,693	2,730	4,150
	7	12	15	15	-	49	1.6	2.7	3.4	3.4	-	22,920	6.7	38,200	11.2	46,000	13.5	1,693	2,730	4,150
	7	12	12	18	-	49	1.6	2.7	2.7	4.1	-	22,920	6.7	38,200	11.2	46,000	13.5	1,693	2,730	4,150
	7	9	15	18	-	49	1.6	2.1	3.4	4.1	-	22,920	6.7	38,200	11.2	46,000	13.5	1,693	2,730	4,150
	7	9	9	24	-	49	1.6	2.1	2.1	5.5	-	22,920	6.7	38,200	11.2	46,000	13.5	1,693	2,730	4,150
	5	9	18	18	-	50	1.1	2.0	4.0	4.0	-	22,920	6.7	38,200	11.2	46,000	13.5	1,693	2,730	4,150
	5	15	15	15	-	50	1.1	3.4	3.4	3.4	-	22,920	6.7	38,200	11.2	46,000	13.5	1,693	2,730	4,150
	7	7	12	24	-	50	1.6	1.6	2.7	5.4	-	22,920	6.7	38,200	11.2	46,000	13.5	1,693	2,730	4,150
	7	7	18	18	-	50	1.6	1.6	4.0	4.0	-	22,920	6.7	38,200	11.2	46,000	13.5	1,693	2,730	4,150
	5	7	15	24	-	51	1.1	1.5	3.3	5.3	-	22,920	6.7	38,200	11.2	46,000	13.5	1,693	2,730	4,150
	9	9	15	18	-	51	2.0	2.0	3.3	4.0	-	22,920	6.7	38,200	11.2	46,000	13.5	1,693	2,730	4,150
	9	12	12	18	-	51	2.0	2.6	2.6	4.0	-	22,920	6.7	38,200	11.2	46,000	13.5	1,693	2,730	4,150
	9	9	9	24	-	51	2.0	2.0	2.0	5.3	-	22,920	6.7	38,200	11.2	46,000	13.5	1,693	2,730	4,150
	9	12	15	15	-	51	2.0	2.6	3.3	3.3	-	22,920	6.7	38,200	11.2	46,000	13.5	1,693	2,730	4,150
	5	5	18	24	-	52	1.1	1.1	3.9	5.2	-	22,920	6.7	38,200	11.2	46,000	13.5	1,693	2,730	4,150
	7	9	12	24	-	52	1.5	1.9	2.6	5.2	-	22,920	6.7	38,200	11.2	46,000	13.5	1,693	2,730	4,150
	7	15	15	15	-	52	1.5	3.2	3.2	3.2	-	22,920	6.7	38,200	11.2	46,000	13.5	1,693	2,730	4,150
5 Блоков	5	5	5	5	5	25	1.5	1.5	1.5	1.5	1.5	15,000	4.4	25,000	7.3	30,000	8.8	1,085	1,750	2,660
	5	5	5	5	7	27	1.5	1.5	1.5	1.5	2.1	16,200	4.7	27,000	7.9	32,400	9.5	1,172	1,890	2,873
	5	5	5	5	9	29	1.5	1.5	1.5	1.5	2.6	17,400	5.1	29,000	8.5	34,800	10.2	1,259	2,030	3,086
	5	5	5	7	7	29	1.5	1.5	1.5	2.1	2.1	17,400	5.1	29,000	8.5	34,800	10.2	1,259	2,030	3,086
	5	5	5	7	9	31	1.5	1.5	1.5	2.1	2.6	18,600	5.5	31,000	9.1	37,200	10.9	1,345	2,170	3,299
	5	5	7	7	7	31	1.5	1.5	2.1	2.1	2.1	18,600	5.5	31,000	9.1	37,200	10.9	1,345	2,170	3,299
	5	5	5	5	12	32	1.5	1.5	1.5	1.5	3.5	19,200	5.6	32,000	9.4	38,400	11.3	1,389	2,240	3,405
	5	5	5	9	9	33	1.5	1.5	1.5	2.6	2.6	19,800	5.8	33,000	9.7	39,600	11.6	1,432	2,310	3,512
	5	5	7	7	9	33	1.5	1.5	2.1	2.1	2.6	19,800	5.8	33,000	9.7	39,600	11.6	1,432	2,310	3,512

Примечание:

1. Производительность охлаждения указана для следующих условий: температура в помещении 27 °Сст / 19 °Свт; температура наружного воздуха 35 °Сст
2. Производительность нагрева указана для следующих условий: температура в помещении 20 °Сст; температура наружного воздуха 7 °Сст / 6 °Сст
3. Общая производительность подключенных внутренних блоков не должна превышать 52 кБте/ч

MU5M40

Режим работы	Комбинации внутренних блоков (кБте/ч)						Охлаждение													
							Производительность (кВт)					Общая производительность						Потребляемая мощность (Вт)		
												Минимум		Номинал		Максимум				
	БЛОК A	БЛОК B	БЛОК C	БЛОК D	БЛОК E	Всего	БЛОК A	БЛОК B	БЛОК C	БЛОК D	БЛОК E	Бте/ч	кВт	Бте/ч	кВт	Бте/ч	кВт	Минимум	Номинал	Максимум
5 Блоков	5	7	7	7	7	33	1.5	2.1	2.1	2.1	2.1	19,800	5.8	33,000	9.7	39,600	11.6	1,432	2,310	3,512
	5	5	5	7	12	34	1.5	1.5	1.5	2.1	3.5	20,400	6.0	34,000	10.0	40,800	12.0	1,476	2,380	3,618
	5	5	5	5	15	35	1.5	1.5	1.5	1.5	4.4	21,000	6.2	35,000	10.3	42,000	12.3	1,498	2,415	3,671
	5	7	7	7	9	35	1.5	2.1	2.1	2.1	2.6	21,000	6.2	35,000	10.3	42,000	12.3	1,519	2,450	3,724
	7	7	7	7	7	35	2.1	2.1	2.1	2.1	2.1	21,000	6.2	35,000	10.3	42,000	12.3	1,519	2,450	3,724
	5	5	5	9	12	36	1.5	1.5	1.5	2.6	3.5	21,600	6.3	36,000	10.6	43,200	12.7	1,562	2,520	3,831
	5	5	7	7	12	36	1.5	1.5	2.1	2.1	3.5	21,600	6.3	36,000	10.6	43,200	12.7	1,562	2,520	3,831
	5	5	5	7	15	37	1.5	1.5	1.5	2.1	4.4	22,200	6.4	37,000	10.8	44,400	13.0	1,584	2,555	3,884
	5	5	9	9	9	37	1.5	1.5	2.6	2.6	2.6	22,200	6.5	37,000	10.8	44,400	13.0	1,606	2,590	3,937
	5	7	7	9	9	37	1.5	2.1	2.1	2.6	2.6	22,200	6.5	37,000	10.8	44,400	13.0	1,606	2,590	3,937
	7	7	7	7	9	37	2.1	2.1	2.1	2.1	2.6	22,200	6.5	37,000	10.8	44,400	13.0	1,606	2,590	3,937
	5	5	5	5	18	38	1.5	1.5	1.5	1.5	5.3	22,800	6.7	38,000	11.1	45,600	13.4	1,649	2,660	4,044
	5	7	7	7	12	38	1.5	2.1	2.1	2.1	3.5	22,800	6.7	38,000	11.1	45,600	13.4	1,649	2,660	4,044
	5	5	5	9	15	39	1.4	1.4	1.4	2.6	4.3	22,920	6.8	38,200	11.2	45,840	13.5	1,671	2,695	4,097
	5	5	5	12	12	39	1.4	1.4	1.4	3.4	3.4	22,920	6.7	38,200	11.2	46,000	13.5	1,693	2,730	4,150
	5	5	7	7	15	39	1.4	1.4	2.0	2.0	4.3	22,920	6.7	38,200	11.2	46,000	13.5	1,693	2,730	4,150
	7	7	7	9	9	39	2.0	2.0	2.0	2.6	2.6	22,920	6.7	38,200	11.2	46,000	13.5	1,693	2,730	4,150
	5	7	9	9	9	39	1.4	2.0	2.6	2.6	2.6	22,920	6.7	38,200	11.2	46,000	13.5	1,693	2,730	4,150
	5	5	5	7	18	40	1.4	1.4	1.4	2.0	5.0	22,920	6.7	38,200	11.2	46,000	13.5	1,693	2,730	4,150
	5	5	9	9	12	40	1.4	1.4	2.5	2.5	3.4	22,920	6.7	38,200	11.2	46,000	13.5	1,693	2,730	4,150
	5	7	7	9	12	40	1.4	2.0	2.0	2.5	3.4	22,920	6.7	38,200	11.2	46,000	13.5	1,693	2,730	4,150
	7	7	7	7	12	40	2.0	2.0	2.0	2.0	3.4	22,920	6.7	38,200	11.2	46,000	13.5	1,693	2,730	4,150
	5	5	7	9	15	41	1.4	1.4	1.9	2.5	4.1	22,920	6.7	38,200	11.2	46,000	13.5	1,693	2,730	4,150
	5	7	7	7	15	41	1.4	1.9	1.9	1.9	4.1	22,920	6.7	38,200	11.2	46,000	13.5	1,693	2,730	4,150
	5	9	9	9	9	41	1.4	2.5	2.5	2.5	2.5	22,920	6.7	38,200	11.2	46,000	13.5	1,693	2,730	4,150
	7	7	9	9	9	41	1.9	1.9	2.5	2.5	2.5	22,920	6.7	38,200	11.2	46,000	13.5	1,693	2,730	4,150
	5	5	5	9	18	42	1.3	1.3	1.3	2.4	4.8	22,920	6.7	38,200	11.2	46,000	13.5	1,693	2,730	4,150
	5	5	5	12	15	42	1.3	1.3	1.3	3.2	4.0	22,920	6.7	38,200	11.2	46,000	13.5	1,693	2,730	4,150
	5	5	7	7	18	42	1.3	1.3	1.9	1.9	4.8	22,920	6.7	38,200	11.2	46,000	13.5	1,693	2,730	4,150
	5	7	9	9	12	42	1.3	1.9	2.4	2.4	3.2	22,920	6.7	38,200	11.2	46,000	13.5	1,693	2,730	4,150
	7	7	7	9	12	42	1.9	1.9	1.9	2.4	3.2	22,920	6.7	38,200	11.2	46,000	13.5	1,693	2,730	4,150
	5	5	9	9	15	43	1.3	1.3	2.3	2.3	3.9	22,920	6.7	38,200	11.2	46,000	13.5	1,693	2,730	4,150
	5	7	7	9	15	43	1.3	1.8	1.8	2.3	3.9	22,920	6.7	38,200	11.2	46,000	13.5	1,693	2,730	4,150
	5	7	7	12	12	43	1.3	1.8	1.8	3.1	3.1	22,920	6.7	38,200	11.2	46,000	13.5	1,693	2,730	4,150
	7	7	7	7	15	43	1.8	1.8	1.8	1.8	3.9	22,920	6.7	38,200	11.2	46,000	13.5	1,693	2,730	4,150
	7	9	9	9	9	43	1.8	2.3	2.3	2.3	2.3	22,920	6.7	38,200	11.2	46,000	13.5	1,693	2,730	4,150
	5	5	7	12	15	44	1.3	1.3	1.8	3.1	3.8	22,920	6.7	38,200	11.2	46,000	13.5	1,693	2,730	4,150
	5	5	5	5	24	44	1.3	1.3	1.3	1.3	6.1	22,920	6.7	38,200	11.2	46,000	13.5	1,693	2,730	4,150
	5	7	7	7	18	44	1.3	1.8	1.8	1.8	4.6	22,920	6.7	38,200	11.2	46,000	13.5	1,693	2,730	4,150
	5	9	9	9	12	44	1.3	2.3	2.3	2.3	3.1	22,920	6.7	38,200	11.2	46,000	13.5	1,693	2,730	4,150
	7	7	9	9	12	44	1.8	1.8	2.3	2.3	3.1	22,920	6.7	38,200	11.2	46,000	13.5	1,693	2,730	4,150
	5	5	5	12	18	45	1.2	1.2	1.2	3.0	4.5	22,920	6.7	38,200	11.2	46,000	13.5	1,693	2,730	4,150
	5	5	5	15	15	45	1.2	1.2	1.2	3.7	3.7	22,920	6.7	38,200	11.2	46,000	13.5	1,693	2,730	4,150
	5	7	9	9	15	45	1.2	1.7	2.2	2.2	3.7	22,920	6.7	38,200	11.2	46,000	13.5	1,693	2,730	4,150
	5	7	9	12	12	45	1.2	1.7	2.2	3.0	3.0	22,920	6.7	38,200	11.2	46,000	13.5	1,693	2,730	4,150
	7	7	7	9	15	45	1.7	1.7	1.7	2.2	3.7	22,920	6.7	38,200	11.2	46,000	13.5	1,693	2,730	4,150
	7	7	7	12	12	45	1.7	1.7	1.7	3.0	3.0	22,920	6.7	38,200	11.2	46,000	13.5	1,693	2,730	4,150
	9	9	9	9	9	45	2.2	2.2	2.2	2.2	2.2	22,920	6.7	38,200	11.2	46,000	13.5	1,693	2,730	4,150
	5	5	5	7	24	46	1.2	1.2	1.2	1.7	5.8	22,920	6.7	38,200	11.2	46,000	13.5	1,693	2,730	4,150
	5	5	9	9	18	46	1.2	1.2	2.2	2.2	4.4	22,920	6.7	38,200	11.2	46,000	13.5	1,693	2,730	4,150
	5	5	9	12	15	46	1.2	1.2	2.2	2.9	3.7	22,920	6.7	38,200	11.2	46,000	13.5	1,693	2,730	4,150
	5	5	12	12	12	46	1.2	1.2	2.9	2.9	2.9	22,920	6.7	38,200	11.2	46,000	13.5	1,693	2,730	4,150
	5	7	7	9	18	46	1.2	1.7	1.7	2.2	4.4	22,920	6.7	38,200	11.2	46,000	13.5	1,693	2,730	4,150
	5	7	7	12	15	46	1.2	1.7	1.7	2.9	3.7	22,920	6.7	38,200	11.2	46,000	13.5	1,693	2,730	4,150
	7	7	7	7	18	46	1.7	1.7	1.7	1.7	4.4	22,920	6.7	38,200	11.2	46,000	13.5	1,693	2,730	4,150
	7	9	9	9	12	46	1.7	2.2	2.2	2.2	2.9	22,920	6.7	38,200	11.2	46,000	13.5	1,693	2,730	4,150
	5	5	7	15	15	47	1.2	1.2	1.7	3.6	3.6	22,920	6.7	38,200	11.2	46,000	13.5	1,693	2,730	4,150
	5	9	9	9	15	47	1.2	2.1	2.1	2.1	3.6	22,920	6.7	38,200	11.2	46,000	13.5	1,693	2,730	4,150
	5	9	9	12	12	47	1.2	2.1	2.1	2.9	2.9	22,920	6.7	38,200	11.2	46,000	13.5	1,693	2,730	4,150
	7	7	9	9	15	47	1.7	1.7	2.1	2.1	3.6	22,920	6.7	38,200	11.2	46,000	13.5	1,693	2,730	4,150
	7	7	9	12	12	47	1.7	1.7	2.1	2.9	2.9	22,920	6.7	38,200	11.2	46,000	13.5	1,693	2,730	4,150
	5	5	5	9	24	48	1.2	1.2	1.2	2.1	5.6	22,920	6.7	38,200	11.2	46,000	13.5	1,693	2,730	4,150
	5	5	5	15	18	48	1.2	1.2	1.2	3.5	4.2	22,920	6.7	38,200	11.2	46,000	13.5	1,693	2,730	4,150
	5	5	7	7	24	48	1.2	1.2	1.6	1.6	5.6	22,920	6.7	38,200	11.2	46,000	13.5	1,693	2,730	4,150
	5	7	9	9	18	48	1.2	1.6	2.1	2.1	4.2	22,920	6.7	38,200	11.2	46,000	13.5	1,693	2,730	4,150
	5	7	9	12	15	48	1.2	1.6	2.1	2.8	3.5	22,920	6.7	38,200	11.2	46,000	13.5	1,693	2,730	4,150
	5	7	12	12	12	48	1.2	1.6	2.8	2.8	2.8	22,920	6.7	38,200	11.2	46,000	13.5	1,693	2,730	4,150
	7	7	7	12	15	48	1.6	1.6	1.6	2.8	3.5	22,920	6.7	38,200	11.2	46,000	13.5	1,693	2,730	4,150
	9	9	9	9	12	48	2.1	2.1	2.1	2.1	2.8	22,920	6.7	38,200	11.2	46,000	13.5	1,693	2,730	4,150
	7	7	7	9	18	48	1.6	1.6	1.6	2.1	4.2	22,920	6.7	38,200	11.2	46,000	13.5	1,693	2,730	4,150
	5	5	9	15	15	49	1.1	1.1	2.1	3.4	3.4	22,920	6.7	38,200	11.2	46,000	13.5	1,693	2,730	4,150
	5	7	7	15	15	49	1.1	1.6	1.6	3.4	3.4	22,920	6.7	38,200	11.2	46,000	13.5	1,693	2,730	4,150
	7	9	9	9	15	49	1.6	2.1	2.1	2.1	3.4	22,920	6.7	38,200	11.2	46,000	13.5	1,693	2,730	4,150
	7	9	9	12	12	49	1.6	2.1	2.1	2.7	2.7	22,920	6.7	38,200	11.2	46,000	13.5	1,693	2,730	4,150
	5	5	7	9	24	50	1.1	1.1	1.6	2.0	5.4	22,920	6.7	38,200	11.2	46,000	13.5	1,693	2,730	4,150
	5	5	7	15	18	50	1.1	1.1	1.6	3.4	4.0	22,920	6.7	38,200	11.2	46,000	13.5	1,693	2,730	4,150
	5	9	9	9	18	50	1.1	2.0	2.0	2.0	4.0	22,920	6.7	38,200	11.2	46,000	13.5	1,693	2,730	4,150
	5	9	12	12	12	50	1.1	2.0	2.7	2.7	2.7	22,920	6.7	38,200	11.2	46,000	13.5	1,693	2,730	4,150
	7	7	12	12	12	50	1.6	1.6	2.7	2.7	2.7	22,920	6.7	38,200	11.2	46,000	13.5	1,693	2,730	4,150
	7	7	9	9	18	50	1.6	1.6	2.0	2.0	4.0	22,920	6.7	38,200	11.2	46,000	13.5	1,693	2,730	4,150
	7	7	9	12	15	50	1.6	1.6	2.0	2.7	3.4	22,920	6.7	38,200	11.2	46,000	13.5	1,693	2,730	4,150
	5	7	9	15	15	51	1.1	1.5	2.0	3.3	3.3	22,920	6.7	38,200	11.2	46,000	13.5	1,693	2,730	4,150
	5	7	12	12	15	51	1.1	1.5	2.6	2.6	3.3	22,920	6.7	38,200	11.2	46,000	13.5	1,693	2,730	4,150
	7	7	7	15	15	51	1.5	1.5	1.5	3.3	3.3	22,920	6.7	38,200	11.2	46,000	13.5	1,693	2,730	4,150
	9	9	9	9	15	51	2.0	2.0	2.0	2.0	3.3	22,920	6.7	38,200	11.2	46,000	13.5	1,693	2,730	4,150
	9	9	9	12	12	51	2.0	2.0	2.0	2.6	2.6	22,920	6.7	38,200	11.2	46,000	13.5	1,693	2,730	4,150
	7	7	7	12	18	51	1.5	1.5	1.5	2.6	4.0	22,920	6.7	38,200	11.2	46,000	13.5	1,693	2,730	4,150
	7	7	7	15	15	51	1.5	1.5	1.5	3.3	3.3	22,920	6.7	38,200	11.2	46,000	13.5	1,693	2,730	4,150
	9	9	9	9	15	51	2.0	2.0	2.0	2.0	3.3	22,920	6.7	38,200	11.2	46,000	13.5	1,693	2,730	4,150
	5	5	9	15	18	52	1.1	1.1	1.9	3.2	3.9	22,920	6.7	38,200	11.2	46,000	13.5	1,693	2,730	4,150
	5	5	12	15	15	52	1.1	1.1	2.6	3.2	3.2	22,920	6.7	38,200	11.2	46,000	13.5	1,693	2,730	4,150
	5	7	7	15	18	52	1.1	1.5	1.5	3.2	3.9	22,920	6.7	38,200	11.2	46,000	13.5	1,693	2,730	4,150
	7	9	9	12	15	52	1.5	1.9	1.9	2.6	3.2	22,920	6.7	38,200	11.2	46,000	13.5	1,693	2,730	4,150
	7	9	12	12	12	52	1.5	1.9	2.6	2.6	2.6	22,920	6.7	38,200	11.2	46,000	13.5	1,693	2,730	4,150
	7	9	9	9	18	52	1.5	1.9	1.9	1.9	3.9	22,920	6.7	38,200	11.2	46,000	13.5	1,693	2,730	4,150
	7	7	7	7	24	52	1.5	1.5	1.5	1.5	5.2	22,920	6.7	38,200	11.2	46,000	13.5	1,693	2,730	4,150

Примечание:

1. Производительность охлаждения указана для следующих условий: температура в помещении 27 °Сст / 19 °Свт; температура наружного воздуха 35 °Сст
2. Производительность нагрева указана для следующих условий: температура в помещении 20 °Сст; температура наружного воздуха 7 °Сст / 6 °Сст
3. Общая производительность подключенных внутренних блоков не должна превышать 52 кБте/ч

Режим работы	Комбинации внутренних блоков (кБте/ч)						Нагрев													
							Производительность (кВт)					Общая производительность						Потребляемая мощность (Вт)		
												Минимум		Номинал		Максимум				
	БЛОК A	БЛОК B	БЛОК C	БЛОК D	БЛОК E	Всего	БЛОК A	БЛОК B	БЛОК C	БЛОК D	БЛОК E	Бте/ч	кВт	Бте/ч	кВт	Бте/ч	кВт	Минимум	Номинал	Максимум
1 Блок	5	-	-	-	-	5	1.6	-	-	-	-	5,000	1.5	5,500	1.6	6,600	1.9	820	1,120	1,826
	7	-	-	-	-	7	2.5	-	-	-	-	5,500	1.6	8,400	2.5	9,660	2.8	820	1,120	1,826
	9	-	-	-	-	9	3.2	-	-	-	-	6,480	1.9	10,800	3.2	12,420	3.6	820	1,120	1,826
	12	-	-	-	-	12	3.9	-	-	-	-	7,920	2.3	13,200	3.9	15,840	4.6	820	1,120	1,826
	15	-	-	-	-	15	4.8	-	-	-	-	9,900	2.9	16,500	4.8	18,975	5.6	820	1,190	1,826
	18	-	-	-	-	18	5.8	-	-	-	-	11,880	3.5	19,800	5.8	22,770	6.7	820	1,260	1,966
	24	-	-	-	-	24	7.4	-	-	-	-	15,240	4.5	25,400	7.4	26,670	7.8	1,042	1,680	2,296
2 Блока	5	5	-	-	-	10	1.6	1.6	-	-	-	6,600	1.9	11,000	3.2	13,200	3.9	820	1,120	1,826
	5	7	-	-	-	12	1.6	2.3	-	-	-	7,920	2.3	13,200	3.9	15,840	4.6	820	1,120	1,826
	5	9	-	-	-	14	1.6	2.9	-	-	-	9,240	2.7	15,400	4.5	18,480	5.4	820	1,120	1,826
	7	7	-	-	-	14	2.3	2.3	-	-	-	9,240	2.7	15,400	4.5	18,480	5.4	820	1,120	1,826
	7	9	-	-	-	16	2.3	2.9	-	-	-	10,560	3.1	17,600	5.2	21,120	6.2	820	1,120	1,826
	5	12	-	-	-	17	1.6	3.9	-	-	-	11,220	3.3	18,700	5.5	22,440	6.6	820	1,190	1,940
	9	9	-	-	-	18	2.9	2.9	-	-	-	11,880	3.5	19,800	5.8	23,760	7.0	820	1,260	2,054
	7	12	-	-	-	19	2.3	3.9	-	-	-	12,540	3.7	20,900	6.1	25,080	7.4	825	1,330	2,168
	5	15	-	-	-	20	1.6	4.8	-	-	-	13,200	3.9	22,000	6.4	26,400	7.8	868	1,400	2,282
	9	12	-	-	-	21	2.9	3.9	-	-	-	13,860	4.1	23,100	6.8	27,720	8.1	911	1,470	2,396
	7	15	-	-	-	22	2.3	4.8	-	-	-	14,520	4.3	24,200	7.1	29,040	8.4	954	1,540	2,510
	5	18	-	-	-	23	1.6	5.8	-	-	-	15,180	4.4	25,300	7.4	30,360	8.9	998	1,610	2,624
	9	15	-	-	-	24	2.9	4.8	-	-	-	15,840	4.6	26,400	7.7	31,680	9.3	1,020	1,645	2,681
	12	12	-	-	-	24	3.9	3.9	-	-	-	15,840	4.6	26,400	7.7	31,680	9.3	1,042	1,680	2,738
	7	18	-	-	-	25	2.3	5.8	-	-	-	16,500	4.8	27,500	8.1	33,000	9.7	1,085	1,750	2,853
	9	18	-	-	-	27	2.9	5.8	-	-	-	17,820	5.2	29,700	8.7	35,640	10.4	1,172	1,890	3,081
	12	15	-	-	-	27	3.9	4.8	-	-	-	17,820	5.2	29,700	8.7	35,640	10.4	1,215	1,960	3,195
	5	24	-	-	-	29	1.6	7.7	-	-	-	19,140	5.6	31,900	9.3	38,280	11.2	1,259	2,030	3,309
	12	18	-	-	-	30	3.9	5.8	-	-	-	19,800	5.8	33,000	9.7	39,600	11.6	1,302	2,100	3,423
	15	15	-	-	-	30	4.8	4.8	-	-	-	19,800	5.8	33,000	9.7	39,600	11.6	1,324	2,135	3,480
	7	24	-	-	-	31	2.3	7.7	-	-	-	20,460	6.0	34,100	10.0	40,920	12.0	1,345	2,170	3,537
	9	24	-	-	-	33	2.9	7.7	-	-	-	21,780	6.4	36,300	10.6	43,560	12.8	1,432	2,310	3,765
	15	18	-	-	-	33	4.8	5.8	-	-	-	21,780	6.4	36,300	10.6	43,560	12.8	1,497	2,415	3,936
	18	18	-	-	-	36	5.8	5.8	-	-	-	23,760	7.0	39,600	11.6	47,520	13.9	1,562	2,520	4,108
	12	24	-	-	-	36	3.9	7.7	-	-	-	23,760	7.0	39,600	11.6	47,520	13.9	1,562	2,520	4,108
	15	24	-	-	-	39	4.8	7.7	-	-	-	25,620	7.5	42,700	12.5	51,200	15.0	1,742	2,810	4,450
	18	24	-	-	-	42	5.4	7.2	-	-	-	25,620	7.5	42,700	12.5	51,200	15.0	1,742	2,810	4,450
	24	24	-	-	-	48	6.3	6.3	-	-	-	25,620	7.5	42,700	12.5	51,200	15.0	1,742	2,810	4,450
3 Блока	5	5	5	-	-	15	1.6	1.6	1.6	-	-	9,900	2.9	16,500	4.8	19,800	5.8	820	1,120	1,826
	5	5	7	-	-	17	1.6	1.6	2.3	-	-	11,220	3.3	18,700	5.5	22,440	6.6	820	1,190	1,940
	5	5	9	-	-	19	1.6	1.6	2.9	-	-	12,540	3.7	20,900	6.1	25,080	7.4	825	1,330	2,168
	5	7	7	-	-	19	1.6	2.3	2.3	-	-	12,540	3.7	20,900	6.1	25,080	7.4	825	1,330	2,168
	5	7	9	-	-	21	1.6	2.3	2.9	-	-	13,860	4.1	23,100	6.8	27,720	8.1	911	1,470	2,396
	7	7	7	-	-	21	2.3	2.3	2.3	-	-	13,860	4.1	23,100	6.8	27,720	8.1	911	1,470	2,396
	5	5	12	-	-	22	1.6	1.6	3.9	-	-	14,520	4.3	24,200	7.1	29,040	8.5	955	1,540	2,510
	7	7	9	-	-	23	2.3	2.3	2.9	-	-	15,180	4.4	25,300	7.4	30,360	8.9	998	1,610	2,624
	5	9	9	-	-	23	1.6	2.9	2.9	-	-	15,180	4.4	25,300	7.4	30,360	8.9	998	1,610	2,624
	5	7	12	-	-	24	1.6	2.3	3.9	-	-	15,840	4.6	26,400	7.7	31,680	9.3	1,042	1,680	2,738
	5	5	15	-	-	25	1.6	1.6	4.8	-	-	16,500	4.8	27,500	8.1	33,000	9.7	1,064	1,715	2,795
	7	9	9	-	-	25	2.3	2.9	2.9	-	-	16,500	4.8	27,500	8.1	33,000	9.7	1,085	1,750	2,853
	5	9	12	-	-	26	1.6	2.9	3.9	-	-	17,160	5.0	28,600	8.4	34,320	10.1	1,128	1,820	2,967
	7	7	12	-	-	26	2.3	2.3	3.9	-	-	17,160	5.0	28,600	8.4	34,320	10.1	1,128	1,820	2,967
	5	7	15	-	-	27	1.6	2.3	4.8	-	-	17,820	5.2	29,700	8.7	35,640	10.5	1,150	1,855	3,024
	9	9	9	-	-	27	2.9	2.9	2.9	-	-	17,820	5.2	29,700	8.7	35,640	10.4	1,172	1,890	3,081
	7	9	12	-	-	28	2.3	2.9	3.9	-	-	18,480	5.4	30,800	9.0	36,960	10.8	1,215	1,960	3,195
	5	5	18	-	-	28	1.6	1.6	5.8	-	-	18,480	5.4	30,800	9.0	36,960	10.8	1,215	1,960	3,195
	5	9	15	-	-	29	1.6	2.9	4.8	-	-	19,140	5.6	31,900	9.3	38,280	11.2	1,237	1,995	3,252
	5	12	12	-	-	29	1.6	3.9	3.9	-	-	19,140	5.6	31,900	9.3	38,280	11.2	1,259	2,030	3,309
	7	7	15	-	-	29	2.3	2.3	4.8	-	-	19,140	5.6	31,900	9.3	38,280	11.2	1,259	2,030	3,309
	5	7	18	-	-	30	1.6	2.3	5.8	-	-	19,800	5.8	33,000	9.7	39,600	11.6	1,302	2,100	3,423
	9	9	12	-	-	30	2.9	2.9	3.9	-	-	19,800	5.8	33,000	9.7	39,600	11.6	1,302	2,100	3,423
	7	9	15	-	-	31	2.3	2.9	4.8	-	-	20,460	6.0	34,100	10.0	40,920	12.0	1,345	2,170	3,537
	7	12	12	-	-	31	2.3	3.9	3.9	-	-	20,460	6.0	34,100	10.0	40,920	12.0	1,345	2,170	3,537
	5	12	15	-	-	32	1.6	3.9	4.8	-	-	21,120	6.2	35,200	10.3	42,240	12.4	1,389	2,240	3,651
	5	9	18	-	-	32	1.6	2.9	5.8	-	-	21,120	6.2	35,200	10.3	42,240	12.4	1,389	2,240	3,651
	7	7	18	-	-	32	2.3	2.3	5.8	-	-	21,120	6.2	35,200	10.3	42,240	12.4	1,389	2,240	3,651
	9	9	15	-	-	33	2.9	2.9	4.8	-	-	21,780	6.4	36,300	10.6	43,560	12.8	1,433	2,310	3,765
	9	12	12	-	-	33	2.9	3.9	3.9	-	-	21,780	6.4	36,300	10.6	43,560	12.8	1,433	2,310	3,765
	7	9	18	-	-	34	2.3	2.9	5.8	-	-	22,440	6.6	37,400	11.0	44,880	13.2	1,476	2,380	3,879
	7	12	15	-	-	34	2.3	3.9	4.8	-	-	22,440	6.6	37,400	11.0	44,880	13.2	1,476	2,380	3,879
	5	5	24	-	-	34	1.6	1.6	7.7	-	-	22,440	6.6	37,400	11.0	44,880	13.2	1,476	2,380	3,879
	5	12	18	-	-	35	1.6	3.9	5.8	-	-	23,100	6.8	38,500	11.3	46,200	13.5	1,519	2,450	3,994
	5	15	15	-	-	35	1.6	4.8	4.8	-	-	23,100	6.8	38,500	11.3	46,200	13.5	1,519	2,450	3,994
	5	7	24	-	-	36	1.6	2.3	7.7	-	-	23,760	7.0	39,600	11.6	47,520	13.9	1,562	2,520	4,108
	9	12	15	-	-	36	2.9	3.9	4.8	-	-	23,760	7.0	39,600	11.6	47,520	13.9	1,562	2,520	4,108
	12	12	12	-	-	36	3.9	3.9	3.9	-	-	23,760	7.0	39,600	11.6	47,520	13.9	1,562	2,520	4,108
	9	9	18	-	-	36	2.9	2.9	5.8	-	-	23,760	7.0	39,600	11.6	47,520	13.9	1,562	2,520	4,108
	7	12	18	-	-	37	2.3	3.9	5.8	-	-	24,420	7.2	40,700	11.9	48,840	14.3	1,606	2,590	4,222
	7	15	15	-	-	37	2.3	4.8	4.8	-	-	24,420	7.2	40,700	11.9	48,840	14.3	1,606	2,590	4,222
	5	9	24	-	-	38	1.6	2.9	7.7	-	-	25,080	7.4	41,800	12.3	50,160	14.7	1,649	2,660	4,336
	5	15	18	-	-	38	1.6	4.8	5.8	-	-	25,080	7.4	41,800	12.3	50,160	14.7	1,649	2,660	4,336
	7	7	24	-	-	38	2.3	2.3	7.7	-	-	25,080	7.4	41,800	12.3	50,160	14.7	1,649	2,660	4,336
	9	12	18	-	-	39	2.9	3.9	5.8	-	-	25,620	7.5	42,700	12.5	51,200	15.0	1,742	2,810	4,450
	9	15	15	-	-	39	2.9	4.8	4.8	-	-	25,620	7.5	42,700	12.5	51,200	15.0	1,742	2,810	4,450
	12	12	15	-	-	39	3.9	3.9	4.8	-	-	25,620	7.5	42,700	12.5	51,200	15.0	1,742	2,810	4,450
	7	9	24	-	-	40	2.2	2.8	7.5	-	-	25,620	7.5	42,700	12.5	51,200	15.0	1,742	2,810	4,450
	7	15	18	-	-	40	2.2	4.7	5.6	-	-	25,620	7.5	42,700	12.5	51,200	15.0	1,742	2,810	4,450
	5	12	24	-	-	41	1.5	3.7	7.3	-	-	25,620	7.5	42,700	12.5	51,200	15.0	1,742	2,810	4,450
	5	18	18	-	-	41	1.5	5.5	5.5	-	-	25,620	7.5	42,700	12.5	51,200	15.0	1,742	2,810	4,450
	12	12	18	-	-	42	3.6	3.6	5.4	-	-	25,620	7.5	42,700	12.5	51,200	15.0	1,742	2,810	4,450
	9	9	24	-	-	42	2.7	2.7	7.2	-	-	25,620	7.5	42,700	12.5	51,200	15.0	1,742	2,810	4,450
	9	15	18	-	-	42	2.7	4.5	5.4	-	-	25,620	7.5	42,700	12.5	51,200	15.0	1,742	2,810	4,450
	12	15	15	-	-	42	3.6	4.5	4.5	-	-	25,620	7.5	42,700	12.5	51,200	15.0	1,742	2,810	4,450
	7	18	18	-	-	43	2.0	5.2	5.2	-	-	25,620	7.5	42,700	12.5	51,200	15.0	1,742	2,810	4,450
	7	12	24	-	-	43	2.0	3.5	7.0	-	-	25,620	7.5	42,700	12.5	51,200	15.0	1,742	2,810	4,450
	5	15	24	-	-	44	1.4	4.3	6.8	-	-	25,620	7.5	42,700	12.5	51,200	15.0	1,742	2,810	4,450
	9	18	18	-	-	45	2.5	5.0	5.0	-	-	25,620	7.5	42,700	12.5	51,200	15.0	1,742	2,810	4,450
	9	12	24	-	-	45	2.5	3.3	6.7	-	-	25,620	7.5	42,700	12.5	51,200	15.0	1,742	2,810	4,450
	12	15	18	-	-	45	3.3	4.2	5.0	-	-	25,620	7.5	42,700	12.5	51,200	15.0	1,742	2,810	4,450
	15	15	15	-	-	45	4.2	4.2	4.2	-	-	25,620	7.5	42,700	12.5	51,200	15.0	1,742	2,810	4,450
	7	15	24	-	-	46	1.9	4.1	6.5	-	-	25,620	7.5	42,700	12.5	51,200	15.0	1,742	2,810	4,450
	5	18	24	-	-	47	1.3	4.8	6.4	-	-	25,620	7.5	42,700	12.5	51,200	15.0	1,742	2,810	4,450
	9	15	24	-	-	48	2.3	3.9	6.3	-	-	25,620	7.5	42,700	12.5	51,200	15.0	1,742	2,810	4,450
	12	18	18	-	-	48	3.1	4.7	4.7	-	-	25,620	7.5	42,700	12.5	51,200	15.0	1,742	2,810	4,450
	12	12	24	-	-	48	3.1	3.1	6.3	-	-	25,620	7.5	42,700	12.5	51,200	15.0	1,742	2,810	4,450
	15	15	18	-	-	48	3.9	3.9	4.7	-	-	25,620	7.5	42,700	12.5	51,200	15.0	1,742	2,810	4,450
	7	18	24	-	-	49	1.8	4.6	6.1	-	-	25,620	7.5	42,700	12.5	51,200	15.0	1,742	2,810	4,450
	9	18	24	-	-	51	2.2	4.4	5.9	-	-	25,620	7.5	42,700	12.5	51,200	15.0	1,742	2,810	4,450
	15	18	18	-	-	51	3.7	4.4	4.4	-	-	25,620	7.5	42,700	12.5	51,200	15.0	1,742	2,810	4,450

MU5M40

Режим работы	Комбинации внутренних блоков (кБте/ч)						Нагрев													
							Производительность (кВт)					Общая производительность						Потребляемая мощность (Вт)		
												Минимум		Номинал		Максимум				
	БЛОК A	БЛОК B	БЛОК C	БЛОК D	БЛОК E	Всего	БЛОК A	БЛОК B	БЛОК C	БЛОК D	БЛОК E	Бте/ч	кВт	Бте/ч	кВт	Бте/ч	кВт	Минимум	Номинал	Максимум
4 Блока	5	5	5	5	-	20	1.7	1.7	1.7	1.7	-	13,860	4.1	23,100	6.8	27,720	8.1	868	1,400	2,282
	5	5	5	7	-	22	1.7	1.7	1.7	2.4	-	15,180	4.4	25,300	7.4	30,360	8.9	955	1,540	2,510
	5	5	5	9	-	24	1.6	1.6	1.6	2.9	-	15,840	4.6	26,400	7.7	31,680	9.3	1,042	1,680	2,738
	5	5	7	7	-	24	1.6	1.6	2.3	2.3	-	15,840	4.6	26,400	7.7	31,680	9.3	1,042	1,680	2,738
	5	5	7	9	-	26	1.6	1.6	2.3	2.9	-	17,160	5.0	28,600	8.4	34,320	10.1	1,128	1,820	2,967
	5	7	7	7	-	26	1.6	2.3	2.3	2.3	-	17,160	5.0	28,600	8.4	34,320	10.1	1,128	1,820	2,967
	5	5	5	12	-	27	1.6	1.6	1.6	3.9	-	17,820	5.2	29,700	8.7	35,640	10.4	1,172	1,890	3,081
	5	5	9	9	-	28	1.6	1.6	2.9	2.9	-	18,480	5.4	30,800	9.0	36,960	10.8	1,215	1,960	3,195
	5	7	7	9	-	28	1.6	2.3	2.3	2.9	-	18,480	5.4	30,800	9.0	36,960	10.8	1,215	1,960	3,195
	7	7	7	7	-	28	2.3	2.3	2.3	2.3	-	18,480	5.4	30,800	9.0	36,960	10.8	1,215	1,960	3,195
	5	5	7	12	-	29	1.6	1.6	2.3	3.9	-	19,140	5.6	31,900	9.3	38,280	11.2	1,259	2,030	3,309
	5	5	5	15	-	30	1.6	1.6	1.6	4.8	-	19,800	5.8	33,000	9.7	39,600	11.6	1,281	2,065	3,366
	5	7	9	9	-	30	1.6	2.3	2.9	2.9	-	19,800	5.8	33,000	9.7	39,600	11.6	1,302	2,100	3,423
	7	7	7	9	-	30	2.3	2.3	2.3	2.9	-	19,800	5.8	33,000	9.7	39,600	11.6	1,302	2,100	3,423
	5	5	9	12	-	31	1.6	1.6	2.9	3.9	-	20,460	6.0	34,100	10.0	40,920	12.0	1,345	2,170	3,537
	5	7	7	12	-	31	1.6	2.3	2.3	3.9	-	20,460	6.0	34,100	10.0	40,920	12.0	1,345	2,170	3,537
	5	5	7	15	-	32	1.6	1.6	2.3	4.8	-	21,120	6.2	35,200	10.3	42,240	12.4	1,367	2,205	3,594
	7	7	9	9	-	32	2.3	2.3	2.9	2.9	-	21,120	6.2	35,200	10.3	42,240	12.4	1,389	2,240	3,651
	5	9	9	9	-	32	1.6	2.9	2.9	2.9	-	21,120	6.2	35,200	10.3	42,240	12.4	1,389	2,240	3,651
	5	5	5	18	-	33	1.6	1.6	1.6	5.8	-	21,780	6.4	36,300	10.6	43,560	12.8	1,432	2,310	3,765
	5	7	9	12	-	33	1.6	2.3	2.9	3.9	-	21,780	6.4	36,300	10.6	43,560	12.8	1,432	2,310	3,765
	7	7	7	12	-	33	2.3	2.3	2.3	3.9	-	21,780	6.4	36,300	10.6	43,560	12.8	1,432	2,310	3,765
	5	5	9	15	-	34	1.6	1.6	2.9	4.8	-	22,440	6.6	37,400	11.0	44,880	13.2	1,454	2,345	3,822
	5	5	12	12	-	34	1.6	1.6	3.9	3.9	-	22,440	6.6	37,400	11.0	44,880	13.2	1,476	2,380	3,879
	5	7	7	15	-	34	1.6	2.3	2.3	4.8	-	22,440	6.6	37,400	11.0	44,880	13.2	1,476	2,380	3,879
	7	9	9	9	-	34	2.3	2.9	2.9	2.9	-	22,440	6.6	37,400	11.0	44,880	13.2	1,476	2,380	3,879
	5	5	7	18	-	35	1.6	1.6	2.3	5.8	-	23,100	6.8	38,500	11.3	46,200	13.5	1,519	2,450	3,994
	5	9	9	12	-	35	1.6	2.9	2.9	3.9	-	23,100	6.8	38,500	11.3	46,200	13.5	1,519	2,450	3,994
	7	7	9	12	-	35	2.3	2.3	2.9	3.9	-	23,100	6.8	38,500	11.3	46,200	13.5	1,519	2,450	3,994
	5	7	9	15	-	36	1.6	2.3	2.9	4.8	-	23,760	7.0	39,600	11.6	47,520	13.9	1,541	2,485	4,051
	5	7	12	12	-	36	1.6	2.3	3.9	3.9	-	23,760	7.0	39,600	11.6	47,520	13.9	1,562	2,520	4,108
	7	7	7	15	-	36	2.3	2.3	2.3	4.8	-	23,760	7.0	39,600	11.6	47,520	13.9	1,562	2,520	4,108
	9	9	9	9	-	36	2.9	2.9	2.9	2.9	-	23,760	7.0	39,600	11.6	47,520	13.9	1,562	2,520	4,108
	5	5	9	18	-	37	1.6	1.6	2.9	5.8	-	24,420	7.2	40,700	11.9	48,840	14.3	1,606	2,590	4,222
	5	5	12	15	-	37	1.6	1.6	3.9	4.8	-	24,420	7.2	40,700	11.9	48,840	14.3	1,606	2,590	4,222
	5	7	7	18	-	37	1.6	2.3	2.3	5.8	-	24,420	7.2	40,700	11.9	48,840	14.3	1,606	2,590	4,222
	7	9	9	12	-	37	2.3	2.9	2.9	3.9	-	24,420	7.2	40,700	11.9	48,840	14.3	1,606	2,590	4,222
	5	9	9	15	-	38	1.6	2.9	2.9	4.8	-	25,080	7.4	41,800	12.3	50,160	14.7	1,649	2,660	4,336
	7	7	9	15	-	38	2.3	2.3	2.9	4.8	-	25,080	7.4	41,800	12.3	50,160	14.7	1,649	2,660	4,336
	7	7	12	12	-	38	2.3	2.3	3.9	3.9	-	25,080	7.4	41,800	12.3	50,160	14.7	1,649	2,660	4,336
	5	5	5	24	-	39	1.6	1.6	1.6	7.7	-	25,620	7.5	42,700	12.5	51,200	15.0	1,742	2,810	4,450
	5	7	9	18	-	39	1.6	2.2	2.9	5.8	-	25,620	7.5	42,700	12.5	51,200	15.0	1,742	2,810	4,450
	5	7	12	15	-	39	1.6	2.2	3.9	4.8	-	25,620	7.5	42,700	12.5	51,200	15.0	1,742	2,810	4,450
	9	9	9	12	-	39	2.9	2.9	2.9	3.9	-	25,620	7.5	42,700	12.5	51,200	15.0	1,742	2,810	4,450
	7	7	7	18	-	39	2.2	2.2	2.2	5.8	-	25,620	7.5	42,700	12.5	51,200	15.0	1,742	2,810	4,450
	5	5	12	18	-	40	1.6	1.6	3.8	5.6	-	25,620	7.5	42,700	12.5	51,200	15.0	1,742	2,810	4,450
	7	9	9	15	-	40	2.2	2.8	2.8	4.7	-	25,620	7.5	42,700	12.5	51,200	15.0	1,742	2,810	4,450
	7	9	12	12	-	40	2.2	2.8	3.8	3.8	-	25,620	7.5	42,700	12.5	51,200	15.0	1,742	2,810	4,450
	5	5	7	24	-	41	1.5	1.5	2.1	7.3	-	25,620	7.5	42,700	12.5	51,200	15.0	1,742	2,810	4,450
	5	9	12	15	-	41	1.5	2.7	3.7	4.6	-	25,620	7.5	42,700	12.5	51,200	15.0	1,742	2,810	4,450
	5	12	12	12	-	41	1.5	3.7	3.7	3.7	-	25,620	7.5	42,700	12.5	51,200	15.0	1,742	2,810	4,450
	7	7	9	18	-	41	2.1	2.1	2.7	5.5	-	25,620	7.5	42,700	12.5	51,200	15.0	1,742	2,810	4,450
	7	7	12	15	-	41	2.1	2.1	3.7	4.6	-	25,620	7.5	42,700	12.5	51,200	15.0	1,742	2,810	4,450
	5	7	15	15	-	42	1.5	2.1	4.5	4.5	-	25,620	7.5	42,700	12.5	51,200	15.0	1,742	2,810	4,450
	9	9	9	15	-	42	2.7	2.7	2.7	4.5	-	25,620	7.5	42,700	12.5	51,200	15.0	1,742	2,810	4,450
	9	9	12	12	-	42	2.7	2.7	3.6	3.6	-	25,620	7.5	42,700	12.5	51,200	15.0	1,742	2,810	4,450
	7	9	12	15	-	43	2.0	2.6	3.5	4.4	-	25,620	7.5	42,700	12.5	51,200	15.0	1,742	2,810	4,450
	7	12	12	12	-	43	2.0	3.5	3.5	3.5	-	25,620	7.5	42,700	12.5	51,200	15.0	1,742	2,810	4,450
	7	9	9	18	-	43	2.0	2.6	2.6	5.2	-	25,620	7.5	42,700	12.5	51,200	15.0	1,742	2,810	4,450
	5	9	15	15	-	44	1.4	2.6	4.3	4.3	-	25,620	7.5	42,700	12.5	51,200	15.0	1,742	2,810	4,450
	7	7	12	18	-	44	2.0	2.0	3.4	5.1	-	25,620	7.5	42,700	12.5	51,200	15.0	1,742	2,810	4,450
	7	7	15	15	-	44	2.0	2.0	4.3	4.3	-	25,620	7.5	42,700	12.5	51,200	15.0	1,742	2,810	4,450
	5	7	18	15	-	45	1.4	1.9	5.0	4.2	-	25,620	7.5	42,700	12.5	51,200	15.0	1,742	2,810	4,450
	9	9	12	15	-	45	2.5	2.5	3.3	4.2	-	25,620	7.5	42,700	12.5	51,200	15.0	1,742	2,810	4,450
	9	12	12	12	-	45	2.5	3.3	3.3	3.3	-	25,620	7.5	42,700	12.5	51,200	15.0	1,742	2,810	4,450
	9	9	9	18	-	45	2.5	2.5	2.5	5.0	-	25,620	7.5	42,700	12.5	51,200	15.0	1,742	2,810	4,450
	7	7	7	24	-	45	1.9	1.9	1.9	6.7	-	25,620	7.5	42,700	12.5	51,200	15.0	1,742	2,810	4,450
	7	9	12	18	-	46	1.9	2.4	3.3	4.9	-	25,620	7.5	42,700	12.5	51,200	15.0	1,742	2,810	4,450
	7	9	15	15	-	46	1.9	2.4	4.1	4.1	-	25,620	7.5	42,700	12.5	51,200	15.0	1,742	2,810	4,450
	7	12	12	15	-	46	1.9	3.3	3.3	4.1	-	25,620	7.5	42,700	12.5	51,200	15.0	1,742	2,810	4,450
	5	5	18	18	-	46	1.4	1.4	4.9	4.9	-	25,620	7.5	42,700	12.5	51,200	15.0	1,742	2,810	4,450
	5	12	12	18	-	47	1.3	3.2	3.2	4.8	-	25,620	7.5	42,700	12.5	51,200	15.0	1,742	2,810	4,450
	7	7	9	24	-	47	1.9	1.9	2.4	6.4	-	25,620	7.5	42,700	12.5	51,200	15.0	1,742	2,810	4,450
	7	7	15	18	-	47	1.9	1.9	4.0	4.8	-	25,620	7.5	42,700	12.5	51,200	15.0	1,742	2,810	4,450
	5	9	15	18	-	47	1.3	2.4	4.0	4.8	-	25,620	7.5	42,700	12.5	51,200	15.0	1,742	2,810	4,450
	5	12	15	15	-	47	1.3	3.2	4.0	4.0	-	25,620	7.5	42,700	12.5	51,200	15.0	1,742	2,810	4,450
	9	9	15	15	-	48	2.3	2.3	3.9	3.9	-	25,620	7.5	42,700	12.5	51,200	15.0	1,742	2,810	4,450
	5	7	18	18	-	48	1.3	1.8	4.7	4.7	-	25,620	7.5	42,700	12.5	51,200	15.0	1,742	2,810	4,450
	12	12	12	12	-	48	3.1	3.1	3.1	3.1	-	25,620	7.5	42,700	12.5	51,200	15.0	1,742	2,810	4,450
	9	9	12	18	-	48	2.3	2.3	3.1	4.7	-	25,620	7.5	42,700	12.5	51,200	15.0	1,742	2,810	4,450
	5	5	15	24	-	49	1.3	1.3	3.8	6.1	-	25,620	7.5	42,700	12.5	51,200	15.0	1,742	2,810	4,450
	7	9	15	18	-	49	1.8	2.3	3.8	4.6	-	25,620	7.5	42,700	12.5	51,200	15.0	1,742	2,810	4,450
	7	12	12	18	-	49	1.8	3.1	3.1	4.6	-	25,620	7.5	42,700	12.5	51,200	15.0	1,742	2,810	4,450
	7	12	15	15	-	49	1.8	3.1	3.8	3.8	-	25,620	7.5	42,700	12.5	51,200	15.0	1,742	2,810	4,450
	7	9	9	24	-	49	1.8	2.3	2.3	6.1	-	25,620	7.5	42,700	12.5	51,200	15.0	1,742	2,810	4,450
	5	9	18	18	-	50	1.3	2.3	4.5	4.5	-	25,620	7.5	42,700	12.5	51,200	15.0	1,742	2,810	4,450
	5	15	15	15	-	50	1.3	3.8	3.8	3.8	-	25,620	7.5	42,700	12.5	51,200	15.0	1,742	2,810	4,450
	7	7	12	24	-	50	1.8	1.8	3.0	6.0	-	25,620	7.5	42,700	12.5	51,200	15.0	1,742	2,810	4,450
	7	7	18	18	-	50	1.8	1.8	4.5	4.5	-	25,620	7.5	42,700	12.5	51,200	15.0	1,742	2,810	4,450
	5	7	15	24	-	51	1.2	1.7	3.7	5.9	-	25,620	7.5	42,700	12.5	51,200	15.0	1,742	2,810	4,450
	9	9	15	18	-	51	2.2	2.2	3.7	4.4	-	25,620	7.5	42,700	12.5	51,200	15.0	1,742	2,810	4,450
	9	12	12	18	-	51	2.2	2.9	2.9	4.4	-	25,620	7.5	42,700	12.5	51,200	15.0	1,742	2,810	4,450
	9	9	9	24	-	51	2.2	2.2	2.2	5.9	-	25,620	7.5	42,700	12.5	51,200	15.0	1,742	2,810	4,450
	9	12	15	15	-	51	2.2	2.9	3.7	3.7	-	25,620	7.5	42,700	12.5	51,200	15.0	1,742	2,810	4,450
	5	5	18	24	-	52	1.2	1.2	4.3	5.8	-	25,620	7.5	42,700	12.5	51,200	15.0	1,742	2,810	4,450
	7	9	12	24	-	52	1.7	2.2	2.9	5.8	-	25,620	7.5	42,700	12.5	51,200	15.0	1,742	2,810	4,450
	7	15	15	15	-	52	1.7	3.6	3.6	3.6	-	25,620	7.5	42,700	12.5	51,200	15.0	1,742	2,810	4,450
5 Блоков	5	5	5	5	5	25	1.6	1.6	1.6	1.6	1.6	16,500	4.8	27,500	8.1	33,000	9.7	1,085	1,750	2,853
	5	5	5	5	7	27	1.6	1.6	1.6	1.6	2.3	17,820	5.2	29,700	8.7	35,640	10.4	1,172	1,890	3,081
	5	5	5	5	9	29	1.6	1.6	1.6	1.6	2.9	19,140	5.6	31,900	9.3	38,280	11.2	1,259	2,030	3,309
	5	5	5	7	7	29	1.6	1.6	1.6	2.3	2.3	19,140	5.6	31,900	9.3	38,280	11.2	1,259	2,030	3,309
	5	5	5	7	9	31	1.6	1.6	1.6	2.3	2.9	20,460	6.0	34,100	10.0	40,920	12.0	1,345	2,170	3,537
	5	5	7	7	7	31	1.6	1.6	2.3	2.3	2.3	20,460	6.0	34,100	10.0	40,920	12.0	1,345	2,170	3,537
	5	5	5	5	12	32	1.6	1.6	1.6	1.6	3.9	21,120	6.2	35,200	10.3	42,240	12.4	1,389	2,240	3,651
	5	5	5	9	9	33	1.6	1.6	1.6	2.9	2.9	21,780	6.4	36,300	10.6	43,560	12.8	1,432	2,310	3,765
	5	5	7	7	9	33	1.6	1.6	2.3	2.3	2.9	21,780	6.4	36,300	10.6	43,560	12.8	1,432	2,310	3,765
	5	7	7	7	7	33	1.6	2.3	2.3	2.3	2.3	21,780	6.4	36,300	10.6	43,560	12.8	1,432	2,310	3,765

Режим работы	Комбинации внутренних блоков (кБте/ч)						Нагрев													
							Производительность (кВт)					Общая производительность						Потребляемая мощность (Вт)		
												Минимум		Номинал		Максимум				
	БЛОК A	БЛОК B	БЛОК C	БЛОК D	БЛОК E	Всего	БЛОК A	БЛОК B	БЛОК C	БЛОК D	БЛОК E	Бте/ч	кВт	Бте/ч	кВт	Бте/ч	кВт	Минимум	Номинал	Максимум
5 Блоков	5	5	5	7	12	34	1.6	1.6	1.6	2.3	3.9	22,440	6.6	37,400	11.0	44,880	13.2	1,476	2,380	3,879
	5	5	5	5	15	35	1.6	1.6	1.6	1.6	4.8	23,100	6.8	38,500	11.3	46,200	13.5	1,498	2,415	3,936
	5	7	7	7	9	35	1.6	2.3	2.3	2.3	2.9	23,100	6.8	38,500	11.3	46,200	13.5	1,519	2,450	3,994
	7	7	7	7	7	35	2.3	2.3	2.3	2.3	2.3	23,100	6.8	38,500	11.3	46,200	13.5	1,519	2,450	3,994
	5	5	5	9	12	36	1.6	1.6	1.6	2.9	3.9	23,760	7.0	39,600	11.6	47,520	13.9	1,562	2,520	4,108
	5	5	7	7	12	36	1.6	1.6	2.3	2.3	3.9	23,760	7.0	39,600	11.6	47,520	13.9	1,562	2,520	4,108
	5	5	5	7	15	37	1.6	1.6	1.6	2.3	4.8	24,420	7.2	40,700	11.9	48,840	14.3	1,584	2,555	4,165
	5	5	9	9	9	37	1.6	1.6	2.9	2.9	2.9	24,420	7.2	40,700	11.9	48,840	14.3	1,606	2,590	4,222
	5	7	7	9	9	37	1.6	2.3	2.3	2.9	2.9	24,420	7.2	40,700	11.9	48,840	14.3	1,606	2,590	4,222
	7	7	7	7	9	37	2.3	2.3	2.3	2.3	2.9	24,420	7.2	40,700	11.9	48,840	14.3	1,606	2,590	4,222
	5	5	5	5	18	38	1.6	1.6	1.6	1.6	5.8	25,080	7.4	41,800	12.3	50,160	14.7	1,649	2,660	4,336
	5	7	7	7	12	38	1.6	2.3	2.3	2.3	3.9	25,080	7.4	41,800	12.3	50,160	14.7	1,649	2,660	4,336
	5	5	5	9	15	39	1.6	1.6	1.6	2.9	4.8	25,620	7.5	42,700	12.5	51,240	15.0	1,695	2,735	4,458
	5	5	5	12	12	39	1.6	1.6	1.6	3.9	3.9	25,620	7.5	42,700	12.5	51,200	15.0	1,742	2,810	4,450
	5	5	7	7	15	39	1.6	1.6	2.2	2.2	4.8	25,620	7.5	42,700	12.5	51,200	15.0	1,742	2,810	4,450
	7	7	7	9	9	39	2.2	2.2	2.2	2.9	2.9	25,620	7.5	42,700	12.5	51,200	15.0	1,742	2,810	4,450
	5	7	9	9	9	39	1.6	2.2	2.9	2.9	2.9	25,620	7.5	42,700	12.5	51,200	15.0	1,742	2,810	4,450
	5	5	5	7	18	40	1.6	1.6	1.6	2.2	5.6	25,620	7.5	42,700	12.5	51,200	15.0	1,742	2,810	4,450
	5	5	9	9	12	40	1.6	1.6	2.8	2.8	3.8	25,620	7.5	42,700	12.5	51,200	15.0	1,742	2,810	4,450
	5	7	7	9	12	40	1.6	2.2	2.2	2.8	3.8	25,620	7.5	42,700	12.5	51,200	15.0	1,742	2,810	4,450
	7	7	7	7	12	40	2.2	2.2	2.2	2.2	3.8	25,620	7.5	42,700	12.5	51,200	15.0	1,742	2,810	4,450
	5	5	7	9	15	41	1.5	1.5	2.1	2.7	4.6	25,620	7.5	42,700	12.5	51,200	15.0	1,742	2,810	4,450
	5	7	7	7	15	41	1.5	2.1	2.1	2.1	4.6	25,620	7.5	42,700	12.5	51,200	15.0	1,742	2,810	4,450
	5	9	9	9	9	41	1.5	2.7	2.7	2.7	2.7	25,620	7.5	42,700	12.5	51,200	15.0	1,742	2,810	4,450
	7	7	9	9	9	41	2.1	2.1	2.7	2.7	2.7	25,620	7.5	42,700	12.5	51,200	15.0	1,742	2,810	4,450
	5	5	5	9	18	42	1.5	1.5	1.5	2.7	5.4	25,620	7.5	42,700	12.5	51,200	15.0	1,742	2,810	4,450
	5	5	5	12	15	42	1.5	1.5	1.5	3.6	4.5	25,620	7.5	42,700	12.5	51,200	15.0	1,742	2,810	4,450
	5	5	7	7	18	42	1.5	1.5	2.1	2.1	5.4	25,620	7.5	42,700	12.5	51,200	15.0	1,742	2,810	4,450
	5	7	9	9	12	42	1.5	2.1	2.7	2.7	3.6	25,620	7.5	42,700	12.5	51,200	15.0	1,742	2,810	4,450
	7	7	7	9	12	42	2.1	2.1	2.1	2.7	3.6	25,620	7.5	42,700	12.5	51,200	15.0	1,742	2,810	4,450
	5	5	9	9	15	43	1.5	1.5	2.6	2.6	4.4	25,620	7.5	42,700	12.5	51,200	15.0	1,742	2,810	4,450
	5	7	7	9	15	43	1.5	2.0	2.0	2.6	4.4	25,620	7.5	42,700	12.5	51,200	15.0	1,742	2,810	4,450
	5	7	7	12	12	43	1.5	2.0	2.0	3.5	3.5	25,620	7.5	42,700	12.5	51,200	15.0	1,742	2,810	4,450
	7	7	7	7	15	43	2.0	2.0	2.0	2.0	4.4	25,620	7.5	42,700	12.5	51,200	15.0	1,742	2,810	4,450
	7	9	9	9	9	43	2.0	2.6	2.6	2.6	2.6	25,620	7.5	42,700	12.5	51,200	15.0	1,742	2,810	4,450
	5	5	7	12	15	44	1.4	1.4	2.0	3.4	4.3	25,620	7.5	42,700	12.5	51,200	15.0	1,742	2,810	4,450
	5	5	5	5	24	44	1.4	1.4	1.4	1.4	6.8	25,620	7.5	42,700	12.5	51,200	15.0	1,742	2,810	4,450
	5	7	7	7	18	44	1.4	2.0	2.0	2.0	5.1	25,620	7.5	42,700	12.5	51,200	15.0	1,742	2,810	4,450
	5	9	9	9	12	44	1.4	2.6	2.6	2.6	3.4	25,620	7.5	42,700	12.5	51,200	15.0	1,742	2,810	4,450
	7	7	9	9	12	44	2.0	2.0	2.6	2.6	3.4	25,620	7.5	42,700	12.5	51,200	15.0	1,742	2,810	4,450
	5	5	5	12	18	45	1.4	1.4	1.4	3.3	5.0	25,620	7.5	42,700	12.5	51,200	15.0	1,742	2,810	4,450
	5	5	5	15	15	45	1.4	1.4	1.4	4.2	4.2	25,620	7.5	42,700	12.5	51,200	15.0	1,742	2,810	4,450
	5	7	9	9	15	45	1.4	1.9	2.5	2.5	4.2	25,620	7.5	42,700	12.5	51,200	15.0	1,742	2,810	4,450
	5	7	9	12	12	45	1.4	1.9	2.5	3.3	3.3	25,620	7.5	42,700	12.5	51,200	15.0	1,742	2,810	4,450
	7	7	7	9	15	45	1.9	1.9	1.9	2.5	4.2	25,620	7.5	42,700	12.5	51,200	15.0	1,742	2,810	4,450
	7	7	7	12	12	45	1.9	1.9	1.9	3.3	3.3	25,620	7.5	42,700	12.5	51,200	15.0	1,742	2,810	4,450
	9	9	9	9	9	45	2.5	2.5	2.5	2.5	2.5	25,620	7.5	42,700	12.5	51,200	15.0	1,742	2,810	4,450
	5	5	5	7	24	46	1.4	1.4	1.4	1.9	6.5	25,620	7.5	42,700	12.5	51,200	15.0	1,742	2,810	4,450
	5	5	9	9	18	46	1.4	1.4	2.4	2.4	4.9	25,620	7.5	42,700	12.5	51,200	15.0	1,742	2,810	4,450
	5	5	9	12	15	46	1.4	1.4	2.4	3.3	4.1	25,620	7.5	42,700	12.5	51,200	15.0	1,742	2,810	4,450
	5	5	12	12	12	46	1.4	1.4	3.3	3.3	3.3	25,620	7.5	42,700	12.5	51,200	15.0	1,742	2,810	4,450
	5	7	7	9	18	46	1.4	1.9	1.9	2.4	4.9	25,620	7.5	42,700	12.5	51,200	15.0	1,742	2,810	4,450
	5	7	7	12	15	46	1.4	1.9	1.9	3.3	4.1	25,620	7.5	42,700	12.5	51,200	15.0	1,742	2,810	4,450
	7	7	7	7	18	46	1.9	1.9	1.9	1.9	4.9	25,620	7.5	42,700	12.5	51,200	15.0	1,742	2,810	4,450
	7	9	9	9	12	46	1.9	2.4	2.4	2.4	3.3	25,620	7.5	42,700	12.5	51,200	15.0	1,742	2,810	4,450
	5	5	7	15	15	47	1.3	1.3	1.9	4.0	4.0	25,620	7.5	42,700	12.5	51,200	15.0	1,742	2,810	4,450
	5	9	9	9	15	47	1.3	2.4	2.4	2.4	4.0	25,620	7.5	42,700	12.5	51,200	15.0	1,742	2,810	4,450
	5	9	9	12	12	47	1.3	2.4	2.4	3.2	3.2	25,620	7.5	42,700	12.5	51,200	15.0	1,742	2,810	4,450
	7	7	9	9	15	47	1.9	1.9	2.4	2.4	4.0	25,620	7.5	42,700	12.5	51,200	15.0	1,742	2,810	4,450
	7	7	9	12	12	47	1.9	1.9	2.4	3.2	3.2	25,620	7.5	42,700	12.5	51,200	15.0	1,742	2,810	4,450
	5	5	5	9	24	48	1.3	1.3	1.3	2.3	6.3	25,620	7.5	42,700	12.5	51,200	15.0	1,742	2,810	4,450
	5	5	5	18	15	48	1.3	1.3	1.3	4.7	3.9	25,620	7.5	42,700	12.5	51,200	15.0	1,742	2,810	4,450
	5	5	7	7	24	48	1.3	1.3	1.8	1.8	6.3	25,620	7.5	42,700	12.5	51,200	15.0	1,742	2,810	4,450
	5	7	9	9	18	48	1.3	1.8	2.3	2.3	4.7	25,620	7.5	42,700	12.5	51,200	15.0	1,742	2,810	4,450
	5	7	9	12	15	48	1.3	1.8	2.3	3.1	3.9	25,620	7.5	42,700	12.5	51,200	15.0	1,742	2,810	4,450
	5	7	12	12	12	48	1.3	1.8	3.1	3.1	3.1	25,620	7.5	42,700	12.5	51,200	15.0	1,742	2,810	4,450
	7	7	7	12	15	48	1.8	1.8	1.8	3.1	3.9	25,620	7.5	42,700	12.5	51,200	15.0	1,742	2,810	4,450
	9	9	9	9	12	48	2.3	2.3	2.3	2.3	3.1	25,620	7.5	42,700	12.5	51,200	15.0	1,742	2,810	4,450
	7	7	7	9	18	48	1.8	1.8	1.8	2.3	4.7	25,620	7.5	42,700	12.5	51,200	15.0	1,742	2,810	4,450
	5	5	9	15	15	49	1.3	1.3	2.3	3.8	3.8	25,620	7.5	42,700	12.5	51,200	15.0	1,742	2,810	4,450
	5	7	7	15	15	49	1.3	1.8	1.8	3.8	3.8	25,620	7.5	42,700	12.5	51,200	15.0	1,742	2,810	4,450
	7	9	9	9	15	49	1.8	2.3	2.3	2.3	3.8	25,620	7.5	42,700	12.5	51,200	15.0	1,742	2,810	4,450
	7	9	9	12	12	49	1.8	2.3	2.3	3.1	3.1	25,620	7.5	42,700	12.5	51,200	15.0	1,742	2,810	4,450
	5	5	7	9	24	50	1.3	1.3	1.8	2.3	6.0	25,620	7.5	42,700	12.5	51,200	15.0	1,742	2,810	4,450
	5	5	7	15	18	50	1.3	1.3	1.8	3.8	4.5	25,620	7.5	42,700	12.5	51,200	15.0	1,742	2,810	4,450
	5	9	9	9	18	50	1.3	2.3	2.3	2.3	4.5	25,620	7.5	42,700	12.5	51,200	15.0	1,742	2,810	4,450
	5	9	12	12	12	50	1.8	1.8	3.0	3.0	3.0	25,620	7.5	42,700	12.5	51,200	15.0	1,742	2,810	4,450
	7	7	12	12	12	50	1.8	1.8	3.0	3.0	3.0	25,620	7.5	42,700	12.5	51,200	15.0	1,742	2,810	4,450
	7	7	9	9	18	50	1.8	1.8	2.3	2.3	4.5	25,620	7.5	42,700	12.5	51,200	15.0	1,742	2,810	4,450
	7	7	9	12	15	50	1.8	1.8	2.3	3.0	3.8	25,620	7.5	42,700	12.5	51,200	15.0	1,742	2,810	4,450
	5	7	9	15	15	51	1.2	1.7	2.2	3.7	3.7	25,620	7.5	42,700	12.5	51,200	15.0	1,742	2,810	4,450
	5	7	12	12	15	51	1.2	1.7	2.9	2.9	3.7	25,620	7.5	42,700	12.5	51,200	15.0	1,742	2,810	4,450
	7	7	7	15	15	51	1.7	1.7	1.7	3.7	3.7	25,620	7.5	42,700	12.5	51,200	15.0	1,742	2,810	4,450
	9	9	9	9	15	51	2.2	2.2	2.2	2.2	3.7	25,620	7.5	42,700	12.5	51,200	15.0	1,742	2,810	4,450
	9	9	9	12	12	51	2.2	2.2	2.2	2.9	2.9	25,620	7.5	42,700	12.5	51,200	15.0	1,742	2,810	4,450
	7	7	7	12	18	51	1.7	1.7	1.7	2.9	4.4	25,620	7.5	42,700	12.5	51,200	15.0	1,742	2,810	4,450
	7	7	7	15	15	51	1.7	1.7	1.7	3.7	3.7	25,620	7.5	42,700	12.5	51,200	15.0	1,742	2,810	4,450
	9	9	9	9	15	51	2.2	2.2	2.2	2.2	3.7	25,620	7.5	42,700	12.5	51,200	15.0	1,742	2,810	4,450
	5	5	9	15	18	52	1.2	1.2	2.2	3.6	4.3	25,620	7.5	42,700	12.5	51,200	15.0	1,742	2,810	4,450
	5	5	12	15	15	52	1.2	1.2	2.9	3.6	3.6	25,620	7.5	42,700	12.5	51,200	15.0	1,742	2,810	4,450
	5	7	7	15	18	52	1.2	1.7	1.7	3.6	4.3	25,620	7.5	42,700	12.5	51,200	15.0	1,742	2,810	4,450
	7	9	9	12	15	52	1.7	2.2	2.2	2.9	3.6	25,620	7.5	42,700	12.5	51,200	15.0	1,742	2,810	4,450
	7	9	12	12	12	52	1.7	2.2	2.9	2.9	2.9	25,620	7.5	42,700	12.5	51,200	15.0	1,742	2,810	4,450
	7	9	9	9	18	52	1.7	2.2	2.2	2.2	4.3	25,620	7.5	42,700	12.5	51,200	15.0	1,742	2,810	4,450
	7	7	7	7	24	52	1.7	1.7	1.7	1.7	5.8	25,620	7.5	42,700	12.5	51,200	15.0	1,742	2,810	4,450
		7	7	7	24	52	1,7	1,7	1,7	1,7	5,8	25,620	7,5	42,700	12,5	51,200	15,0	1,742	2,810	4,450

Примечание:

1. Производительность охлаждения указана для следующих условий: температура в помещении 27 °Сст / 19 °Свт; температура наружного воздуха 35 °Сст
2. Производительность нагрева указана для следующих условий: температура в помещении 20 °Сст; температура наружного воздуха 7 °Сст / 6 °Сст
3. Общая производительность подключенных внутренних блоков не должна превышать 52 кБте/ч

FM40AH

Суммарный индекс производительности внутренних блоков (тыс. Бте/ч)	Охлаждение /общая производительность/						Потребляемая мощность (Вт)			Нагрев /общая производительность/						Потребляемая мощность (Вт)		
	Минимум		Номинал		Максимум					Минимум		Номинал		Максимум				
	Бте/ч	кВт	Бте/ч	кВт	Бте/ч	кВт	Минимум	Номинал	Максимум	Бте/ч	кВт	Бте/ч	кВт	Бте/ч	кВт	Минимум	Номинал	Максимум
16	9,600	2.8	16,000	4.7	19,200	5.6	780	1,120	1,703	10,560	3.1	17,600	5.2	21,120	6.2	820	1,120	1,826
18	10,800	3.2	18,000	5.3	21,600	6.3	800	1,260	1,915	11,880	3.5	19,800	5.8	23,760	7.0	820	1,260	2,054
19	11,400	3.3	19,000	5.6	22,800	6.7	825	1,330	2,022	12,540	3.7	20,900	6.1	25,080	7.4	825	1,330	2,168
21	12,600	3.7	21,000	6.2	25,200	7.4	911	1,470	2,235	13,860	4.1	23,100	6.8	27,720	8.1	911	1,470	2,396
23	13,800	4.0	23,000	6.7	27,600	8.1	998	1,610	2,447	15,180	4.4	25,300	7.4	30,360	8.9	998	1,610	2,624
24	14,400	4.2	24,000	7.0	28,800	8.4	1,042	1,680	2,554	15,840	4.6	26,400	7.7	31,680	9.3	1,042	1,680	2,738
25	15,000	4.4	25,000	7.3	30,000	8.8	1,085	1,750	2,660	16,500	4.8	27,500	8.1	33,000	9.7	1,085	1,750	2,853
26	15,600	4.6	26,000	7.6	31,200	9.1	1,128	1,820	2,767	17,160	5.0	28,600	8.4	34,320	10.1	1,128	1,820	2,967
27	16,200	4.7	27,000	7.9	32,400	9.5	1,172	1,890	2,873	17,820	5.2	29,700	8.7	35,640	10.4	1,172	1,890	3,081
28	16,800	4.9	28,000	8.2	33,600	9.8	1,215	1,960	2,979	18,480	5.4	30,800	9.0	36,960	10.8	1,215	1,960	3,195
29	17,400	5.1	29,000	8.5	34,800	10.2	1,259	2,030	3,086	19,140	5.6	31,900	9.3	38,280	11.2	1,259	2,030	3,309
30	18,000	5.3	30,000	8.8	36,000	10.6	1,302	2,100	3,192	19,800	5.8	33,000	9.7	39,600	11.6	1,302	2,100	3,423
31	18,600	5.5	31,000	9.1	37,200	10.9	1,345	2,170	3,299	20,460	6.0	34,100	10.0	40,920	12.0	1,345	2,170	3,537
32	19,200	5.6	32,000	9.4	38,400	11.3	1,389	2,240	3,405	21,120	6.2	35,200	10.3	42,240	12.4	1,389	2,240	3,651
33	19,800	5.8	33,000	9.7	39,600	11.6	1,432	2,310	3,512	21,780	6.4	36,300	10.6	43,560	12.8	1,432	2,310	3,765
34	20,400	6.0	34,000	10.0	40,800	12.0	1,476	2,380	3,618	22,440	6.6	37,400	11.0	44,880	13.2	1,476	2,380	3,879
35	21,000	6.2	35,000	10.3	42,000	12.3	1,519	2,450	3,724	23,100	6.8	38,500	11.3	46,200	13.5	1,519	2,450	3,994
36	21,600	6.3	36,000	10.6	43,200	12.7	1,562	2,520	3,831	23,760	7.0	39,600	11.6	47,520	13.9	1,562	2,520	4,108
37	22,200	6.5	37,000	10.8	44,400	13.0	1,606	2,590	3,937	24,420	7.2	40,700	11.9	48,840	14.3	1,606	2,590	4,222
38	22,800	6.7	38,000	11.1	45,600	13.4	1,649	2,660	4,044	25,080	7.4	41,800	12.3	50,160	14.7	1,649	2,660	4,336
39	22,920	6.7	38,200	11.2	46,000	13.5	1,693	2,730	4,150	25,620	7.5	42,700	12.5	51,200	15.0	1,742	2,810	4,450
40	22,920	6.7	38,200	11.2	46,000	13.5	1,693	2,730	4,150	25,620	7.5	42,700	12.5	51,200	15.0	1,742	2,810	4,450
41	22,920	6.7	38,200	11.2	46,000	13.5	1,693	2,730	4,150	25,620	7.5	42,700	12.5	51,200	15.0	1,742	2,810	4,450
42	22,920	6.7	38,200	11.2	46,000	13.5	1,693	2,730	4,150	25,620	7.5	42,700	12.5	51,200	15.0	1,742	2,810	4,450
43	22,920	6.7	38,200	11.2	46,000	13.5	1,693	2,730	4,150	25,620	7.5	42,700	12.5	51,200	15.0	1,742	2,810	4,450
44	22,920	6.7	38,200	11.2	46,000	13.5	1,693	2,730	4,150	25,620	7.5	42,700	12.5	51,200	15.0	1,742	2,810	4,450
45	22,920	6.7	38,200	11.2	46,000	13.5	1,693	2,730	4,150	25,620	7.5	42,700	12.5	51,200	15.0	1,742	2,810	4,450
46	22,920	6.7	38,200	11.2	46,000	13.5	1,693	2,730	4,150	25,620	7.5	42,700	12.5	51,200	15.0	1,742	2,810	4,450
47	22,920	6.7	38,200	11.2	46,000	13.5	1,693	2,730	4,150	25,620	7.5	42,700	12.5	51,200	15.0	1,742	2,810	4,450
48	22,920	6.7	38,200	11.2	46,000	13.5	1,693	2,730	4,150	25,620	7.5	42,700	12.5	51,200	15.0	1,742	2,810	4,450
49	22,920	6.7	38,200	11.2	46,000	13.5	1,693	2,730	4,150	25,620	7.5	42,700	12.5	51,200	15.0	1,742	2,810	4,450
50	22,920	6.7	38,200	11.2	46,000	13.5	1,693	2,730	4,150	25,620	7.5	42,700	12.5	51,200	15.0	1,742	2,810	4,450
51	22,920	6.7	38,200	11.2	46,000	13.5	1,693	2,730	4,150	25,620	7.5	42,700	12.5	51,200	15.0	1,742	2,810	4,450
52	22,920	6.7	38,200	11.2	46,000	13.5	1,693	2,730	4,150	25,620	7.5	42,700	12.5	51,200	15.0	1,742	2,810	4,450
53	22,920	6.7	38,200	11.2	46,000	13.5	1,693	2,730	4,150	25,620	7.5	42,700	12.5	51,200	15.0	1,742	2,810	4,450
54	22,920	6.7	38,200	11.2	46,000	13.5	1,693	2,730	4,150	25,620	7.5	42,700	12.5	51,200	15.0	1,742	2,810	4,450

Примечание:

1. Производительность охлаждения указана для следующих условий: температура в помещении 27 °Сст / 19 °Сст; температура наружного воздуха 35 °Сст
2. Производительность нагрева указана для следующих условий: температура в помещении 20 °Сст; температура наружного воздуха 7 °Сст / 6 °Сст
3. Номинальные производительности являются суммарными производительности внутренних блоков при постоянной частоте вращения инверторного компрессора.
   Эти значения производительности получены расчетным путем и должны использоваться в качестве справочной информации,
4. Общая производительность внутренних блоков должна быть в диапазоне от 16 до 52 кБте/ч (40%–130%)
5. К наружному блоку должны быть подключены минимум два внутренних блока.

FM48AH

Суммарный индекс производительности внутренних блоков (тыс. Бте/ч)	Охлаждение /общая производительность/						Потребляемая мощность (Вт)			Нагрев /общая производительность/						Потребляемая мощность (Вт)		
	Минимум		Номинал		Максимум					Минимум		Номинал		Максимум				
	Бте/ч	кВт	Бте/ч	кВт	Бте/ч	кВт	Минимум	Номинал	Максимум	Бте/ч	кВт	Бте/ч	кВт	Бте/ч	кВт	Минимум	Номинал	Максимум
19	11,400	3.3	18,535	5.4	20,900	6.1	840	1,222	1,665	12,768	3.7	23,088	6.8	27,365	8.0	1,300	1,728	2,470
20	12,000	3.5	19,510	5.7	22,000	6.4	880	1,282	1,746	13,440	3.9	24,303	7.1	28,482	8.3	1,348	1,863	2,663
21	12,600	3.7	20,486	6.0	23,100	6.8	920	1,341	1,827	14,112	4.1	25,518	7.5	29,600	8.7	1,395	1,997	2,855
22	13,200	3.9	21,461	6.3	24,200	7.1	960	1,401	1,908	14,784	4.3	26,733	7.8	30,869	9.0	1,443	2,132	3,048
23	13,800	4.0	22,437	6.6	25,300	7.4	1,000	1,460	1,989	15,456	4.5	27,948	8.2	32,138	9.4	1,490	2,267	3,240
24	14,400	4.2	23,412	6.9	25,705	7.5	1,085	1,520	2,071	16,023	4.7	28,973	8.5	33,407	9.8	1,579	2,402	3,433
25	15,000	4.4	24,388	7.1	26,776	7.8	1,128	1,579	2,152	16,590	4.9	29,998	8.8	34,676	10.2	1,626	2,473	3,535
26	15,600	4.6	25,363	7.4	27,847	8.2	1,170	1,639	2,233	17,157	5.0	31,024	9.1	35,945	10.5	1,672	2,544	3,637
27	16,200	4.7	26,339	7.7	28,918	8.5	1,213	1,698	2,314	17,724	5.2	32,049	9.4	37,214	10.9	1,719	2,616	3,739
28	16,800	4.9	27,314	8.0	29,989	8.8	1,256	1,758	2,395	18,290	5.4	33,074	9.7	38,483	11.3	1,766	2,687	3,842
29	17,400	5.1	28,290	8.3	31,060	9.1	1,298	1,817	2,476	18,857	5.5	34,099	10.0	39,752	11.7	1,813	2,759	3,944
30	18,000	5.3	29,265	8.6	32,131	9.4	1,355	1,897	2,584	19,424	5.7	35,124	10.3	41,021	12.0	1,860	2,830	4,046
31	18,600	5.5	30,241	8.9	33,202	9.7	1,412	1,976	2,693	19,991	5.9	36,149	10.6	42,290	12.4	1,907	2,902	4,148
32	19,200	5.6	31,216	9.1	34,273	10.0	1,468	2,056	2,801	20,558	6.0	37,174	10.9	43,560	12.8	1,954	2,973	4,250
33	19,800	5.8	32,192	9.4	35,344	10.4	1,525	2,135	2,909	21,125	6.2	38,199	11.2	44,648	13.1	1,973	3,001	4,290
34	20,400	6.0	33,167	9.7	36,415	10.7	1,582	2,215	3,018	21,692	6.4	39,224	11.5	45,736	13.4	1,991	3,029	4,330
35	21,000	6.2	34,143	10.0	37,486	11.0	1,639	2,294	3,126	22,259	6.5	40,249	11.8	46,824	13.7	2,009	3,057	4,370
36	21,600	6.3	35,118	10.3	38,557	11.3	1,696	2,374	3,235	22,825	6.7	41,274	12.1	47,912	14.0	2,028	3,085	4,409
37	22,200	6.5	36,094	10.6	39,628	11.6	1,752	2,453	3,343	23,392	6.9	42,299	12.4	49,000	14.4	2,046	3,112	4,449
38	22,800	6.7	37,069	10.9	40,699	11.9	1,809	2,533	3,451	23,959	7.0	43,324	12.7	50,286	14.7	2,064	3,140	4,489
39	23,400	6.9	38,045	11.2	41,770	12.2	1,866	2,613	3,560	24,526	7.2	44,349	13.0	51,572	15.1	2,082	3,168	4,529
40	24,000	7.0	39,020	11.4	42,841	12.6	1,923	2,692	3,668	25,093	7.4	45,374	13.3	52,858	15.5	2,101	3,196	4,569
41	24,600	7.2	39,996	11.7	43,912	12.9	1,980	2,772	3,776	25,660	7.5	46,399	13.6	54,144	15.9	2,119	3,224	4,609
42	25,200	7.4	40,971	12.0	44,983	13.2	2,037	2,851	3,885	26,227	7.7	47,425	13.9	55,430	16.2	2,137	3,252	4,648
43	25,800	7.6	41,947	12.3	46,054	13.5	2,093	2,931	3,993	26,794	7.9	48,450	14.2	56,716	16.6	2,156	3,280	4,688
44	26,400	7.7	42,922	12.6	47,125	13.8	2,122	2,971	4,047	27,360	8.0	49,475	14.5	57,100	16.7	2,174	3,308	4,745
45	27,000	7.9	43,898	12.9	48,196	14.1	2,150	3,010	4,102	27,927	8.2	50,500	14.8	57,712	16.9	2,211	3,365	4,802
46	27,600	8.1	44,873	13.2	49,268	14.4	2,179	3,050	4,156	28,494	8.4	51,525	15.1	58,324	17.1	2,246	3,417	4,859
47	28,200	8.3	45,849	13.4	50,339	14.8	2,207	3,090	4,210	29,061	8.5	52,550	15.4	58,936	17.3	2,299	3,498	4,917
48	28,800	8.4	46,824	13.7	51,410	15.1	2,236	3,130	4,265	29,628	8.7	53,575	15.7	59,548	17.5	2,352	3,579	4,974
49	29,400	8.6	47,800	14.0	52,481	15.4	2,264	3,170	4,319	30,195	8.8	54,600	16.0	60,159	17.6	2,406	3,660	5,031
50	30,000	8.8	48,164	14.1	52,881	15.5	2,299	3,219	4,373	30,762	9.0	54,735	16.0	60,771	17.8	2,459	3,741	5,088
51	30,600	9.0	48,529	14.2	53,281	15.6	2,335	3,269	4,428	31,329	9.2	54,870	16.1	61,383	18.0	2,512	3,822	5,145
52	31,200	9.1	48,893	14.3	53,680	15.7	2,370	3,318	4,482	31,896	9.3	55,005	16.1	61,995	18.2	2,566	3,903	5,202
53	31,800	9.3	49,257	14.4	54,080	15.9	2,405	3,367	4,537	32,462	9.5	55,140	16.2	62,607	18.3	2,579	3,924	5,259
54	32,400	9.5	49,621	14.5	54,480	16.0	2,440	3,416	4,591	33,029	9.7	55,275	16.2	63,219	18.5	2,593	3,944	5,316
55	33,000	9.7	49,986	14.6	54,880	16.1	2,476	3,466	4,645	33,596	9.8	55,410	16.2	63,831	18.7	2,606	3,964	5,373
56	33,600	9.8	50,350	14.8	55,280	16.2	2,511	3,515	4,700	34,163	10.0	55,545	16.3	64,443	18.9	2,619	3,985	5,430
57	34,200	10.0	50,714	14.9	55,680	16.3	2,546	3,564	4,754	34,730	10.2	55,680	16.3	65,054	19.1	2,633	4,005	5,487
58	34,800	10.2	51,079	15.0	56,080	16.4	2,581	3,614	4,808	35,297	10.3	55,815	16.4	65,666	19.2	2,646	4,025	5,544
59	35,400	10.4	51,443	15.1	56,480	16.6	2,616	3,663	4,863	35,864	10.5	55,950	16.4	66,278	19.4	2,659	4,046	5,601
60	36,000	10.6	51,807	15.2	56,880	16.7	2,652	3,712	4,917	36,431	10.7	56,085	16.4	66,890	19.6	2,673	4,066	5,658
61	36,600	10.7	52,171	15.3	57,280	16.8	2,687	3,761	4,971	36,997	10.8	56,220	16.5	67,502	19.8	2,686	4,086	5,715
62	37,200	10.9	52,536	15.4	57,680	16.9	2,722	3,811	5,026	37,564	11.0	56,355	16.5	68,114	20.0	2,699	4,107	5,772
63	37,800	11.1	52,900	15.5	58,080	17.0	2,757	3,860	5,080	38,131	11.2	56,500	16.6	59,000	17.3	2,734	4,160	5,170

Примечание:

1. Производительность охлаждения указана для следующих условий: температура в помещении 27 °Сст / 19 °Сст; температура наружного воздуха 35 °Сст
2. Производительность нагрева указана для следующих условий: температура в помещении 20 °Сст; температура наружного воздуха 7 °Сст / 6 °Сст
3. Номинальные производительности являются суммарными производительности внутренних блоков при постоянной частоте вращения инверторного компрессора.
   Эти значения производительности получены расчетным путем и должны использоваться в качестве справочной информации,
4. Общая производительность внутренних блоков должна быть в диапазоне от 19 до 63 кБте/ч (40%–130%)
5. К наружному блоку должны быть подключены минимум два внутренних блока

FM56AH

Суммарный индекс производительности внутренних блоков (тыс. Бте/ч)	Охлаждение /общая производительность/						Потребляемая мощность (Вт)			Нагрев /общая производительность/						Потребляемая мощность (Вт)		
	Минимум		Номинал		Максимум					Минимум		Номинал		Максимум				
	Бте/ч	кВт	Бте/ч	кВт	Бте/ч	кВт	Минимум	Номинал	Максимум	Бте/ч	кВт	Бте/ч	кВт	Бте/ч	кВт	Минимум	Номинал	Максимум
23	13,800	4.0	22,437	6.6	25,300	7.4	1,000	1,460	1,989	15,456	4.5	27,948	8.2	32,138	9.4	1,490	2,267	3,240
24	14,400	4.2	23,412	6.9	25,705	7.5	1,085	1,520	2,071	16,023	4.7	28,973	8.5	33,407	9.8	1,579	2,402	3,433
25	15,000	4.4	24,388	7.1	26,776	7.8	1,128	1,579	2,152	16,590	4.9	29,998	8.8	34,676	10.2	1,626	2,473	3,535
26	15,600	4.6	25,363	7.4	27,847	8.2	1,170	1,639	2,233	17,157	5.0	31,024	9.1	35,945	10.5	1,672	2,544	3,637
27	16,200	4.7	26,339	7.7	28,918	8.5	1,213	1,698	2,314	17,724	5.2	32,049	9.4	37,214	10.9	1,719	2,616	3,739
28	16,800	4.9	27,314	8.0	29,989	8.8	1,256	1,758	2,395	18,290	5.4	33,074	9.7	38,483	11.3	1,766	2,687	3,842
29	17,400	5.1	28,290	8.3	31,060	9.1	1,298	1,817	2,476	18,857	5.5	34,099	10.0	39,752	11.7	1,813	2,759	3,944
30	18,000	5.3	29,265	8.6	32,131	9.4	1,355	1,897	2,584	19,424	5.7	35,124	10.3	41,021	12.0	1,860	2,830	4,046
31	18,600	5.5	30,241	8.9	33,202	9.7	1,412	1,976	2,693	19,991	5.9	36,149	10.6	42,290	12.4	1,907	2,902	4,148
32	19,200	5.6	31,216	9.1	34,273	10.0	1,468	2,056	2,801	20,558	6.0	37,174	10.9	43,560	12.8	1,954	2,973	4,250
33	19,800	5.8	32,192	9.4	35,344	10.4	1,525	2,135	2,909	21,125	6.2	38,199	11.2	44,648	13.1	1,973	3,001	4,290
34	20,400	6.0	33,167	9.7	36,415	10.7	1,582	2,215	3,018	21,692	6.4	39,224	11.5	45,736	13.4	1,991	3,029	4,330
35	21,000	6.2	34,143	10.0	37,486	11.0	1,639	2,294	3,126	22,259	6.5	40,249	11.8	46,824	13.7	2,009	3,057	4,370
36	21,600	6.3	35,118	10.3	38,557	11.3	1,696	2,374	3,235	22,825	6.7	41,274	12.1	47,912	14.0	2,028	3,085	4,409
37	22,200	6.5	36,094	10.6	39,628	11.6	1,752	2,453	3,343	23,392	6.9	42,299	12.4	49,000	14.4	2,046	3,112	4,449
38	22,800	6.7	37,069	10.9	40,699	11.9	1,809	2,533	3,451	23,959	7.0	43,324	12.7	50,286	14.7	2,064	3,140	4,489
39	23,400	6.9	38,045	11.2	41,770	12.2	1,866	2,613	3,560	24,526	7.2	44,349	13.0	51,572	15.1	2,082	3,168	4,529
40	24,000	7.0	39,020	11.4	42,841	12.6	1,923	2,692	3,668	25,093	7.4	45,374	13.3	52,858	15.5	2,101	3,196	4,569
41	24,600	7.2	39,996	11.7	43,912	12.9	1,980	2,772	3,776	25,660	7.5	46,399	13.6	54,144	15.9	2,119	3,224	4,609
42	25,200	7.4	40,971	12.0	44,983	13.2	2,037	2,851	3,885	26,227	7.7	47,425	13.9	55,430	16.2	2,137	3,252	4,648
43	25,800	7.6	41,947	12.3	46,054	13.5	2,093	2,931	3,993	26,794	7.9	48,450	14.2	56,716	16.6	2,156	3,280	4,688
44	26,400	7.7	42,922	12.6	47,125	13.8	2,122	2,971	4,047	27,360	8.0	49,475	14.5	58,000	17.0	2,174	3,308	4,728
45	27,000	7.9	43,898	12.9	48,196	14.1	2,150	3,010	4,102	27,927	8.2	50,500	14.8	58,292	17.1	2,211	3,365	4,812
46	27,600	8.1	44,873	13.2	49,268	14.4	2,179	3,050	4,156	28,494	8.4	51,525	15.1	58,584	17.2	2,246	3,417	4,884
47	28,200	8.3	45,849	13.4	50,339	14.8	2,207	3,090	4,210	29,061	8.5	52,550	15.4	58,876	17.3	2,299	3,498	5,000
48	28,800	8.4	46,824	13.7	51,410	15.1	2,236	3,130	4,265	29,628	8.7	53,575	15.7	59,168	17.3	2,352	3,579	5,116
49	29,400	8.6	47,800	14.0	52,481	15.4	2,264	3,170	4,319	30,195	8.8	54,600	16.0	59,460	17.4	2,406	3,660	5,232
50	30,000	8.8	48,164	14.1	52,881	15.5	2,299	3,219	4,373	30,762	9.0	54,943	16.1	59,750	17.5	2,459	3,741	5,348
51	30,600	9.0	48,529	14.2	53,281	15.6	2,335	3,269	4,428	31,329	9.2	55,286	16.2	60,375	17.7	2,512	3,822	5,464
52	31,200	9.1	48,893	14.3	53,680	15.7	2,370	3,318	4,482	31,896	9.3	55,629	16.3	61,000	17.9	2,566	3,903	5,580
53	31,800	9.3	49,257	14.4	54,080	15.9	2,405	3,367	4,537	32,462	9.5	55,971	16.4	61,176	17.9	2,579	3,924	5,609
54	32,400	9.5	49,621	14.5	54,480	16.0	2,440	3,416	4,591	33,029	9.7	56,314	16.5	61,353	18.0	2,593	3,944	5,638
55	33,000	9.7	49,986	14.6	54,880	16.1	2,476	3,466	4,645	33,596	9.8	56,657	16.6	61,529	18.0	2,606	3,964	5,667
56	33,600	9.8	50,350	14.8	55,280	16.2	2,511	3,515	4,700	34,163	10.0	57,000	16.7	61,706	18.1	2,619	3,985	5,696
57	34,200	10.0	50,714	14.9	55,680	16.3	2,546	3,564	4,754	34,730	10.2	57,343	16.8	61,882	18.1	2,633	4,005	5,725
58	34,800	10.2	51,079	15.0	56,080	16.4	2,581	3,614	4,808	35,297	10.3	57,686	16.9	62,059	18.2	2,646	4,025	5,754
59	35,400	10.4	51,443	15.1	56,480	16.6	2,616	3,663	4,863	35,864	10.5	58,029	17.0	62,235	18.2	2,659	4,046	5,783
60	36,000	10.6	51,807	15.2	56,880	16.7	2,652	3,712	4,917	36,431	10.7	58,371	17.1	62,412	18.3	2,673	4,066	5,812
61	36,600	10.7	52,171	15.3	57,280	16.8	2,687	3,761	4,971	36,997	10.8	58,714	17.2	62,588	18.3	2,686	4,086	5,841
62	37,200	10.9	52,536	15.4	57,680	16.9	2,722	3,811	5,026	37,564	11.0	59,057	17.3	62,765	18.4	2,699	4,107	5,870
63	37,800	11.1	52,900	15.5	58,080	17.0	2,757	3,860	5,080	38,131	11.2	59,400	17.4	62,941	18.4	2,734	4,160	5,900
64	38,400	11.3	53,264	15.6	58,592	17.2	2,776	3,887	5,158	38,698	11.3	59,636	17.5	63,047	18.5	2,726	4,147	5,929
65	39,000	11.4	53,628	15.7	59,104	17.3	2,795	3,913	5,236	39,265	11.5	59,872	17.5	63,153	18.5	2,739	4,168	5,958
66	39,600	11.6	53,992	15.8	59,616	17.5	2,814	3,940	5,314	39,832	11.7	60,108	17.6	63,259	18.5	2,753	4,188	5,987
67	40,200	11.8	54,356	15.9	60,128	17.6	2,833	3,966	5,392	40,399	11.8	60,344	17.7	63,365	18.6	2,766	4,208	6,016
68	40,800	12.0	54,720	16.0	60,640	17.8	2,852	3,993	5,470	40,966	12.0	60,580	17.8	63,471	18.6	2,780	4,229	6,045
69	41,400	12.1	55,084	16.1	61,152	17.9	2,871	4,019	5,548	41,532	12.2	60,816	17.8	63,576	18.6	2,793	4,249	6,074
70	42,000	12.3	55,448	16.3	61,664	18.1	2,890	4,046	5,626	42,099	12.3	61,052	17.9	63,682	18.7	2,806	4,269	6,103
71	42,600	12.5	55,812	16.4	62,176	18.2	2,909	4,072	5,704	42,666	12.5	61,288	18.0	63,788	18.7	2,820	4,290	6,132
72	43,200	12.7	56,176	16.5	62,688	18.4	2,928	4,099	5,782	43,233	12.7	61,524	18.0	63,894	18.7	2,833	4,310	6,161
73	43,800	12.8	56,540	16.6	63,200	18.5	2,947	4,126	5,860	43,800	12.8	61,760	18.1	64,000	18.8	2,846	4,330	6,190

Примечание:

1. Производительность охлаждения указана для следующих условий: температура в помещении 27 °Сст / 19 °Сст; температура наружного воздуха 35 °Сст
2. Производительность нагрева указана для следующих условий: температура в помещении 20 °Сст; температура наружного воздуха 7 °Сст / 6 °Сст
3. Номинальные производительности являются суммарными производительности внутренних блоков при постоянной частоте вращения инверторного компрессора.
   Эти значения производительности получены расчетным путем и должны использоваться в качестве справочной информации,
4. Общая производительность внутренних блоков должна быть в диапазоне от 23 до 73 кБте/ч (40%–130%)
5. К наружному блоку должны быть подключены минимум два внутренних блока.

FM41AH

Суммарный индекс производительности внутренних блоков (тыс. Бте/ч)	Охлаждение /общая производительность/						Потребляемая мощность (Вт)			Нагрев /общая производительность/						Потребляемая мощность (Вт)		
	Минимум		Номинал		Максимум					Минимум		Номинал		Максимум				
	Бте/ч	кВт	Бте/ч	кВт	Бте/ч	кВт	Минимум	Номинал	Максимум	Бте/ч	кВт	Бте/ч	кВт	Бте/ч	кВт	Минимум	Номинал	Максимум
16	9,600	2.8	16,955	5.0	18,513	5.4	800	844	1,279	10,752	3	21,633	6	25,188	7	890	1,066	1,162
18	10,500	3.1	17,759	5.2	19,707	5.8	833	899	1,347	11,760	3	22,407	7	25,913	8	931	1,116	1,258
19	11,400	3.3	18,563	5.4	20,900	6.1	866	953	1,415	12,768	4	23,182	7	26,637	8	972	1,166	1,354
20	12,000	3.5	19,367	5.7	21,741	6.4	898	1,008	1,483	13,440	4	23,956	7	27,362	8	1,013	1,216	1,450
21	12,600	3.7	20,171	5.9	22,582	6.6	931	1,063	1,550	14,112	4	24,731	7	28,087	8	1,055	1,265	1,547
22	13,200	3.9	20,975	6.1	23,423	6.9	964	1,117	1,618	14,784	4	25,505	7	28,811	8	1,096	1,315	1,643
23	13,800	4.0	21,779	6.4	24,264	7.1	997	1,172	1,686	15,456	5	26,279	8	29,536	9	1,137	1,365	1,739
24	14,400	4.2	22,583	6.6	25,105	7.4	1,029	1,227	1,754	16,023	5	27,054	8	30,261	9	1,178	1,415	1,835
25	15,000	4.4	23,387	6.9	25,946	7.6	1,062	1,281	1,822	16,590	5	27,828	8	30,985	9	1,219	1,465	1,931
26	15,600	4.6	24,191	7.1	26,787	7.9	1,095	1,336	1,890	17,157	5	28,602	8	31,710	9	1,260	1,515	2,027
27	16,200	4.7	24,995	7.3	27,628	8.1	1,128	1,391	1,958	17,724	5	29,377	9	32,434	10	1,301	1,564	2,124
28	16,800	4.9	25,799	7.6	28,469	8.3	1,160	1,445	2,026	18,290	5	30,151	9	33,159	10	1,342	1,614	2,220
29	17,400	5.1	26,603	7.8	29,310	8.6	1,193	1,500	2,093	18,857	6	30,926	9	33,884	10	1,384	1,664	2,316
30	18,000	5.3	27,407	8.0	30,151	8.8	1,226	1,555	2,161	19,424	6	31,700	9	34,608	10	1,425	1,714	2,412
31	18,600	5.5	28,211	8.3	30,992	9.1	1,259	1,610	2,229	19,991	6	32,474	10	35,333	10	1,466	1,764	2,508
32	19,200	5.6	29,015	8.5	31,833	9.3	1,291	1,664	2,297	20,558	6	33,249	10	36,058	11	1,507	1,814	2,604
33	19,800	5.8	29,819	8.7	32,674	9.6	1,324	1,719	2,365	21,125	6	34,023	10	36,782	11	1,548	1,863	2,701
34	20,400	6.0	30,622	9.0	33,515	9.8	1,357	1,774	2,433	21,692	6	34,797	10	37,507	11	1,589	1,913	2,797
35	21,000	6.2	31,426	9.2	34,355	10.1	1,390	1,828	2,501	22,259	7	35,572	10	38,232	11	1,630	1,963	2,893
36	21,600	6.3	32,230	9.4	35,196	10.3	1,422	1,883	2,568	22,825	7	36,346	11	38,956	11	1,672	2,013	2,989
37	22,200	6.5	33,034	9.7	36,037	10.6	1,455	1,938	2,636	23,392	7	37,121	11	39,681	12	1,713	2,063	3,085
38	22,800	6.7	33,838	9.9	36,878	10.8	1,488	1,992	2,704	23,959	7	37,895	11	40,406	12	1,754	2,113	3,181
39	23,400	6.9	34,642	10.2	37,719	11.1	1,521	2,047	2,772	24,526	7	38,669	11	41,130	12	1,795	2,162	3,278
40	24,000	7.0	35,446	10.4	38,560	11.3	1,553	2,102	2,840	25,093	7	39,444	12	41,855	12	1,836	2,212	3,374
41	24,600	7.2	36,250	10.6	39,401	11.5	1,586	2,156	2,908	25,660	8	40,218	12	42,580	12	1,877	2,262	3,470
42	25,200	7.4	37,154	10.9	40,242	11.8	1,619	2,211	2,976	26,227	8	40,992	12	43,304	13	1,918	2,312	3,566
43	25,800	7.6	37,692	11.0	41,083	12.0	1,652	2,237	3,043	26,794	8	41,236	12	44,029	13	1,960	2,345	3,662
44	26,400	7.7	38,413	11.3	41,924	12.3	1,684	2,262	3,111	27,360	8	41,480	12	44,754	13	2,001	2,377	3,758
45	27,000	7.9	39,134	11.5	42,765	12.5	1,717	2,288	3,179	27,927	8	41,724	12	45,478	13	2,042	2,410	3,855
46	27,600	8.1	39,400	11.5	43,606	12.8	1,750	2,313	3,247	28,494	8	41,968	12	46,203	14	2,083	2,442	3,951
47	28,200	8.3	40,019	11.7	44,447	13.0	1,783	2,339	3,315	29,061	9	42,212	12	46,927	14	2,124	2,475	4,047
48	28,800	8.4	40,740	11.9	45,288	13.3	1,815	2,364	3,383	29,628	9	42,456	12	47,652	14	2,165	2,507	4,143
49	29,400	8.6	41,300	12.1	46,129	13.5	1,848	2,390	3,451	30,195	9	42,700	13	48,377	14	2,206	2,540	4,239
50	30,000	8.8	41,440	12.1	46,503	13.6	1,881	2,416	3,519	30,762	9	42,870	13	49,101	14	2,247	2,573	4,335
51	30,600	9.0	41,580	12.2	46,877	13.7	1,914	2,442	3,586	31,329	9	43,040	13	49,826	15	2,289	2,606	4,432
52	31,200	9.1	41,720	12.2	47,252	13.8	1,946	2,468	3,654	31,896	9	43,210	13	50,551	15	2,330	2,639	4,528
53	31,800	9.3	41,860	12.3	47,626	14.0	1,979	2,494	3,722	32,462	10	43,380	13	51,275	15	2,371	2,672	4,624
54	32,400	9.5	42,000	12.3	48,000	14.1	2,012	2,520	3,790	33,029	10	43,550	13	52,000	15	2,412	2,705	4,720

Примечание:

1. Производительность охлаждения указана для следующих условий: температура в помещении 27 °Сст / 19 °Сст; температура наружного воздуха 35 °Сст
2. Производительность нагрева указана для следующих условий: температура в помещении 20 °Сст; температура наружного воздуха 7 °Сст / 6 °Сст
3. Номинальные производительности являются суммарными производительности внутренних блоков при постоянной частоте вращения инверторного компрессора.
   Эти значения производительности получены расчетным путем и должны использоваться в качестве справочной информации,
4. Общая производительность внутренних блоков должна быть в диапазоне от 16 до 54 кБте/ч (40%–130%)
5. К наружному блоку должны быть подключены минимум два внутренних блока.

FM49AH

Суммарный индекс производительности внутренних блоков (тыс. Бте/ч)	Охлаждение /общая производительность/						Потребляемая мощность (Вт)			Нагрев /общая производительность/						Потребляемая мощность (Вт)		
	Минимум		Номинал		Максимум					Минимум		Номинал		Максимум				
	Бте/ч	кВт	Бте/ч	кВт	Бте/ч	кВт	Минимум	Номинал	Максимум	Бте/ч	кВт	Бте/ч	кВт	Бте/ч	кВт	Минимум	Номинал	Максимум
19	11,400	3.3	18,535	5.4	20,900	6.1	840	1,222	1,665	12,768	3.7	23,088	6.8	27,365	8.0	1,300	1,728	2,470
20	12,000	3.5	19,510	5.7	22,000	6.4	880	1,282	1,746	13,440	3.9	24,303	7.1	28,482	8.3	1,348	1,863	2,663
21	12,600	3.7	20,486	6.0	23,100	6.8	920	1,341	1,827	14,112	4.1	25,518	7.5	29,600	8.7	1,395	1,997	2,855
22	13,200	3.9	21,461	6.3	24,200	7.1	960	1,401	1,908	14,784	4.3	26,733	7.8	30,869	9.0	1,443	2,132	3,048
23	13,800	4.0	22,437	6.6	25,300	7.4	1,000	1,460	1,989	15,456	4.5	27,948	8.2	32,138	9.4	1,490	2,267	3,240
24	14,400	4.2	23,412	6.9	25,705	7.5	1,085	1,520	2,071	16,023	4.7	28,973	8.5	33,407	9.8	1,579	2,402	3,433
25	15,000	4.4	24,388	7.1	26,776	7.8	1,128	1,579	2,152	16,590	4.9	29,998	8.8	34,676	10.2	1,626	2,473	3,535
26	15,600	4.6	25,363	7.4	27,847	8.2	1,170	1,639	2,233	17,157	5.0	31,024	9.1	35,945	10.5	1,672	2,544	3,637
27	16,200	4.7	26,339	7.7	28,918	8.5	1,213	1,698	2,314	17,724	5.2	32,049	9.4	37,214	10.9	1,719	2,616	3,739
28	16,800	4.9	27,314	8.0	29,989	8.8	1,256	1,758	2,395	18,290	5.4	33,074	9.7	38,483	11.3	1,766	2,687	3,842
29	17,400	5.1	28,290	8.3	31,060	9.1	1,298	1,817	2,476	18,857	5.5	34,099	10.0	39,752	11.7	1,813	2,759	3,944
30	18,000	5.3	29,265	8.6	32,131	9.4	1,355	1,897	2,584	19,424	5.7	35,124	10.3	41,021	12.0	1,860	2,830	4,046
31	18,600	5.5	30,241	8.9	33,202	9.7	1,412	1,976	2,693	19,991	5.9	36,149	10.6	42,290	12.4	1,907	2,902	4,148
32	19,200	5.6	31,216	9.1	34,273	10.0	1,468	2,056	2,801	20,558	6.0	37,174	10.9	43,560	12.8	1,954	2,973	4,250
33	19,800	5.8	32,192	9.4	35,344	10.4	1,525	2,135	2,909	21,125	6.2	38,199	11.2	44,648	13.1	1,973	3,001	4,290
34	20,400	6.0	33,167	9.7	36,415	10.7	1,582	2,215	3,018	21,692	6.4	39,224	11.5	45,736	13.4	1,991	3,029	4,330
35	21,000	6.2	34,143	10.0	37,486	11.0	1,639	2,294	3,126	22,259	6.5	40,249	11.8	46,824	13.7	2,009	3,057	4,370
36	21,600	6.3	35,118	10.3	38,557	11.3	1,696	2,374	3,235	22,825	6.7	41,274	12.1	47,912	14.0	2,028	3,085	4,409
37	22,200	6.5	36,094	10.6	39,628	11.6	1,752	2,453	3,343	23,392	6.9	42,299	12.4	49,000	14.4	2,046	3,112	4,449
38	22,800	6.7	37,069	10.9	40,699	11.9	1,809	2,533	3,451	23,959	7.0	43,324	12.7	50,286	14.7	2,064	3,140	4,489
39	23,400	6.9	38,045	11.2	41,770	12.2	1,866	2,613	3,560	24,526	7.2	44,349	13.0	51,572	15.1	2,082	3,168	4,529
40	24,000	7.0	39,020	11.4	42,841	12.6	1,923	2,692	3,668	25,093	7.4	45,374	13.3	52,858	15.5	2,101	3,196	4,569
41	24,600	7.2	39,996	11.7	43,912	12.9	1,980	2,772	3,776	25,660	7.5	46,399	13.6	54,144	15.9	2,119	3,224	4,609
42	25,200	7.4	40,971	12.0	44,983	13.2	2,037	2,851	3,885	26,227	7.7	47,425	13.9	55,430	16.2	2,137	3,252	4,648
43	25,800	7.6	41,947	12.3	46,054	13.5	2,093	2,931	3,993	26,794	7.9	48,450	14.2	56,716	16.6	2,156	3,280	4,688
44	26,400	7.7	42,922	12.6	47,125	13.8	2,122	2,971	4,047	27,360	8.0	49,475	14.5	57,100	16.7	2,174	3,308	4,745
45	27,000	7.9	43,898	12.9	48,196	14.1	2,150	3,010	4,102	27,927	8.2	50,500	14.8	57,712	16.9	2,211	3,365	4,802
46	27,600	8.1	44,873	13.2	49,268	14.4	2,179	3,050	4,156	28,494	8.4	51,525	15.1	58,324	17.1	2,246	3,417	4,859
47	28,200	8.3	45,849	13.4	50,339	14.8	2,207	3,090	4,210	29,061	8.5	52,550	15.4	58,936	17.3	2,299	3,498	4,917
48	28,800	8.4	46,824	13.7	51,410	15.1	2,236	3,130	4,265	29,628	8.7	53,575	15.7	59,548	17.5	2,352	3,579	4,974
49	29,400	8.6	47,800	14.0	52,481	15.4	2,264	3,170	4,319	30,195	8.8	54,600	16.0	60,159	17.6	2,406	3,660	5,031
50	30,000	8.8	48,164	14.1	52,881	15.5	2,299	3,219	4,373	30,762	9.0	54,735	16.0	60,771	17.8	2,459	3,741	5,088
51	30,600	9.0	48,529	14.2	53,281	15.6	2,335	3,269	4,428	31,329	9.2	54,870	16.1	61,383	18.0	2,512	3,822	5,145
52	31,200	9.1	48,893	14.3	53,680	15.7	2,370	3,318	4,482	31,896	9.3	55,005	16.1	61,995	18.2	2,566	3,903	5,202
53	31,800	9.3	49,257	14.4	54,080	15.9	2,405	3,367	4,537	32,462	9.5	55,140	16.2	62,607	18.3	2,579	3,924	5,259
54	32,400	9.5	49,621	14.5	54,480	16.0	2,440	3,416	4,591	33,029	9.7	55,275	16.2	63,219	18.5	2,593	3,944	5,316
55	33,000	9.7	49,986	14.6	54,880	16.1	2,476	3,466	4,645	33,596	9.8	55,410	16.2	63,831	18.7	2,606	3,964	5,373
56	33,600	9.8	50,350	14.8	55,280	16.2	2,511	3,515	4,700	34,163	10.0	55,545	16.3	64,443	18.9	2,619	3,985	5,430
57	34,200	10.0	50,714	14.9	55,680	16.3	2,546	3,564	4,754	34,730	10.2	55,680	16.3	65,054	19.1	2,633	4,005	5,487
58	34,800	10.2	51,079	15.0	56,080	16.4	2,581	3,614	4,808	35,297	10.3	55,815	16.4	65,666	19.2	2,646	4,025	5,544
59	35,400	10.4	51,443	15.1	56,480	16.6	2,616	3,663	4,863	35,864	10.5	55,950	16.4	66,278	19.4	2,659	4,046	5,601
60	36,000	10.6	51,807	15.2	56,880	16.7	2,652	3,712	4,917	36,431	10.7	56,085	16.4	66,890	19.6	2,673	4,066	5,658
61	36,600	10.7	52,171	15.3	57,280	16.8	2,687	3,761	4,971	36,997	10.8	56,220	16.5	67,502	19.8	2,686	4,086	5,715
62	37,200	10.9	52,536	15.4	57,680	16.9	2,722	3,811	5,026	37,564	11.0	56,355	16.5	68,114	20.0	2,699	4,107	5,772
63	37,800	11.1	52,900	15.5	58,080	17.0	2,757	3,860	5,080	38,131	11.2	56,500	16.6	59,000	17.3	2,734	4,160	5,170

Примечание:

1. Производительность охлаждения указана для следующих условий: температура в помещении 27 °Сст / 19 °Сст; температура наружного воздуха 35 °Сст
2. Производительность нагрева указана для следующих условий: температура в помещении 20 °Сст; температура наружного воздуха 7 °Сст / 6 °Сст
3. Номинальные производительности являются суммарными производительности внутренних блоков при постоянной частоте вращения инверторного компрессора.
   Эти значения производительности получены расчетным путем и должны использоваться в качестве справочной информации,
4. Общая производительность внутренних блоков должна быть в диапазоне от 19 до 63 кБте/ч (40%–130%)
5. К наружному блоку должны быть подключены минимум два внутренних блока.

FM57AH

3 Фазы

Суммарный индекс производительности внутренних блоков (тыс. Бте/ч)	Охлаждение /общая производительность/						Потребляемая мощность (Вт)			Нагрев /общая производительность/						Потребляемая мощность (Вт)		
	Минимум		Номинал		Максимум					Минимум		Номинал		Максимум				
	Бте/ч	кВт	Бте/ч	кВт	Бте/ч	кВт	Минимум	Номинал	Максимум	Бте/ч	кВт	Бте/ч	кВт	Бте/ч	кВт	Минимум	Номинал	Максимум
23	13,800	4.0	22,437	6.6	25,300	7.4	1,000	1,460	1,989	15,456	4.5	27,948	8.2	32,138	9.4	1,490	2,267	3,240
24	14,400	4.2	23,412	6.9	25,705	7.5	1,085	1,520	2,071	16,023	4.7	28,973	8.5	33,407	9.8	1,579	2,402	3,433
25	15,000	4.4	24,388	7.1	26,776	7.8	1,128	1,579	2,152	16,590	4.9	29,998	8.8	34,676	10.2	1,626	2,473	3,535
26	15,600	4.6	25,363	7.4	27,847	8.2	1,170	1,639	2,233	17,157	5.0	31,024	9.1	35,945	10.5	1,672	2,544	3,637
27	16,200	4.7	26,339	7.7	28,918	8.5	1,213	1,698	2,314	17,724	5.2	32,049	9.4	37,214	10.9	1,719	2,616	3,739
28	16,800	4.9	27,314	8.0	29,989	8.8	1,256	1,758	2,395	18,290	5.4	33,074	9.7	38,483	11.3	1,766	2,687	3,842
29	17,400	5.1	28,290	8.3	31,060	9.1	1,298	1,817	2,476	18,857	5.5	34,099	10.0	39,752	11.7	1,813	2,759	3,944
30	18,000	5.3	29,265	8.6	32,131	9.4	1,355	1,897	2,584	19,424	5.7	35,124	10.3	41,021	12.0	1,860	2,830	4,046
31	18,600	5.5	30,241	8.9	33,202	9.7	1,412	1,976	2,693	19,991	5.9	36,149	10.6	42,290	12.4	1,907	2,902	4,148
32	19,200	5.6	31,216	9.1	34,273	10.0	1,468	2,056	2,801	20,558	6.0	37,174	10.9	43,560	12.8	1,954	2,973	4,250
33	19,800	5.8	32,192	9.4	35,344	10.4	1,525	2,135	2,909	21,125	6.2	38,199	11.2	44,648	13.1	1,973	3,001	4,290
34	20,400	6.0	33,167	9.7	36,415	10.7	1,582	2,215	3,018	21,692	6.4	39,224	11.5	45,736	13.4	1,991	3,029	4,330
35	21,000	6.2	34,143	10.0	37,486	11.0	1,639	2,294	3,126	22,259	6.5	40,249	11.8	46,824	13.7	2,009	3,057	4,370
36	21,600	6.3	35,118	10.3	38,557	11.3	1,696	2,374	3,235	22,825	6.7	41,274	12.1	47,912	14.0	2,028	3,085	4,409
37	22,200	6.5	36,094	10.6	39,628	11.6	1,752	2,453	3,343	23,392	6.9	42,299	12.4	49,000	14.4	2,046	3,112	4,449
38	22,800	6.7	37,069	10.9	40,699	11.9	1,809	2,533	3,451	23,959	7.0	43,324	12.7	50,286	14.7	2,064	3,140	4,489
39	23,400	6.9	38,045	11.2	41,770	12.2	1,866	2,613	3,560	24,526	7.2	44,349	13.0	51,572	15.1	2,082	3,168	4,529
40	24,000	7.0	39,020	11.4	42,841	12.6	1,923	2,692	3,668	25,093	7.4	45,374	13.3	52,858	15.5	2,101	3,196	4,569
41	24,600	7.2	39,996	11.7	43,912	12.9	1,980	2,772	3,776	25,660	7.5	46,399	13.6	54,144	15.9	2,119	3,224	4,609
42	25,200	7.4	40,971	12.0	44,983	13.2	2,037	2,851	3,885	26,227	7.7	47,425	13.9	55,430	16.2	2,137	3,252	4,648
43	25,800	7.6	41,947	12.3	46,054	13.5	2,093	2,931	3,993	26,794	7.9	48,450	14.2	56,716	16.6	2,156	3,280	4,688
44	26,400	7.7	42,922	12.6	47,125	13.8	2,122	2,971	4,047	27,360	8.0	49,475	14.5	58,000	17.0	2,174	3,308	4,728
45	27,000	7.9	43,898	12.9	48,196	14.1	2,150	3,010	4,102	27,927	8.2	50,500	14.8	58,292	17.1	2,211	3,365	4,812
46	27,600	8.1	44,873	13.2	49,268	14.4	2,179	3,050	4,156	28,494	8.4	51,525	15.1	58,584	17.2	2,246	3,417	4,884
47	28,200	8.3	45,849	13.4	50,339	14.8	2,207	3,090	4,210	29,061	8.5	52,550	15.4	58,876	17.3	2,299	3,498	5,000
48	28,800	8.4	46,824	13.7	51,410	15.1	2,236	3,130	4,265	29,628	8.7	53,575	15.7	59,168	17.3	2,352	3,579	5,116
49	29,400	8.6	47,800	14.0	52,481	15.4	2,264	3,170	4,319	30,195	8.8	54,600	16.0	59,460	17.4	2,406	3,660	5,232
50	30,000	8.8	48,164	14.1	52,881	15.5	2,299	3,219	4,373	30,762	9.0	54,943	16.1	59,750	17.5	2,459	3,741	5,348
51	30,600	9.0	48,529	14.2	53,281	15.6	2,335	3,269	4,428	31,329	9.2	55,286	16.2	60,375	17.7	2,512	3,822	5,464
52	31,200	9.1	48,893	14.3	53,680	15.7	2,370	3,318	4,482	31,896	9.3	55,629	16.3	61,000	17.9	2,566	3,903	5,580
53	31,800	9.3	49,257	14.4	54,080	15.9	2,405	3,367	4,537	32,462	9.5	55,971	16.4	61,176	17.9	2,579	3,924	5,609
54	32,400	9.5	49,621	14.5	54,480	16.0	2,440	3,416	4,591	33,029	9.7	56,314	16.5	61,353	18.0	2,593	3,944	5,638
55	33,000	9.7	49,986	14.6	54,880	16.1	2,476	3,466	4,645	33,596	9.8	56,657	16.6	61,529	18.0	2,606	3,964	5,667
56	33,600	9.8	50,350	14.8	55,280	16.2	2,511	3,515	4,700	34,163	10.0	57,000	16.7	61,706	18.1	2,619	3,985	5,696
57	34,200	10.0	50,714	14.9	55,680	16.3	2,546	3,564	4,754	34,730	10.2	57,343	16.8	61,882	18.1	2,633	4,005	5,725
58	34,800	10.2	51,079	15.0	56,080	16.4	2,581	3,614	4,808	35,297	10.3	57,686	16.9	62,059	18.2	2,646	4,025	5,754
59	35,400	10.4	51,443	15.1	56,480	16.6	2,616	3,663	4,863	35,864	10.5	58,029	17.0	62,235	18.2	2,659	4,046	5,783
60	36,000	10.6	51,807	15.2	56,880	16.7	2,652	3,712	4,917	36,431	10.7	58,371	17.1	62,412	18.3	2,673	4,066	5,812
61	36,600	10.7	52,171	15.3	57,280	16.8	2,687	3,761	4,971	36,997	10.8	58,714	17.2	62,588	18.3	2,686	4,086	5,841
62	37,200	10.9	52,536	15.4	57,680	16.9	2,722	3,811	5,026	37,564	11.0	59,057	17.3	62,765	18.4	2,699	4,107	5,870
63	37,800	11.1	52,900	15.5	58,080	17.0	2,757	3,860	5,080	38,131	11.2	59,400	17.4	62,941	18.4	2,734	4,160	5,900
64	38,400	11.3	53,264	15.6	58,592	17.2	2,776	3,887	5,158	38,698	11.3	59,636	17.5	63,047	18.5	2,726	4,147	5,929
65	39,000	11.4	53,628	15.7	59,104	17.3	2,795	3,913	5,236	39,265	11.5	59,872	17.5	63,153	18.5	2,739	4,168	5,958
66	39,600	11.6	53,992	15.8	59,616	17.5	2,814	3,940	5,314	39,832	11.7	60,108	17.6	63,259	18.5	2,753	4,188	5,987
67	40,200	11.8	54,356	15.9	60,128	17.6	2,833	3,966	5,392	40,399	11.8	60,344	17.7	63,365	18.6	2,766	4,208	6,016
68	40,800	12.0	54,720	16.0	60,640	17.8	2,852	3,993	5,470	40,966	12.0	60,580	17.8	63,471	18.6	2,780	4,229	6,045
69	41,400	12.1	55,084	16.1	61,152	17.9	2,871	4,019	5,548	41,532	12.2	60,816	17.8	63,576	18.6	2,793	4,249	6,074
70	42,000	12.3	55,448	16.3	61,664	18.1	2,890	4,046	5,626	42,099	12.3	61,052	17.9	63,682	18.7	2,806	4,269	6,103
71	42,600	12.5	55,812	16.4	62,176	18.2	2,909	4,072	5,704	42,666	12.5	61,288	18.0	63,788	18.7	2,820	4,290	6,132
72	43,200	12.7	56,176	16.5	62,688	18.4	2,928	4,099	5,782	43,233	12.7	61,524	18.0	63,894	18.7	2,833	4,310	6,161
73	43,800	12.8	56,540	16.6	63,200	18.5	2,947	4,126	5,860	43,800	12.8	61,760	18.1	64,000	18.8	2,846	4,330	6,190

Примечание:

1. Производительность охлаждения указана для следующих условий: температура в помещении 27 °Сст / 19 °Сст; температура наружного воздуха 35 °Сст
2. Производительность нагрева указана для следующих условий: температура в помещении 20 °Сст; температура наружного воздуха 7 °Сст / 6 °Сст
3. Номинальные производительности являются суммарными производительности внутренних блоков при постоянной частоте вращения инверторного компрессора.
   Эти значения производительности получены расчетным путем и должны использоваться в качестве справочной информации.
4. Общая производительность внутренних блоков должна быть в диапазоне от 23 до 73 кБте/ч (40%–130%)
5. К наружному блоку должны быть подключены минимум два внутренних блока.

ПОЛУПРОМЫШЛЕННЫЕ КОНДИЦИОНЕРЫ

Модельный ряд 116

Настенный тип 119

Кассетный тип 121

Канальный тип средне- и высоконапорный 129

Канальный тип низконапорный 135

Потолочный тип 147

Колонный тип 141

LG Wi-fi модем 148

Компрессорно-конденсаторные блоки и платы управления испарителем 151

Габаритные размеры 154

2019
Модельный ряд

Серия Smart Inverter R410A

Тип / кВт (охл.)	Кассетный	Канальный	Колонный	Наружные блоки, 1 ф	Наружные блоки, 3 ф
2,5					
3,5					
5,0	UT18WC	UM18WC		UU18WC	
7,0	UT24WC	UM24WC		UU24WC	
8,0	UT30WC	UM30WC		UU30WC	
10,0	UT36WC	UM36WC	UP36WC	UU36WC	
12,5					
14,0	UT48WC	UM48WC	UP48WC		UU49WC
15,0	UT60WC	UM60WC			UU61WC
19,0					
23,0					

High Inverter R410A

Настенный	Канальный	Наружные блоки, 1 ф	Наружные блоки, 3ф
UJ30		UU30W	
UJ36		UU36W	
	UB70W		UU70W
	UB85W		UU85W

Ultra Inverter R32

Тип / кВт (охл.)	Кассетный	Канальный (средненапорный)	Канальный (низконапорный тип)	Напольно-потолочный / Потолочный	Наружные блоки, 1 ф	Наружные блоки, 3ф
2,5	CT09R		CL09R		UU09WR	
3,5	CT12R		CL12R		UU12WR	
5,0	CT18R	CM18R	CL18R	UV18R	UU18WR	
7,0	CT24R	CM24R	CL24R	UV24R	UU24WR	
8,0	UT30R	UM30R		UV30R	UU30WR	
10,0	UT36R	UM36R		UV36R	UU36WR	UU37WR
12,5	UT42R	UM42R		UV42R	UU42WR	UU43WR
13,5	UT48R	UM48R		UV48R	UU48WR	UU49WR
15,0	UT60R	UM60R		UV60R	UU60WR	UU61WR
19,0						
23,0						

НАСТЕННЫЙ ТИП

Серия High Inverter

настенный тип
UJ30 | UJ36

- Новый настенный внутренний блок полупромышленной серии отличается стильным дизайном и улучшенными материалами корпуса.
- Технология Jet Cool (быстрое охлаждение)
- Сделан в Южной Корее

Сделано в Корее

PREMTB001

Приобретается отдельно

PQWRHQ0FDB

Входит в комплект поставки

UU30W

UU36W

Внутренний блок			UJ30 NV2R0	UJ36 NV2R0
Производительность (номинал)	Охлаждение	кВт	8,0 (3,2~ 8,8)	10,0 (4,0~ 11,0)
	Нагрев	кВт	9,0 (3,6~ 9,9)	11,0 (4,4~ 12,1)
Потребляемая мощность всей системы (номинал)	Охлаждение	кВт	2,5 (0,81~ 3,5)	2,82 (0,99~ 4,12)
	Нагрев	кВт	2,72 (0,95~ 4,0)	3,09 (1,08~ 4,62)
Рабочий ток	Охлаждение/Нагрев	А	0,5	0,6
Подача питания к системе			Наружный блок	Наружный блок
Электропитание внутреннего блока		Ø/В/Гц	1 / 220 ~ 240 / 50	1 / 220 ~ 240 / 50
Коэффициент энергоэффективности	Охлаждение EER		3,22	3,55
	Нагрев COP		3,31	3,56
Диапазон рабочих температур	Охлаждение	°C CT	От -15 до 48	От -15 до 48
	Нагрев	°C BT	От -18 до 18	От -18 до 18
Расход воздуха (Выс/Сред/Низ)		$м^3$/мин	22 / 19 / 16	27 / 24 / 20
Уровень шума (Выс/Сред/Низ)		дБ(А)3	45 / 42 / 40	48 / 45 / 41
Дегидратация		л/ч	3,0	3,4
Габаритные размеры (Ш x В x Г)	Корпус	мм	1190 x 346 x 265	1190 x 346 x 265
Масса без упаковки	Корпус	кг	15,7	16,0
Диаметры трубопроводов	Жидкостный	мм (дюйм)	9,52 (3/8)	9,52 (3/8)
	Газовый	мм (дюйм)	15,88 (5/8)	15,88 (5/8)
	Дренаж	мм	16	16

Наружный блок			UU30W U42R0	UU36W UO2R0
Компрессор	Тип		Двухроторн. ротационный	Двухроторн. ротационный
Хладагент	Количество	г	2000	2800
	Тип		R410A	R410A
Уровень шума (Выс./Низк.)		дБ(А)3	52 / 48	53 / 51
Размеры	Ш x В x Г	мм	950 x 834 x 330	950 x 1170 x 330
Масса нетто		кг	60	81
Диаметры трубопроводов	Жидкостный	мм (дюйм)	9.52 (3/8)	9.52 (3/8)
	Газовый	мм (дюйм)	15.88 (5/8)	15.88 (5/8)
Автоматический выключатель (УЗО)		А	32	32
Кабель питания (с заземлением)		Кл-во жил x $мм^2$	3 × 2,5	3 x 5,0
Межблочный кабель (с заземлением)		Кл-во жил x $мм^2$	4 × 0.75	4 × 0,75
Макс. длина трубопроводов/перепад высот		м	50 / 30	50 / 30
Электропитание наружнего блока		Ø/В/Гц	1 / 220 ~ 240 / 50	1 / 220 ~ 240 / 50
Рабочий ток	Нагрев/Охлаждение	А	10,83 / 11,82	12,25 / 13,43
Расход воздуха		$м^3$/мин	58	32 x 2
Дозаправка хладагента (трасса> 7,5м)		г/м	40	40

Аксессуары:
PQCSZ250S0 - центральный контроллер AC EZ для управления группой до 32 внутренних блоков
PMNFP14A1 - плата PI485. Преобразователь протокола системы кондиционирования LG в протокол RS485 центрального контроллера
PDRYCB400 - модуль сухого контакта для подключения размыкающих устройств

КАССЕТНЫЙ ТИП

Серия Smart Inverter

4-х поточный кассетный тип
UT18WC | UT24WC | UT30WC

- Индивидуальное управление каждой створкой жалюзи
- Размер каждой створки жалюзи 80 мм, что обеспечивает равномерное воздухораспределение
- Максимальная высота монтажа - 4,2 м
- Упрощенный монтаж за счет использования съемных угловых панелей
- ИК-приемник на корпусе внутреннего блока
- Встроенный дренажный насос 700 мм

PQWRHQ0FDB

Входит в комплект поставки

PREMTB001

Приобретается отдельно

UU18WC

UU24WC
UU30WC

Внутренний блок			Ед.изм.	UT18WC .NP1R0	UT24WC .NP1R0	UT30WC .NP1R0
Производительность	Охлаждение	Мин ~ Ном ~ Макс	кВт	1.8 ~ **5.2** ~ 5.5	2.8 ~ **7.0** ~ 8.1	3.0 ~ **8.0** ~ 8.4
	Нагрев	Мин ~ Ном ~ Макс	кВт	1.9 ~ **5.3** ~ 5.8	3.0 ~ **7.6** ~ 8.6	3.2 ~ **8.4** ~ 8.8
Электропитание внутреннего блока			В / Ø / Гц	220-240 / 1 / 50	220-240 / 1 / 50	220-240 / 1 / 50
Потребляемая мощность внутреннего блока		Мин / Ном / Макс	Вт	20 / 50 / 60	20 / 50 / 60	30 / 70 / 80
Рабочий ток			А	0,6	0,6	0,6
Габаритные размеры	Корпус	Ш x В x Г	мм	840 × 204 × 840	840 × 204 × 840	840 × 204 × 840
Масса нетто			кг	21	21	21
Вентилятор	Расход воздуха	Выс / Сред / Низ	м³/мин	16.5 / 14.5 / 13.0	17.0 / 15.0 / 13.0	19.0 / 17.0 / 15.0
	Потребляемая мощность		Вт x Кол-во	60 x 1	60 x 1	60 x 1
Дегидратация			л/ч	1,3	2,4	2,5
Уровень звукового давления	Охлаждение	Выс / Сред / Низ	дБ(А)	38 / 36 / 34	40 / 38 / 36	42 / 39 / 37
	Нагрев	Выс / Сред / Низ	дБ(А)	38 / 36 / 34	40 / 38 / 36	42 / 39 / 37
Диаметры трубопроводов	Жидкость		мм (дюйм)	Ø 6.35(1/4)	Ø 9.52 (3/8)	Ø 9.52 (3/8)
	Газ		мм (дюйм)	Ø 12.7(1/2)	Ø 15.88 (5/8)	Ø15.88 (5/8)
	Дренаж	Н.Д. / В.Д.	мм	Ø 32 / 25	Ø 32 / 25	Ø 32 / 25
Межблочный кабель (с заземлением)			Кол-во жил x мм²	4 x 0.75	4 x 0.75	4 x 0.75
Декоративная панель	Модель			**PT-UMC1**	**PT-UMC1**	**PT-UMC1**
	Габаритные размеры	Ш x В x Г	мм	950 × 25 × 950	950 × 25 × 950	950 × 25 × 950
	Масса нетто		кг	5	5	5

Наружный блок			Ед.изм.	UU18WC .UL1R0	UU24WC .U21R0	UU30WC .U21R0
Электропитание наружнего блока			В / Ø / Гц	220-240 / 1 / 50	220-240 / 1 / 50	220-240 / 1 / 50
Подача питание к системе				Наружный блок	Наружный блок	Наружный блок
Рабочий ток	Охлаждение	Ном	А	8	10	10,5
	Нагрев	Ном	А	7,1	11	11,5
Потребляемая мощность наружнего блока	Охлаждение	Ном	кВт	1,62	2,325	2,65
	Нагрев	Ном	кВт	1,56	2,525	2,79
Коэффициент энергоэффективности		Охлажд/Нагрев	EER / COP	3.21 / 3.41	3.01 / 3.01	3.01 / 3.01
Кабель электропитания (с заземлением)			Кол-во жил x мм²	3 x 2.5	3 x 2.5	3 x 2.5
Габаритные размеры		Ш x В x Г	мм	770 × 545 × 288	870 × 650 × 330	870 × 650 × 330
Масса нетто		Корпус	кг	35.5	44.8	44.8
Компрессор	Модель		Модель x Кол-во.	GJT156MAD x 1	GKT208MAB x 1	GKT208MAB x 1
	Потребляемая мощность		Вт x Кол-во	1,500 x 1	1,500 x 1	1,500 x 1
Хладагент	Тип		-	R410A	R410A	R410A
	Заводская заправка		г	1300	1500	1500
Дозаправка хладагентом при длине трубопроводов > 7.5 м			г/м	20	30	30
Масло	Тип		-	RB68A	FVC68D	FVC68D
	Заводская заправка		см³ x кол-во	400 x 1	670 x 1	670 x 1
Вентилятор	Расход воздуха		м³/мин x кол-во	28 x 1	50 x 1	50 x 1
	Потребляемая мощность		Вт x Кол-во	43 x 1	85 x 1	85 x 1
Уровень звукового давления	Охлаждение	Ном	дБ(А)	53	55	55
	Нагрев	Ном	дБ(А)	54	56	56
Диаметры трубопроводов	Жидкость	Наружный	мм (дюйм)	Ø 6.35 (1/4)	Ø 9.52 (3/8)	Ø 9.52 (3/8)
	Газ	Наружный	мм (дюйм)	Ø 12.7 (1/2)	Ø 15.88 (5/8)	Ø 15.88 (5/8)
Максимальная длина трубопроводов			м	25	30	30
Максимальный перепад высот (НБ ~ ВБ)			м	15	30	30
Рабочий диапазон (температура наружного воздуха)	Охлаждение	Мин ~ Макс	°C СТ	-10 ~ 54	-10 ~ 54	-10 ~ 54
	Нагрев	Мин ~ Макс	°C ВТ	-10 ~ 18	-10 ~ 18	-10 ~ 18

Серия Smart Inverter

4-х поточный кассетный тип
UT36WC | UT48WC | UT60WC

- Индивидуальное управление каждой створкой жалюзи
- Размер каждой створки жалюзи 80 мм, что обеспечивает равномерное воздухораспределение
- Максимальная высота монтажа - 4,2 м
- Упрощенный монтаж за счет использования съемных угловых панелей
- ИК-приемник на корпусе внутреннего блока
- Встроенный дренажный насос 700 мм

PQWRHQ0FDB

Входит в комплект поставки

PREMTB001

Приобретается отдельно

UU36WC

UU49WC1
UU61WC1

Внутренний блок			Ед.изм.	UT36WC .NM1R0	UT48WC .NM1R0	UT60WC .NM1R0
Производительность	Охлаждение	Мин ~ Ном ~ Макс	кВт	4.0 ~ **10.5** ~ 11.0	5.6 ~ **14.0** ~ 15.0	6.0 ~ **15.0** ~ 16.0
	Нагрев	Мин ~ Ном ~ Макс	кВт	4.3 ~ **11.2** ~ 11.7	6.1 ~ **15.3** ~ 16.5	6.8 ~ **16.9** ~ 18.2
Электропитание внутреннего блока			В / Ø / Гц	220-240 / 1 / 50	220-240 / 1 / 50	220-240 / 1 / 50
Потребляемая мощность внутреннего блока		Мин / Ном / Макс	Вт	70 / 190 / 210	80 / 190 / 210	80 / 190 / 210
Рабочий ток			А	1	1	1
Габаритные размеры	Корпус	Ш x В x Г	мм	840 × 288 × 840	840 × 288 × 840	840 × 288 × 840
Масса нетто			кг	28	28	28
Вентилятор	Расход воздуха	Выс / Сред / Низ	м³/мин	28.5 / 24.5 / 21.0	32.0 / 30.0 / 27.5	32.0 / 30.0 / 27.5
	Потребляемая мощность		Вт x Кол-во	124 x 1	124 x 1	124 x 1
Дегидратация			л/ч	2,5	5,2	6,3
Уровень звукового давления	Охлаждение	Выс / Сред / Низ	дБ(А)	48 / 46 /44	52 / 51 / 48	52 / 51 / 48
	Нагрев	Выс / Сред / Низ	дБ(А)	48 / 46 /44	52 / 51 / 48	52 / 51 / 48
Диаметры трубопроводов	Жидкость		мм (дюйм)	Ø 9.52 (3/8)	Ø 9.52 (3/8)	Ø 9.52 (3/8)
	Газ		мм (дюйм)	Ø 15.88 (5/8)	Ø 19.05 (3/4)	Ø 19.05 (3/4)
	Дренаж	Н.Д. / В.Д.	мм	Ø 32 / 25	Ø 32 / 25	Ø 32 / 25
Межблочный кабель (с заземлением)			Кол-во жил x мм²	4 x 0.75	4 x 0.75	4 x 0.75
Декоративная панель	Модель			**PT-UMC1**	**PT-UMC1**	**PT-UMC1**
	Габаритные размеры	Ш x В x Г	мм	950 × 25 × 950	950 × 25 × 950	950 × 25 × 950
	Масса нетто		кг	5	5	5

Наружный блок			Ед.изм.	UU36WC .U41R0	UU49WC1 .U31R0	UU61WC1 .U31R0
Электропитание наружнего блока			В , Ø , Гц	220-240 / 1 / 50	380-415 / 3 / 50	380-415 / 3 / 50
Подача питание к системе				Наружный блок	Наружный блок	Наружный блок
Рабочий ток	Охлаждение	Ном	А	15	6,7	7,6
	Нагрев	Ном	А	14	6,9	8,3
Потребляемая мощность наружнего блока	Охлаждение	Ном	кВт	3,49	4,38	4,95
	Нагрев	Ном	кВт	3,19	4,49	5,45
Коэффициент энергоэффективности	Охлажд/Нагрев		EER / COP	3.00 / 3.51	3.20 / 3.41	3.03 / 3.10
Кабель электропитания (с заземлением)			Кол-во жил x мм²	3 x 2.5	5 x 2.5	5 x 2.5
Габаритные размеры		Ш x В x Г	мм	950 × 834 × 330	950 × 1,380 × 330	950 × 1,380 × 330
Масса нетто		Корпус	кг	58.0	90.0	90.0
Компрессор	Модель		Модель x Кол-во.	GJT240MAA x 1	GPT442MAB x 1	GPT442MAB x 1
	Потребляемая мощность		Вт x Кол-во	2,137 x 1	4,000 x 1	4,000 x 1
Хладагент	Тип		-	R410A	R410A	R410A
	Заводская заправка		г	2200	3400	3400
Дозаправка хладагентом при длине трубопроводов >7.5 м			г/м	40	40	40
Масло	Тип		-	FVC68D	FVC68D	FVC68D
	Заводская заправка		см³ x кол-во	900 x 1	1,300 x 1	1,300 x 1
Вентилятор	Расход воздуха		м³/мин x кол-во	58 x 1	58 x 2	58 x 2
	Потребляемая мощность		Вт x Кол-во	124.2 x 1	124.2 x 2	124.2 x 2
Уровень звукового давления	Охлаждение	Ном	дБ(А)	56	55	55
	Нагрев	Ном	дБ(А)	58	57	57
Диаметры трубопроводов	Жидкость	Наружный	мм (дюйм)	Ø 9.52 (3/8)	Ø 9.52 (3/8)	Ø 9.52 (3/8)
	Газ	Наружный	мм (дюйм)	Ø 15.88 (5/8)	Ø 19.05 (3/4)	Ø 19.05 (3/4)
Максимальная длина трубопроводов			м	50	50	50
Максимальный перепад высот (НБ ~ ВБ)			м	30	30	30
Рабочий диапазон (температура наружного воздуха)	Охлаждение	Мин ~ Макс	°C СТ	-10 ~ 54	-10 ~ 54	-10 ~ 54
	Нагрев	Мин ~ Макс	°C ВТ	-10 ~ 18	-10 ~ 18	-10 ~ 18

Серия Ultra Inverter R32

4-х поточный кассетный тип
CT09R | CT12R | CT18R | CT24R | UT30R

R32

НОВИНКА

- Индивидуальное управление каждой створкой жалюзи
- Размер каждой створки жалюзи 80 мм, что обеспечивает равномерное воздухораспределение
- Максимальная высота монтажа - 4,2 м
- Упрощенный монтаж за счет использования съемных угловых панелей
- ИК-приемник на корпусе внутреннего блока
- Встроенный дренажный насос 700 мм
- Сделан в Южной Корее

Сделано в Корее

PREMTB001

Входит в комплект поставки

PQWRHQ0FDB

Приобретается отдельно

UU09WR
UU12WR

UU18WR

UU24WR
UU30WR

Внутренний блок			CT09R	CT12R	CT18R	CT24R	UT30R
Производительность	Охлаждение	кВт	1.0 ~ **2.5** ~ 2.8	1.4 ~ **3.5** ~ 3.9	2.0 ~ **5.0** ~ 5.7	2.8 ~ **7.0** ~ 7.8	3.2 ~ **8.0** ~ 8.8
	Нагрев	кВт	1.2 ~ **3.2** ~ 3.4	1.6 ~ **4.0** ~ 4.6	2.2 ~ **5.8** ~ 6.8	3.2 ~ **8.0** ~ 8.8	3.6 ~ **9.0** ~ 9.9
Коэффицент энергоэффективности	Охлаждение	кВт	4,00	3,51	3,21	3,51	4,0
	Нагрев	кВт	4,00	3,58	3,49	4,00	4,0
Коэффицент сезонной энергоэффективности	Охлаждение	кВт	6,77	6,58	6,25	7,70	6,77
	Нагрев	кВт	4,36	4,40	4,25	4,59	4,36
Класс сезонной энергоэффективности	Охлаждение/нагрев	SEER / SCOP	A++ / A+	A++ / A+	A++ / A+	A++ / A+	A++ / A+
Электропитание внутреннего блока		Ø/В/Гц	220-240 / 1 / 50	220-240 / 1 / 50	220-240 / 1 / 50	220-240 / 1 / 50	220-240 / 1 / 50
Потребляемая мощность внутреннего блока	Мин / Ном / Макс	Вт	10 / 20 / 20	10 / 20 / 20	10 / 30 / 40	20 / 50 / 60	30 / 70 / 80
Габаритные размеры		Ш x В x Г (мм)	570 x 214 x 570	570 x 214 x 570	570 x 256 x 570	840 x 204 x 840	840 × 204 × 840
Вес нетто		кг	14	14	14,3	20,5	20,5
Вентилятор расход воздуха (Выс/Сред/Низ)		$м^3$/мин	8.5 / 7.0 / 6.0	9.5 / 8.0 / 7.0	13.0 / 12.0 / 11.0	17.0 / 15.0 / 13.0	19.0 / 17.0 / 15.0
Уровень звукового давление В / С / Н		дБ (А)	36 / 33 / 30	38 / 35 / 32	41 / 39 / 36	38 / 36 / 34	40 / 37 / 35
Уровень звуковой мощности (Максимум)	Охлаждение	дБ (А)	52	52	57	57	58
Дегидратация		л/ч	0,9	1,4	2	2,5	2,7
Диаметры трубопроводов	Жидкостный	мм (дюйм)	Ø 6.35 (1/4)	Ø 6.35 (1/4)	Ø 6.35 (1/4)	Ø 9.52 (3/8)	Ø 9.52 (3/8)
	Газовый	мм (дюйм)	Ø 9.52 (3/8)	Ø 9.52 (3/8)	Ø 12.7 (1/2)	Ø 15.88 (5/8)	Ø 15.88 (5/8)
	Дренаж (нар./внутр. ø)	мм	32 / 25	32 / 25	32.0 / 25.0	32.0 / 25.0	Ø 32.0 / 25.0
Передняя панель (приобретается дополнительно)	Модель		**PT-QCHW0**	**PT-QCHW0**	**PT-QCHW0**	**PT-MCHW0**	**PT-MCHW0**
	Размер (Ш x В x Г)	мм	620 x 20 x 620	620 x 20 x 620	620 x 20 x 620	950 x 25 x 950	950 × 25 × 950
	Масса	кг	3	3	3	6,3	6,3

Наружный блок			UU09WR	UU12WR	UU18WR	UU24WR	UU30WR
Подача питания к системе			наружный блок	наружный блок	наружный блок	наружный блок	наружный блок
Электропитание наружнего блока		Ø/В/Гц	220-240 / 1 / 50	220-240 / 1 / 50	220-240 / 1 / 50	220-240 / 1 / 50	220-240 / 1 / 50
Электропитание наружнего блока	Кол-во жил x $мм^2$ (экран.)		3 x 2.5	3 x 2.5	3 x 2.5	3 x 2.5	3 x 2.5
Кабель питания (с заземлением)	Кол-во жил x $мм^2$ (экран.)		4 x 0.75	4 x 0.75	4 x 0.75	4 x 0.75	4 x 0.75
Потребляемая мощность всей системы	Охлаждение	кВт	0,63	0,97	1,56	1,94	2,39
	Нагрев	кВт	0,75	1,12	1,66	2,00	2,65
Рабочий ток	Охлаждение	А	2,7	4,3	7,1	8,6	10,6
	Нагрев	А	3,5	5	7,5	8,8	11,8
Автоматический выключатель (УЗО)		А	15	15	20	25	25
Габаритные размеры		Ш x В x Г (мм)	770 x 545 x 288	770 x 545 x 288	870 x 650 x 330	950 x 834 x 330	950 × 834 × 330
Вес нетто		кг	33,8	33,8	44,8	56,1	58,0
Компрессор	Тип		двухроторный, ротационный	двухроторный, ротационный	двухроторный, ротационный	двухроторный, ротационный	двухроторный, ротационный
Хладагент	Тип хладагента		R32	R32	R32	R32	R32
	Заводская заправка	г	900	900	1 100	1 600	1 900
	Регулирование расхода хладагента		ЭРВ	ЭРВ	ЭРВ	ЭРВ	ЭРВ
Дозаправка хладагентом при длине трубопроводов более 7.5 м		г/м	20	20	20	35	35
Расход воздуха		$м^3$/мин	32	32	50	58	58
Уровень звукового давления (Номинал)	Охлаждение	дБ (А)	47	49	47	48	48
	Нагрев	дБ (А)	50	52	52	52	52
Уровень звуковой мощности (Максимум)	Охлаждение	дБ (А)	65	65	63	67	68
Диаметры трубопроводов	Жидкостный	мм (дюйм)	Ø 6.35 (1/4)	Ø 6.35 (1/4)	Ø 6.35 (1/4)	Ø 9.52 (3/8)	Ø 9.52 (3/8)
	Газовый	мм (дюйм)	Ø 9.52 (3/8)	Ø 9.52 (3/8)	Ø 12.7 (1/2)	Ø 15.88 (5/8)	Ø 15.88 (5/8)
Длина трубопроводов		м	5~20	5~20	5 ~ 30	5 ~ 50	5 ~ 50
Максаксимальный перепад (наружный блок ~ внутренний блок)		м	15	15	30	30	30
Диапазон рабочих температур (температура наружнего воздуха)	Охлаждение (Мин~Макс)	°C CT	-15 ~ 48	-15 ~ 48	-15 ~ 48	-15 ~ 48	-15 ~ 48
	Нагрев (Мин~Макс)	°C BT	-18 ~ 18	-18 ~ 18	-18 ~ 18	-18 ~ 18	-18 ~ 18

Серия Ultra Inverter R32

4-х поточный кассетный тип
UT36R | UT42R | UT48R | UT60R

R32

НОВИНКА

- Индивидуальное управление каждой створкой жалюзи
- Размер каждой створки жалюзи 80 мм, что обеспечивает равномерное воздухораспределение
- Максимальная высота монтажа - 4,2 м
- Упрощенный монтаж за счет использования съемных угловых панелей
- ИК-приемник на корпусе внутреннего блока
- Встроенный дренажный насос 700 мм
- Сделан в Южной Корее

UU36WR / UU42WR
UU48WR / UU60WR

Сделано в Корее

PREMTB001

Входит в комплект поставки

PQWRHQ0FDB

Приобретается отдельно

Внутренний блок			UT36R	UT42R	UT48R	UT60R
Производительность	Охлаждение	кВт	4.5 ~ **10.0** ~ 13.0	5.0 ~ **12.0** ~ 14.5	5.5 ~ **13.5** ~ 16.0	5.9 ~ **15.0** ~ 16.3
	Нагрев	кВт	5.0 ~ **10.8** ~ 13.7	5.5 ~ **13.5** ~ 16.5	6.1 ~ **15.5** ~ 18.0	6.8 ~ **16.9** ~ 18.7
Коэффицент энергоэффективности	Охлаждение	кВт	3,85	3,43	3,08	2,71
	Нагрев	кВт	3,86	3,6	3,22	3,02
Коэффицент сезонной энергоэффективности	Охлаждение	кВт	6,5	6,1	5,87	5,57
	Нагрев	кВт	4,3	4,1	4,04	3,92
Класс сезонной энергоэффективности	Охлаждение/нагрев	SEER / SCOP	A++ / A+	A++ / A+	A+ / A+	A / A
Электропитание внутреннего блока		Ø/В/Гц	220-240 / 1 / 50	220-240 / 1 / 50	220-240 / 1 / 50	220-240 / 1 / 50
Потребляемая мощность внутреннего блока	Мин / Ном / Макс	Вт	40 / 190 / 210	40 / 190 / 210	40 / 190 / 210	40 / 190 / 210
Габаритные размеры		Ш x В x Г (мм)	840 x 288 x 840	840 x 288 x 840	840 x 288 x 840	840 x 288 x 840
Вес нетто		кг	24,6	24,6	24,6	24,6
Вентилятор расход воздуха (Выс/Сред/Низ)		$м^3$/мин	30.0 / 25.0 / 20.0	33.0 / 28.0 / 22.0	33.0 / 28.0 / 22.0	33.0 / 28.0 / 22.0
Уровень звукового давление В / С / Н		дБ (А)	46 / 43 / 40	47 / 44 / 41	47 / 44 / 41	47 / 44 / 41
Уровень звуковой мощности (Максимум)	Охлаждение	дБ (А)	62	64	64	66
Дегидратация		л/ч	2,7	4,2	5,2	6,2
Диаметры трубопроводов	Жидкостный	мм (дюйм)	Ø 9.52 (3/8)	Ø 9.52 (3/8)	Ø 9.52 (3/8)	Ø 9.52 (3/8)
	Газовый	мм (дюйм)	Ø 15.88 (5/8)	Ø 15.88 (5/8)	Ø 15.88 (5/8)	Ø 15.88 (5/8)
	Дренаж (нар./внутр. ø)	мм	Ø 32.0 / 25.0	Ø 32.0 / 25.0	Ø 32.0 / 25.0	Ø 32.0 / 25.0
Передняя панель (приобретается дополнительно)	Модель		**PT-MCHW0**	**PT-MCHW0**	**PT-MCHW0**	**PT-MCHW0**
	Размер (Ш x В x Г)	мм	950 × 25 × 950	950 × 25 × 950	950 × 25 × 950	950 × 25 × 950
	Масса	кг	6,3	6,3	6,3	6,3

Наружный блок			UU36WR	UU42WR	UU48WR	UU60WR
Подача питания к системе			наружный блок	наружный блок	наружный блок	наружный блок
Электропитание наружнего блока		Ø/В/Гц	1 / 220-240 / 50	1 / 220-240 / 50	1 / 220-240 / 50	1 / 220-240 / 50
Электропитание наружнего блока	Кол-во жил x $мм^2$ (экран.)		3 x 6.0	3 x 6.0	3 x 6.0	3 x 6.0
Кабель питания (с заземлением)	Кол-во жил x $мм^2$ (экран.)		4 x 0.75	4 x 0.75	4 x 0.75	4 x 0.75
Потребляемая мощность всей системы	Охлаждение	кВт	2,47	3,5	4,35	5,38
	Нагрев	кВт	2,8	3,75	4,82	5,6
Рабочий ток	Охлаждение	А	10	15,2	18,9	23,4
	Нагрев	А	12,2	16,3	21	24,3
Автоматический выключатель (УЗО)		А	40	40	40	40
Габаритные размеры		Ш x В x Г (мм)	950 x 1,170 × 330	950 × 1,380 × 330	950 × 1,380 × 330	950 × 1,380 × 330
Вес нетто		кг	87,5	87,5	87,5	87,5
Компрессор	Тип		Спиральный	Спиральный	Спиральный	Спиральный
Хладагент	Тип хладагента		R32	R32	R32	R32
	Заводская заправка	г	3 000	3 000	3 000	3 000
	Регулирование расхода хладагента		ЭРВ	ЭРВ	ЭРВ	ЭРВ
Дозаправка хладагентом при длине трубопроводов более 7.5 м		г/м	40	40	40	40
Расход воздуха		$м^3$/мин	110	110	110	110
Уровень звукового давления (Номинал)	Охлаждение	дБ (А)	52	52	52	52
	Нагрев	дБ (А)	54	54	54	54
Уровень звуковой мощности (Максимум)	Охлаждение	дБ (А)	66	67	68	68
Диаметры трубопроводов	Жидкостный	мм (дюйм)	Ø 9.52 (3/8)	Ø 9.52 (3/8)	Ø 9.52 (3/8)	Ø 9.52 (3/8)
	Газовый	мм (дюйм)	Ø 15.88 (5/8)	Ø 15.88 (5/8)	Ø 15.88 (5/8)	Ø 15.88 (5/8)
Длина трубопроводов		м	5~85	5~85	5~85	5~85
Максаксимальный перепад (наружный блок ~ внутренний блок)		м	30	30	30	30
Диапазон рабочих температур (температура наружнего воздуха)	Охлаждение (Мин~Макс)	°C CT	-15 ~ 48	-15 ~ 48	-15 ~ 48	-15 ~ 48
	Нагрев (Мин~Макс)	°C BT	-25 ~ 18	-25 ~ 18	-25 ~ 18	-25 ~ 18

Серия Ultra Inverter R32

4-х поточный кассетный тип
UT36R | UT42R | UT48R | UT60R

R32

НОВИНКА

- Индивидуальное управление каждой створкой жалюзи
- Размер каждой створки жалюзи 80 мм, что обеспечивает равномерное воздухораспределение
- Максимальная высота монтажа - 4,2 м
- Упрощенный монтаж за счет использования съемных угловых панелей
- ИК-приемник на корпусе внутреннего блока
- Встроенный дренажный насос 700 мм
- Сделан в Южной Корее

UU37WR / UU43WR
UU49WR / UU61WR

Сделано в Корее

EUROVENT CERTIFIED PERFORMANCE

PREMTB001

Входит в комплект поставки

PQWRHQ0FDB

Приобретается отдельно

3Phase

Внутренний блок			UT36R	UT42R	UT48R	UT60R
Производительность	Охлаждение	кВт	4.5 ~ **10.0** ~ 13.0	5.0 ~ **12.0** ~ 14.5	5.5 ~ **13.5** ~ 16.0	5.9 ~ **15.0** ~ 16.3
	Нагрев	кВт	5.0 ~ **10.8** ~ 13.7	5.5 ~ **13.5** ~ 16.5	6.1 ~ **15.5** ~ 18.0	6.8 ~ **16.9** ~ 18.7
Коэффициент энергоэффективности	Охлаждение	кВт	3,85	3,43	3,08	2,71
	Нагрев	кВт	3,86	3,6	3,22	3,02
Коэффициент сезонной энергоэффективности	Охлаждение	кВт	6,5	6,1	5,87	5,57
	Нагрев	кВт	4,3	4,1	4,04	3,92
Класс сезонной энергоэффективности	Охлаждение/нагрев	SEER / SCOP	A++ / A+	A++ / A+	A+ / A+	A / A
Электропитание внутреннего блока		Ø/В/Гц	220-240 / 1 / 50	220-240 / 1 / 50	220-240 / 1 / 50	220-240 / 1 / 50
Потребляемая мощность внутреннего блока	Мин / Ном / Макс	Вт	40 / 190 / 210	40 / 190 / 210	40 / 190 / 210	40 / 190 / 210
Габаритные размеры		Ш x В x Г (мм)	840 x 288 x 840	840 x 288 x 840	840 x 288 x 840	840 x 288 x 840
Вес нетто		кг	24,6	24,6	24,6	24,6
Вентилятор расход воздуха (Выс/Сред/Низ)		$м^3$/мин	30.0 / 25.0 / 20.0	33.0 / 28.0 / 22.0	33.0 / 28.0 / 22.0	33.0 / 28.0 / 22.0
Уровень звукового давление В / С / Н		дБ (А)	46 / 43 / 40	47 / 44 / 41	47 / 44 / 41	47 / 44 / 41
Уровень звуковой мощности (Максимум)	Охлаждение	дБ (А)	62	64	64	66
Дегидратация		л/ч	2,7	4,2	5,2	6,2
Диаметры трубопроводов	Жидкостный	мм (дюйм)	Ø 9.52 (3/8)	Ø 9.52 (3/8)	Ø 9.52 (3/8)	Ø 9.52 (3/8)
	Газовый	мм (дюйм)	Ø 15.88 (5/8)	Ø 15.88 (5/8)	Ø 15.88 (5/8)	Ø 15.88 (5/8)
	Дренаж (нар./внутр. ø)	мм	Ø 32.0 / 25.0	Ø 32.0 / 25.0	Ø 32.0 / 25.0	Ø 32.0 / 25.0
Передняя панель (приобретается дополнительно)	Модель		**PT-MCHW0**	**PT-MCHW0**	**PT-MCHW0**	**PT-MCHW0**
	Размер (Ш x В x Г)	мм	950 × 25 × 950	950 × 25 × 950	950 × 25 × 950	950 × 25 × 950
	Масса	кг	6,3	6,3	6,3	6,3

Наружный блок			UU37WR	UU43WR	UU49WR	UU61WR
Подача питания к системе			наружный блок	наружный блок	наружный блок	наружный блок
Электропитание наружнего блока		Ø/В/Гц	3 / 380-415 / 50	3 / 380-415 / 50	3 / 380-415 / 50	3 / 380-415 / 50
Электропитание наружнего блока	Кол-во жил x $мм^2$ (экран.)		5 x 2.5	5 x 2.5	5 x 2.5	5 x 2.5
Кабель питания (с заземлением)	Кол-во жил x $мм^2$ (экран.)		4 x 0.75	4 x 0.75	4 x 0.75	4 x 0.75
Потребляемая мощность всей системы	Охлаждение	кВт	2,47	3,5	4,35	5,38
	Нагрев	кВт	2,8	3,75	4,82	5,6
Рабочий ток	Охлаждение	А	3,6	5,1	5,8	7,8
	Нагрев	А	4	5,4	6,4	8,1
Автоматический выключатель (УЗО)		А	20	20	20	20
Габаритные размеры		Ш x В x Г (мм)	950 x 1,170 × 330	950 × 1,380 × 330	950 × 1,380 × 330	950 × 1,380 × 330
Вес нетто		кг	87,5	87,5	87,5	87,5
Компрессор	Тип		Спиральный	Спиральный	Спиральный	Спиральный
Хладагент	Тип хладагента		R32	R32	R32	R32
	Заводская заправка	г	3 000	3 000	3 000	3 000
	Регулирование расхода хладагента		ЭРВ	ЭРВ	ЭРВ	ЭРВ
Дозаправка хладагентом при длине трубопроводов более 7.5 м		г/м	40	40	40	40
Расход воздуха		$м^3$/мин	110	110	110	110
Уровень звукового давления (Номинал)	Охлаждение	дБ (А)	52	52	52	52
	Нагрев	дБ (А)	54	54	54	54
Уровень звуковой мощности (Максимум)	Охлаждение	дБ (А)	66	67	68	68
Диаметры трубопроводов	Жидкостный	мм (дюйм)	Ø 9.52 (3/8)	Ø 9.52 (3/8)	Ø 9.52 (3/8)	Ø 9.52 (3/8)
	Газовый	мм (дюйм)	Ø 15.88 (5/8)	Ø 15.88 (5/8)	Ø 15.88 (5/8)	Ø 15.88 (5/8)
Длина трубопроводов		м	5~85	5~85	5~85	5~85
Максаксимальный перепад (наружный блок ~ внутренний блок)		м	30	30	30	30
Диапазон рабочих температур (температура наружнего воздуха)	Охлаждение (Мин~Макс)	°C СТ	-15 ~ 48	-15 ~ 48	-15 ~ 48	-15 ~ 48
	Нагрев (Мин~Макс)	°C ВТ	-25 ~ 18	-25 ~ 18	-25 ~ 18	-25 ~ 18

АКСЕССУАРЫ ДЛЯ БЛОКОВ КАССЕТНОГО ТИПА

Беспроводной пульт управления

PQWRHQ0FDB

- Команды: вкл/выкл, частота вращения вент-ра, тем-ра воздуха
- Индикатор режима работы
- ИК-приемник встроенный
- Температурный датчик встроенный
- Режим работы изм еняется с центрального контроллера
- Подсветка экрана

Упрощенный центральный контроллер AC EZ

PQCSZ250S0

- Команды: вкл/выкл, частота вращения вент-ра, режим работы, тем-ра воздуха
- Максимальное управление до 32 внутренних блоков
- Индикатор режима работы
- График работы до 8 событий
- Блокировка индивидуальных пультов управления
- Электропитание DC 12В

Упрощенный центральный контроллер AC EZ Touch

PACS4B000

- Команды: вкл/выкл, частота вращения вентилятора, режим работы, температура воздуха
- Максимальное управление до 64 внутренних блоков
- Удаленный доступ через сеть Интернет (требуется присвоение публичного IP-адреса)
- Индикатор режима работы
- График работы до 8 событий
- Блокировка индивидуальных пультов управления
- Электропитание DC 12В.

Автоматическое перемещение передней панели

PTEGM0

Данная опция позволяет автоматически опускать и поднимать переднюю панель и упрощает процесс очистки воздушного фильтра.

- Максимальная высота опускания панели 4,2м
- Автоматическое выравнивание панели при опускании
- Используется с всеми моделями внутренних блоков кассетного типа, с которыми применяется декоративная панель PT-UMC1
- В комплект поставки входит решетка, подъемный механизм, беспроводной ПДУ и комплект для монтажа, включая инструкцию

4 точки крепления	Автоматическое управление по горизонтали	Память выбранного положения по высоте	Датчик препятствия

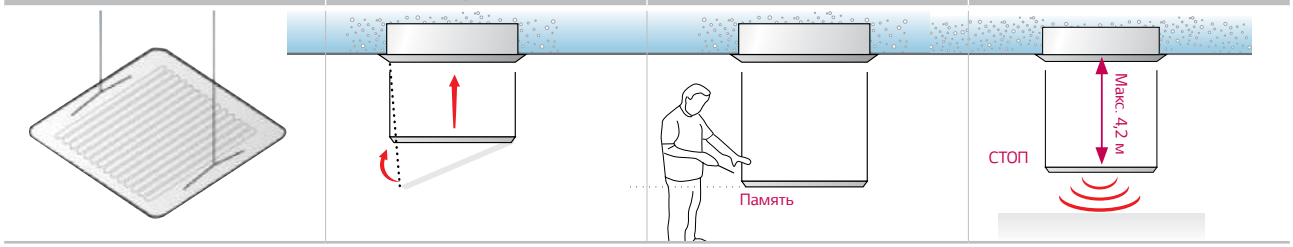

Декоративный корпус для внутреннего блока

PTDCM / PTDCQ

- Позволяют сохранить изящный интерьер помещения
- Закрывают боковые стороны внутреннего блока
- Возможность использования внутреннего блока кассетного типа при отсутствии подвесных потолоков

Модель	Передняя панель
PTDCM	PT-UMC1
PTDCQ	PT-UQC

Модули внешних сигналов

PDRYCB000 / PDRYCB400

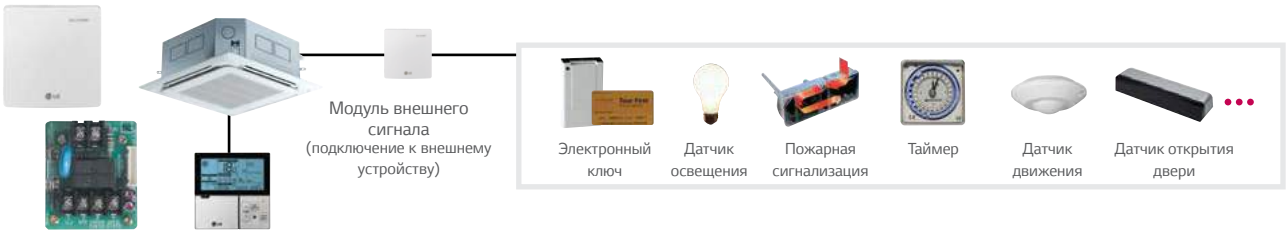

Модель	PDRYCB000	PDRYCB400
Кол-во внешних сигналов	1 сигнал	2 сигнала
Электропитание	AC 220В от внешнего источника питания	DC 5В / 12В от платы управления внутреннего блока
Сигнал без напряжения / под напряжением	–	✓
Управление вкл. / выкл.	✓	✓
Блокировка и разблокировка	–	✓
Управление частотой вращение вентилятора	–	✓
Отключение режима нагрев	–	✓
Энергосберегающий режим	–	✓
Установка температуры	–	✓
Отображение неисправностей	✓	✓
Мониторинг работы	✓	✓

Плата PI485

PMNFP14A1

PI 485 преобразователь протокола системы кондиционирования LG в протокол RS485 центрального контроллера.

КАНАЛЬНЫЙ ТИП

Серия Smart Inverter

Средненапорный канальный тип
UM18WC | UM24WC | UM30WC

- Поддержание расхода воздуха и уровня шума на уровне расчетного значения независимо от напора вентилятора
- Возможность независимого кондиционирования до 4-х помещений с помощью зонального контроллера (ABZCA - поставляется опционально)
- Возможность кондиционирования до 9-ти зон (9 воздуховодов) с одинаковыми температурными параметрами
- ИК-приемник встроен в пульт
- Дренажный насос 700 мм (ABDPG - поставляется опционально)

PQRCHCA0QW

Входит в комплект поставки

PQWRHQ0FDB

Приобретается отдельно

UU18WC

UU24WC
UU30WC

Внутренний блок			Ед.изм.	UM18WC .N11R0	UM24WC .N11R0	UM30WC .N11R0
Производительность	Охлаждение	Мин ~ Ном ~ Макс	кВт	1.8 ~ **5.2** ~ 5.5	2.8 ~ **7.0** ~ 8.1	3.0 ~ **8.0** ~ 8.4
	Нагрев	Мин ~ Ном ~ Макс	кВт	1.9 ~ **5.3** ~ 5.8	3.0 ~ **7.6** ~ 8.6	3.2 ~ **8.4** ~ 8.8
Электропитание внутреннего блока			В/Ø/Гц	220-240 / 1 / 50	220-240 / 1 / 50	220-240 / 1 / 50
Потребляемая мощность внутреннего блока		Мин / Ном / Макс	Вт	80	90	150
Рабочий ток			А	0,53	0,6	0,8
Габаритные размеры		Ш x В x Г	мм	900 × 270 × 700	900 × 270 × 700	900 × 270 × 700
Масса нетто			кг	23,8	24,2	25,3
Вентилятор	Расход воздуха	Выс / Сред / Низ	м³/мин	16.5 / 14.5 / 13.0	16.5 / 14.5 / 13.0	22.0 / 20.0 / 18.0
	Потребляемая мощность		Вт x кол-во	136.5 x 1	136.5 x 1	136.5 x 1
Напор вентилятора	Заводские настройки		Па	60 (20 - 150)	60 (20 - 150)	60 (25 - 150)
Дегидратация			л/ч	1,3	2,6	2,6
Уровень звукового давления	Охлаждение	Выс / Сред / Низ	дБ(А)	36 / 34 / 32	37 / 36 / 34	39 / 37 / 36
	Нагрев	Выс / Сред / Низ	дБ(А)	36 / 34 / 32	37 / 36 / 34	39 / 37 / 36
Диаметры трубопроводов	Жидкость		мм (дюйм)	Ø 6.35(1/4)	Ø 9.52 (3/8)	Ø 9.52 (3/8)
	Газ		мм (дюйм)	Ø 12.7(1/2)	Ø 15.88 (5/8)	Ø 15.88 (5/8)
	Дренаж	Н.Д. / В.Д.	мм	Ø 32 / 25	Ø 32 / 25	Ø 32 / 25
Межблочный кабель (с заземлением)			Кол-во жил x мм²	4 x 0.75	4 x 0.75	4 x 0.75

Наружный блок			Ед.изм.	UU18WC .UL1R0	UU24WC .U21R0	UU30WC .U21R0
Электропитание наружнего блока			В / Ø / Гц	220-240 / 1 / 50	220-240 / 1 / 50	220-240 / 1 / 50
Подача питание к системе				Наружный блок	Наружный блок	Наружный блок
Рабочий ток	Охлаждение	Ном	А	8	10	10,5
	Нагрев	Ном	А	7,1	11	11,5
Потребляемая мощность наружнего блока	Охлаждение	Ном	кВт	1,7	2,325	2,65
	Нагрев	Ном	кВт	1,65	2,525	2,79
Коэффициент энергоэффективности	Охлажд/Нагрев		EER / COP	3.06 / 3.21	3.01 / 3.01	3.01 / 3.01
Кабель электропитания (с заземлением)			Кол-во жил x мм²	3 x 2.5	3 x 2.5	3 x 2.5
Габаритные размеры		Ш x В x Г	мм	770 × 545 × 288	870 × 650 × 330	870 × 650 × 330
Масса нетто		Корпус	кг	35.5	44.8	44.8
Компрессор	Модель		Модель x Кол-во.	GJT156MAD x 1	GKT208MAB x 1	GKT208MAB x 1
	Потребляемая мощность		Вт x Кол-во	1,500 x 1	1,500 x 1	1,500 x 1
Хладагент	Тип		-	R410A	R410A	R410A
	Заводская заправка		г	1300	1500	1500
Дозаправка хладагентом при длине трубопроводов >7.5 м			г/м	20	30	30
Масло	Тип		-	RB68A	FVC68D	FVC68D
	Заводская заправка		см³ x кол-во	400 x 1	670 x 1	670 x 1
Вентилятор	Расход воздуха		м³/мин x кол-во	28 x 1	50 x 1	50 x 1
	Потребляемая мощность		Вт x Кол-во	43 x 1	85 x 1	85 x 1
Уровень звукового давления	Охлаждение	Ном	дБ(А)	53	55	55
	Нагрев	Ном	дБ(А)	54	56	56
Диаметры трубопроводов	Жидкость	Наружный	мм (дюйм)	Ø 6.35 (1/4)	Ø 9.52 (3/8)	Ø 9.52 (3/8)
	Газ	Наружный	мм (дюйм)	Ø 12.7 (1/2)	Ø 15.88 (5/8)	Ø 15.88 (5/8)
Максимальная длина трубопроводов			м	25	30	30
Максимальный перепад высот (НБ ~ ВБ)			м	15	30	30
Рабочий диапазон (температура наружного воздуха)	Охлаждение	Мин ~ Макс	°C СТ	-10 ~ 54	-10 ~ 54	-10 ~ 54
	Нагрев	Мин ~ Макс	°C ВТ	-10 ~ 18	-10 ~ 18	-10 ~ 18

Серия Smart Inverter

Средненапорный канальный тип UM36WC | UM48WC | UM60WC

- Поддержание расхода воздуха и уровня шума на уровне расчетного значения независимо от напора вентилятора
- Возможность независимого кондиционирования до 4-х помещений с помощью зонального контроллера (ABZCA - поставляется опционально)
- Возможность кондиционирования до 9-ти зон (9 воздуховодов) с одинаковыми температурными параметрами
- ИК-приемник встроен в пульт
- Дренажный насос 700 мм (ABDPG - поставляется опционально)

PQRCHCA0QW

Входит в комплект поставки

PQWRHQ0FDB

Приобретается отдельно

UU36WC

UU49WC1
UU61WC1

Внутренний блок			Ед.изм.	UM36WC .N21R0	UM48WC .N31R0	UM60WC .N31R0
Производительность	Охлаждение	Мин ~ Ном ~ Макс	кВт	4.0 ~ **10.5** ~ 11.0	5.6 ~ **14.0** ~ 15.0	6.0 ~ **15.0** ~ 16.0
	Нагрев	Мин ~ Ном ~ Макс	кВт	4.3 ~ **11.2** ~ 11.7	6.1 ~ **15.3** ~ 16.5	6.8 ~ **16.9** ~ 18.2
Электропитание внутреннего блока			В / Ø / Гц	220-240 / 1 / 50	220-240 / 1 / 50	220-240 / 1 / 50
Потребляемая мощность внутреннего блока		Мин / Ном / Макс	Вт	210	180	290
Рабочий ток			А	1,3	1,1	1,65
Габаритные размеры		Ш x В x Г	мм	1,250 × 270 × 700	1,250 x 360 x 700	1,250 x 360 x 700
Масса нетто			кг	36	42,3	42,3
Вентилятор	Расход воздуха	Выс / Сред / Низ	м³/мин	32.0 / 28.0 / 24.0	40.0 / 34.0 / 28.0	50.0 / 45.0 / 40.0
	Потребляемая мощность		Вт x кол-во	350 x 1	400 x 1	400 x 1
Напор вентилятора	Заводские настройки		Па	60 (40 - 150)	60 (40 - 150)	60 (40 - 150)
Дегидратация			л/ч	2,6	3,9	3,9
Уровень звукового давления	Охлаждение	Выс / Сред / Низ	дБ(А)	38 / 36 / 35	41 / 39 / 37	44 / 42 / 41
	Нагрев	Выс / Сред / Низ	дБ(А)	38 / 36 / 35	41 / 39 / 37	44 / 42 / 41
Диаметры трубопроводов	Жидкость		мм (дюйм)	Ø 9.52 (3/8)	Ø 9.52 (3/8)	Ø 9.52 (3/8)
	Газ		мм (дюйм)	Ø 15.88 (5/8)	Ø 19.05 (3/4)	Ø 19.05 (3/4)
	Дренаж	Н.Д. / В.Д.	мм	Ø 32 / 25	Ø 32 / 25	Ø 32 / 25
Межблочный кабель (с заземлением)			Кол-во жил x мм²	4 x 0.75	4 x 0.75	4 x 0.75

Наружный блок			Ед.изм.	UU36WC .U41R0	UU49WC1 .U31R0	UU61WC1 .U31R0
Электропитание наружнего блока			В / Ø / Гц	220-240 / 1 / 50	380-415 / 3 / 50	380-415 / 3 / 50
Подача питание к системе				Наружный блок	Наружный блок	Наружный блок
Рабочий ток	Охлаждение	Ном	А	15	6,8	7,8
	Нагрев	Ном	А	14	6,7	6,7
Потребляемая мощность наружнего блока	Охлаждение	Ном	кВт	3,17	4,39	5,21
	Нагрев	Ном	кВт	3,08	4,63	4,86
Коэффициент энергоэффективности	Охлажд/Нагрев		EER / COP	3.00 / 3.41	3.21 / 3.41	3.03 / 3.50
Кабель электропитания (с заземлением)			Кол-во жил x мм²	3 x 2.5	5 x 2.5	5 x 2.5
Габаритные размеры		Ш x В x Г	мм	950 × 834 × 330	950 × 1,380 × 330	950 × 1,380 × 330
Масса нетто		Корпус	кг	58.0	90.0	90.0
Компрессор	Модель		Модель x Кол-во.	GJT240MAA x 1	GPT442MAB x 1	GPT442MAB x 1
	Потребляемая мощность		Вт x Кол-во	2,137 x 1	4,000 x 1	4,000 x 1
Хладагент	Тип		-	R410A	R410A	R410A
	Заводская заправка		г	2200	3400	3400
Дозаправка хладагентом при длине трубопроводов > 7.5 м			г/м	40	40	40
Масло	Тип		-	FVC68D	FVC68D	FVC68D
	Заводская заправка		см³ x кол-во	900 x 1	1,300 x 1	1,300 x 1
Вентилятор	Расход воздуха		м³/мин x кол-во	58 x 1	58 x 2	58 x 2
	Потребляемая мощность		Вт x Кол-во	124.2 x 1	124.2 x 2	124.2 x 2
Уровень звукового давления	Охлаждение	Ном	дБ(А)	56	55	55
	Нагрев	Ном	дБ(А)	58	57	57
Диаметры трубопроводов	Жидкость	Наружный	мм (дюйм)	Ø 9.52 (3/8)	Ø 9.52 (3/8)	Ø 9.52 (3/8)
	Газ	Наружный	мм (дюйм)	Ø 15.88 (5/8)	Ø 19.05 (3/4)	Ø 19.05 (3/4)
Максимальная длина трубопроводов			м	50	50	50
Максимальный перепад высот (НБ ~ ВБ)			м	30	30	30
Рабочий диапазон (температура наружного воздуха)	Охлаждение	Мин ~ Макс	°C СТ	-10 ~ 54	-10 ~ 54	-10 ~ 54
	Нагрев	Мин ~ Макс	°C ВТ	-10 ~ 18	-10 ~ 18	-10 ~ 18

Серия High Inverter

Высоконапорный канальный тип UB70W | UB85W

- Поддержание расхода воздуха и уровня шума на уровне расчетного значения независимо от напора вентилятора
- Возможность независимого кондиционирования до 4-х помещений с помощью зонального контроллера (ABZCA - поставляется опционально)
- Возможность кондиционирования до 9-ти зон (9 воздуховодов) с одинаковыми температурными параметрами
- ИК-приемник встроен в пульт
- Дренажный насос 700 мм (ABDPG - поставляется опционально)
- Сделан в Южной Корее

Сделано в Корее

PREMTB001

Входит в комплект поставки

PQWRHQ0FDB

Приобретается отдельно

UU70W

UU85W

Внутренний блок			UB70W N94R0	UB85W N94R0
Производительность (номинал)	Охлаждение	кВт	19,0 (7,6~20,9)	23,0 (9,2~25,3)
	Нагрев	кВт	22,4 (9,0~24,6)	27,0 (10,8~29,7)
Потребляемая мощность всей системы (номинал)	Охлаждение	кВт	6,69	8,19
	Нагрев	кВт	6,4	8,31
Рабочий ток	Охлаждение/Нагрев	А	3,0	3,0
Подача питания к системе			Наружный блок	Наружный блок
Электропитание внутреннего блока		Ø/В/Гц	1 / 220~240 / 50	1 / 220~240 / 50
Коэффициент энергоэффективности	Охлаждение EER		2,84	2,81
	Нагрев COP		3,5	3,25
Диапазон рабочих	Охлаждение	°C СТ	От -20 до 48	От -20 до 48
Температур	Нагрев	°C ВТ	От -18 до 18	От -18 до 18
Расход воздуха (Выс/Сред/Низ)		м3/мин	70,0 / 65,0 / 60,0	80,0 / 72,0 / 64,0
Уровень шума (Выс/Сред/Низ)		дБ(А)±3	43 / 41 / 40	43 / 41 / 40
Дегидратация		л/ч	1,81	5,14
Размеры (ШхВхГ)	Корпус	мм	1,563 x 458 x 791	1,563 x 458 x 791
Масса	Корпус	кг	90	90
Диаметр трубопроводов	Жидкостный	мм (дюйм)	ø 9,52 (1/4)	ø 12,7 (1/2)
	Газовый	мм (дюйм)	ø 25,4 (1/1)	ø 22,2 (7/8)
	Дренаж	мм	VP25 (вн. 32, внутр. 25)	VP25 (вн. 32, внутр. 25)
Напор вентилятора		Па	130 (60 ~ 240)	130 (60 ~ 240)

Наружный блок			UU70W U34R0	UU85W U74R0
Компрессор	Тип		Герметичный спиральный	Герметичный спиральный
Хладагент	Количество	г	5200	5500
	Тип		R410A	R410A
Уровень шума (Выс,/Низк,)		дБ(А)±3	58 / 55	60 / 59
Размеры	Ш x В x Г	мм	950 x 1,380 x 330	1,090 x 1,625 x 380
Масса нетто		кг	110	144
Трубопроводы	Жидкостный	мм (дюйм)	Ø 9,53 (3/8)	Ø 12,7 (1/2)
	Газовый	мм (дюйм)	Ø 25,4 (1/1)	ø 22,2 (7/8)
Автоматический выключатель (УЗО)		А	30	30
Кабель питания (с заземлением)		Кл-во жил x мм²	5 x 2,5	5 x 2,5
Межблочный кабель (с заземлением)		Кл-во жил x мм²	4 x 1,0	4 x 1,0
Макс, длина трубопроводов/перепад высот		м	75 / 30	75 / 30
Электропитание наружнего блока		Ø/В/Гц	3 / 380-415 / 50	3 / 380-415 / 50
Рабочий ток	Нагрев/Охлаждение	А	11,5 / 10,7	13,5 / 13,6
Расход воздуха		$м^3$/мин	110	190
Дозаправка хладагентом (при длине трубопроводов > 7,5м)		г/м	70	70

Серия Ultra Inverter R32

Средненапорный канальный тип
CM18R | CM24R | UM30R

R32

НОВИНКА

- Поддержание расхода воздуха и уровня шума на уровне расчетного значения независимо от напора вентилятора
- Возможность независимого кондиционирования до 4-х помещений с помощью зонального контроллера (ABZCA - поставляется опционально)
- Возможность кондиционирования до 9-ти зон (9 воздуховодов) с одинаковыми температурными параметрами
- ИК-приемник встроен в пульт
- Дренажный насос 700 мм (ABDPG - поставляется опционально)
- Сделан в Южной Корее

Сделано в Корее

EUROVENT CERTIFIED PERFORMANCE

PREMTB001

Входит в комплект поставки

PQWRHQ0FDB

Приобретается отдельно

UU18WR

UU24WR
UU30WR

Внутренний блок			CM18R	CM24R	UM30R
Производительность	Охлаждение	кВт	2.0 ~ **5.0** ~ 5.7	2.8 ~ **7.0** ~ 7.8	3.2 ~ **8.0** ~ 8.8
	Нагрев	кВт	2.2 ~ **5.8** ~ 6.8	3.2 ~ **8.0** ~ 8.8	3.6 ~ **9.0** ~ 9.9
Коэффицент энергоэффективности	Охлаждение	EER	3,42	3,35	3,37
	Нагрев	COP	3,74	3,40	3,44
Коэффицент сезонной энергоэффективности	Охлаждение	SEEP	6,3	6,81	6,20
	Нагрев	SCOP	4,15	4,01	4,00
Коэффициент энергоэффективности	Охлаждение/Нагрев	EER/COP	A++ / A+	A++ / A+	A++ / A+
Электропитание внутреннего блока		В / Ø / Гц	220-240 / 1 / 50	220-240 / 1 / 50	220-240 / 1 / 50
Потребляемая мощность внутреннего блока	Мин / Макс (ВСД 25 Па)	Вт	50 / 80	50 / 90	90 / 150
	Мин / Макс (ВСД 80 Па)	Вт	90 / 160	100 / 180	160 / 240
Габаритные размеры	Ш x В x Г	мм	900 x 270 x 700	900 x 270 x 700	900 x 270 x 700
Вес нетто		кг	26,5	26,5	2 6,5
Вентилятор	Расход воздуха (В / С / Н)	$м^3$/мин	16.5 / 14.5 / 13.0	18.0 / 16.5 / 14.5	22.0 / 20.0 / 18.0
Уровень звукового давление	(В / С / Н)	дБ (А)	34 / 32 / 30	35 / 34 / 32	37 / 35 / 34
Уровень звуковой мощности (Максимум)	Охлаждение	дБ (А)	59	60	62
Дегидратация		л/ч	1,45	2,5	2,8

Наружный блок			UU18WR	UU24WR	UU30WR
Подача питания к системе			наружный блок	наружный блок	наружный блок
Электропитание наружнего блока		Ø/В/Гц	220-240 / 1 / 50	220-240 / 1 / 50	220-240 / 1 / 50
Электропитание наружнего блока	Кол-во жил x $мм^2$ (экран.)		3 x 2.5	3 x 2.5	3 x 2.5
Кабель питания (с заземлением)	Кол-во жил x $мм^2$ (экран.)		4 x 0.75	4 x 0.75	4 x 0.75
Потребляемая мощность всей системы	Охлаждение	кВт	1,46	2,03	2,31
	Нагрев	кВт	1,6	2,20	2,62
Рабочий ток	Охлаждение	А	7,1	8,6	10,6
	Нагрев	А	7,5	8,8	11,8
Автоматический выключатель (УЗО)		А	20	25	25
Габаритные размеры		Ш x В x Г (мм)	870 x 650 x 330	950 x 834 x 330	950 x 834 x 330
Вес нетто		кг	44,8	56,1	58,0
Компрессор	Тип		двухроторный, ротационный	двухроторный, ротационный	двухроторный, ротационный
Хладагент	Тип хладагента		R32	R32	R32
	Заводская заправка	г	1 100	1 600	1 900
	Регулирование расхода хладагента		ЭРВ	ЭРВ	ЭРВ
Дозаправка хладагентом при длине трубопроводов более 7.5 м		г/м	20	35	35
Расход воздуха		$м^3$/мин	50	58	58
Уровень звукового давления (Номинал)	Охлаждение	дБ (А)	47	48	48
	Нагрев	дБ (А)	52	52	52
Уровень звуковой мощности (Максимум)	Охлаждение	дБ (А)	63	67	68
Диаметры трубопроводов	Жидкостный	мм (дюйм)	Ø 6.35 (1/4)	Ø 9.52 (3/8)	Ø 9.52 (3/8)
	Газовый	мм (дюйм)	Ø 12.7 (1/2)	Ø 15.88 (5/8)	Ø 15.88 (5/8)
Длина трубопроводов		м	5 ~ 30	5 ~ 50	5 ~ 50
Максаксимальный перепад (наружный блок ~ внутренний блок)		м	30	30	30
Диапазон рабочих температур (температура наружнего воздуха)	Охлаждение (Мин~Макс)	°C CT	-15 ~ 48	-15 ~ 48	-15 ~ 48
	Нагрев (Мин~Макс)	°C BT	-18 ~ 18	-18 ~ 18	-18 ~ 18

Серия Ultra Inverter R32

Средненапорный канальный тип
UM36R | UM42R | UM48R | UM60R

R32

НОВИНКА

- Поддержание расхода воздуха и уровня шума на уровне расчетного значения независимо от напора вентилятора
- Возможность независимого кондиционирования до 4-х помещений с помощью зонального контроллера (ABZCA - поставляется опционально)
- Возможность кондиционирования до 9-ти зон (9 воздуховодов) с одинаковыми температурными параметрами
- ИК-приемник встроен в пульт
- Дренажный насос 700 мм (ABDPG - поставляется опционально)
- Сделан в Южной Корее

Сделано в Корее

EUROVENT CERTIFIED PERFORMANCE

PREMTB001

Входит в комплект поставки

PQWRHQ0FDB

Приобретается отдельно

UU36WR / UU42WR
UU48WR / UU60WR

Внутренний блок			UT36R	UT42R	UT48R	UT60R
Производительность	Охлаждение	кВт	4.5 ~ **10.0** ~ 13.0	5.0 ~ **12.0** ~ 14.5	5.5 ~ **13.5** ~ 16.0	5.9 ~ **15.0** ~ 16.3
	Нагрев	кВт	5.0 ~ **10.8** ~ 13.7	5.5 ~ **13.5** ~ 16.5	6.1 ~ **15.5** ~ 18.0	6.8 ~ **16.9** ~ 18.7
Коэффицент энергоэффективности	Охлаждение	EER	3,91	3,48	3,35	3,16
	Нагрев	COP	3,79	3,70	3,52	3,50
Коэффицент сезонной энергоэффективности	Охлаждение	SEEP	5,62	5,50	5,51	5,45
	Нагрев	SCOP	4,04	4,00	3,96	3,92
Коэффициент энергоэффективности	Охлаждение/Нагрев	EER/COP	A+ / A+	A / A	A / A	A / A
Электропитание внутреннего блока		В / Ø / Гц	220-240 / 1 / 50	220-240 / 1 / 50	220-240 / 1 / 50	220-240 / 1 / 50
Потребляемая мощность внутреннего блока	Мин / Макс (ВСД 25 Па)	Вт	120 / 210	140 / 260	100 / 220	270 / 290
	Мин / Макс (ВСД 80 Па)	Вт	200 / 360	230 / 380	220 / 340	300 / 430
Вес нетто		кг	1,250 x 270 x 700	1,250 x 270 x 700	1,250 x 360 x 700	1,250 x 360 x 700
Вентилятор	Расход воздуха (В / С / Н)	$м^3$/мин	38,5	38,5	43,5	43,5
Уровень звукового давление	(В / С / Н)	дБ (А)	32.0 / 28.0 / 24.0	38.0 / 33.0 / 28.0	40.0 / 34.0 / 28.0	50.0 / 45.0 / 40.0
Уровень звуковой мощности (Максимум)	Охлаждение	дБ (А)	36 / 34 / 33	38 / 36 / 34	40 / 38 / 36	42 / 40 / 38
Дегидратация		л/ч	60	62	65	66
Диаметр трубопроводов	Жидкость	мм (дюйм)	2,6	3,6	4,5	5
	Газ	мм (дюйм)	Ø 9.52 (3/8)	Ø 9.52 (3/8)	Ø 9.52 (3/8)	Ø 9.52 (3/8)
	Дренаж (нар./внутр. Ø)	мм	Ø 15.88 (5/8)	Ø 15.88 (5/8)	Ø 15.88 (5/8)	Ø 15.88 (5/8)
Напор вентилятора	Мин ~ Макс	Па	32.0 / 25.0	32.0 / 25.0	32.0 / 25.0	32.0 / 25.0

Наружный блок			UU36WR	UU42WR	UU48WR	UU60WR
Подача питания к системе			наружный блок	наружный блок	наружный блок	наружный блок
Электропитание наружнего блока		Ø/В/Гц	3 / 380-415 / 50	3 / 380-415 / 50	3 / 380-415 / 50	3 / 380-415 / 50
Электропитание наружнего блока	Кол-во жил x $мм^2$ (экран.)		5 x 2.5	5 x 2.5	5 x 2.5	5 x 2.5
Кабель питания (с заземлением)	Кол-во жил x $мм^2$ (экран.)		4 x 0.75	4 x 0.75	4 x 0.75	4 x 0.75
Потребляемая мощность всей системы	Охлаждение	кВт	2,47	3,5	4,35	5,38
	Нагрев	кВт	2,8	3,75	4,82	5,6
Рабочий ток	Охлаждение	А	3,6	5,1	5,8	7,8
	Нагрев	А	4	5,4	6,4	8,1
Автоматический выключатель (УЗО)		А	20	20	20	20
Габаритные размеры		Ш x В x Г (мм)	950 x 1,170 x 330	950 x 1,380 x 330	950 x 1,380 x 330	950 x 1,380 x 330
Вес нетто		кг	87,5	87,5	87,5	87,5
Компрессор	Тип		Спиральный	Спиральный	Спиральный	Спиральный
Хладагент	Тип хладагента		R32	R32	R32	R32
	Заводская заправка	г	3 000	3 000	3 000	3 000
	Регулирование расхода хладагента		ЭРВ	ЭРВ	ЭРВ	ЭРВ
Дозаправка хладагентом при длине трубопроводов более 7.5 м		г/м	40	40	40	40
Расход воздуха		$м^3$/мин	110	110	110	110
Уровень звукового давления (Номинал)	Охлаждение	дБ (А)	52	52	52	52
	Нагрев	дБ (А)	54	54	54	54
Уровень звуковой мощности (Максимум)	Охлаждение	дБ (А)	66	67	68	68
Диаметры трубопроводов	Жидкостный	мм (дюйм)	Ø 9.52 (3/8)	Ø 9.52 (3/8)	Ø 9.52 (3/8)	Ø 9.52 (3/8)
	Газовый	мм (дюйм)	Ø 15.88 (5/8)	Ø 15.88 (5/8)	Ø 15.88 (5/8)	Ø 15.88 (5/8)
Длина трубопроводов		м	5~85	5~85	5~85	5~85
Максаксимальный перепад (наружный блок ~ внутренний блок)		м	30	30	30	30
Диапазон рабочих температур (температура наружнего воздуха)	Охлаждение (Мин~Макс)	°C СТ	-15 ~ 48	-15 ~ 48	-15 ~ 48	-15 ~ 48
	Нагрев (Мин~Макс)	°C ВТ	-25 ~ 18	-25 ~ 18	-25 ~ 18	-25 ~ 18

Серия Ultra Inverter R32

Средненапорный канальный тип
UM36R | UM42R | UM48R | UM60R

R32

НОВИНКА

- Поддержание расхода воздуха и уровня шума на уровне расчетного значения независимо от напора вентилятора
- Возможность независимого кондиционирования до 4-х помещений с помощью зонального контроллера (ABZCA - поставляется опционально)
- Возможность кондиционирования до 9-ти зон (9 воздуховодов) с одинаковыми температурными параметрами
- ИК-приемник встроен в пульт
- Дренажный насос 700 мм (ABDPG - поставляется опционально)
- Сделан в Южной Корее

Сделано в Корее

EUROVENT CERTIFIED PERFORMANCE

PREMTB001

Входит в комплект поставки

PQWRHQ0FDB

Приобретается отдельно

UU37WR / UU43WR
UU49WR / UU61WR

3Phase

Внутренний блок			UM37R	UM43R	UM49R	UM61R
Производительность	Охлаждение	кВт	4.5 ~ **10.0** ~ 13.0	5.0 ~ **12.0** ~ 14.5	5.5 ~ **13.5** ~ 16.0	5.9 ~ **15.0** ~ 16.3
	Нагрев	кВт	5.0 ~ **10.8** ~ 13.7	5.5 ~ **13.5** ~ 16.5	6.1 ~ **15.5** ~ 18.0	6.8 ~ **16.9** ~ 18.7
Коэффициент энергоэффективности	Охлаждение	EER	3,91	3,48	3,35	3,16
	Нагрев	COP	3,79	3,70	3,52	3,50
Коэффициент сезонной энергоэффективности	Охлаждение	SEEP	5,62	5,50	5,51	5,45
	Нагрев	SCOP	4,04	4,00	3,96	3,92
Коэффициент энергоэффективности	Охлаждение/Нагрев	EER/COP	A+ / A+	A / A	A / A	A / A
Электропитание внутреннего блока		В / Ø / Гц	220-240 / 1 / 50	220-240 / 1 / 50	220-240 / 1 / 50	220-240 / 1 / 50
Потребляемая мощность внутреннего блока	Мин / Макс (ВСД 25 Па)	Вт	120 / 210	140 / 260	100 / 220	270 / 290
	Мин / Макс (ВСД 80 Па)	Вт	200 / 360	230 / 380	220 / 340	300 / 430
Габаритные размеры	Ш x В x Г	мм	1,250 x 270 x 700	1,250 x 270 x 700	1,250 x 360 x 700	1,250 x 360 x 700
Вес нетто		кг	38,5	38,5	43,5	43,5
Вентилятор	Расход воздуха (В / С / Н)	$м^3$/мин	32.0 / 28.0 / 24.0	38.0 / 33.0 / 28.0	40.0 / 34.0 / 28.0	50.0 / 45.0 / 40.0
Уровень звукового давление	(В / С / Н)	дБ (А)	36 / 34 / 33	38 / 36 / 34	40 / 38 / 36	42 / 40 / 38
Уровень звуковой мощности (Максимум)	Охлаждение	дБ (А)	60	62	65	66
Дегидратация		л/ч	2,6	3,6	4,5	5
Диаметр трубопроводов	Жидкость	мм (дюйм)	Ø 9.52 (3/8)	Ø 9.52 (3/8)	Ø 9.52 (3/8)	Ø 9.52 (3/8)
	Газ	мм (дюйм)	Ø 15.88 (5/8)	Ø 15.88 (5/8)	Ø 15.88 (5/8)	Ø 15.88 (5/8)
	Дренаж (нар./внутр. Ø)	мм	32.0 / 25.0	32.0 / 25.0	32.0 / 25.0	32.0 / 25.0
Напор вентилятора	Мин ~ Макс	Па	40 ~ 147	50 ~ 147	50 ~ 147	50 ~ 147

Наружный блок			UU37WR	UU43WR	UU49WR	UU61WR
Подача питания к системе			наружный блок	наружный блок	наружный блок	наружный блок
Электропитание наружнего блока		Ø/В/Гц	1 / 220-240 / 50	1 / 220-240 / 50	1 / 220-240 / 50	1 / 220-240 / 50
Электропитание наружнего блока	Кол-во жил x $мм^2$ (экран.)		3 x 6.0	3 x 6.0	3 x 6.0	3 x 6.0
Кабель питания (с заземлением)	Кол-во жил x $мм^2$ (экран.)		4 x 0.75	4 x 0.75	4 x 0.75	4 x 0.75
Потребляемая мощность всей системы	Охлаждение	кВт	2,43	3,45	4,00	4,75
	Нагрев	кВт	2,85	3,65	4,4	4,8
Рабочий ток	Охлаждение	А	10	15,2	18,9	23,4
	Нагрев	А	12,2	16,3	21	24,3
Автоматический выключатель (УЗО)		А	40	40	40	40
Габаритные размеры		Ш x В x Г (мм)	950 x 1,170 x 330	950 x 1,380 x 330	950 x 1,380 x 330	950 x 1,380 x 330
Вес нетто		кг	87,5	87,5	87,5	87,5
Компрессор	Тип		Спиральный	Спиральный	Спиральный	Спиральный
Хладагент	Тип хладагента		R32	R32	R32	R32
	Заводская заправка	г	3 000	3 000	3 000	3 000
	Регулирование расхода хладагента		ЭРВ	ЭРВ	ЭРВ	ЭРВ
Дозаправка хладагентом при длине трубопроводов более 7.5 м		г/м	40	40	40	40
Расход воздуха		$м^3$/мин	110	110	110	110
Уровень звукового давления (Номинал)	Охлаждение	дБ (А)	52	52	52	52
	Нагрев	дБ (А)	54	54	54	54
Уровень звуковой мощности (Максимум)	Охлаждение	дБ (А)	66	67	68	68
Диаметры трубопроводов	Жидкостный	мм (дюйм)	Ø 9.52 (3/8)	Ø 9.52 (3/8)	Ø 9.52 (3/8)	Ø 9.52 (3/8)
	Газовый	мм (дюйм)	Ø 15.88 (5/8)	Ø 15.88 (5/8)	Ø 15.88 (5/8)	Ø 15.88 (5/8)
Длина трубопроводов		м	5~85	5~85	5~85	5~85
Максаксимальный перепад (наружный блок ~ внутренний блок)		м	30	30	30	30
Диапазон рабочих температур (температура наружнего воздуха)	Охлаждение (Мин~Макс)	°C CT	-15 ~ 48	-15 ~ 48	-15 ~ 48	-15 ~ 48
	Нагрев (Мин~Макс)	°C BT	-25 ~ 18	-25 ~ 18	-25 ~ 18	-25 ~ 18

Серия Ultra Inverter R32

Низконапорный канальный тип
CL09R | CL12R | CL18R | CL24R

R32

НОВИНКА

- Поддержание расхода воздуха и уровня шума на уровне расчетного значения независимо от напора вентилятора
- ИК-приемник встроен в пульт
- Встроенный дренажный насос 700 мм
- Сделан в Южной Корее

Сделано в Корее

EUROVENT CERTIFIED PERFORMANCE

PREMTB001

Входит в комплект поставки

PQWRHQ0FDB

Приобретается отдельно

UU09WR
UU12WR

UU18WR

UU24WR

Внутренний блок			CL09R	CL12R	CL18R	CL24R
Производительность	Охлаждение	кВт	1.0 ~ **2.5** ~ 2.8	1.4 ~ **3.5** ~ 3.9	2.0 ~ **5.0** ~ 5.7	2.8 ~ **7.0** ~ 7.8
	Нагрев	кВт	1.2 ~ **3.2** ~ 3.4	1.6 ~ **4.0** ~ 4.6	2.2 ~ **5.8** ~ 6.8	3.2 ~ **8.0** ~ 8.8
Коэффициент энергоэффективности	Охлаждение	EER	3,90	3,42	3,30	3,3
	Нагрев	COP	4,30	4,00	3,41	3,65
Коэффициент сезонной энергоэффективности	Охлаждение	SEEP	6,28	6,28	6,3	6,60
	Нагрев	SCOP	4,00	4,00	3,95	4,20
Коэффициент энергоэффективности	Охлаждение/Нагрев	EER/COP	A++ / A+	A++ / A+	A++ / A+	A++ / A+
Электропитание внутреннего блока		В / Ø / Гц	220-240 / 1 / 50	220-240 / 1 / 50	220-240 / 1 / 50	220-240 / 1 / 50
Потребляемая мощность внутреннего блока	Мин / Макс (ВСД 25 Па)	Вт	80 / 95	80 / 95	95 / 120	90 / 150
	Мин / Макс (ВСД 80 Па)	Вт	80 / 100	80 / 100	100 / 140	110 / 160
Габаритные размеры	Ш x В x Г	мм	900 x 190 x 700	900 x 190 x 700	900 x 190 x 700	1,100 x 190 x 700
Вес нетто		кг	24	24	24	27
Вентилятор	Расход воздуха (В / С / Н)	$м^3$/мин	10.0 / 8.5 / 7.0	10.0 / 8.5 / 7.0	15.0 / 12.5 / 10.0	20.0 / 16.0 / 12.0
Уровень звукового давление	(В / С / Н)	дБ (А)	31 / 28 / 27	31 / 28 / 27	36 / 34 / 31	39 / 35 / 32
Уровень звуковой мощности (Максимум)	Охлаждение	дБ (А)	55	55	54	58
Дегидратация		л/ч	0,5	1,1	1,6	2,6
Диаметр трубопроводов	Жидкость	мм (дюйм)	Ø 6.35 (1/4)	Ø 6.35 (1/4)	Ø 6.35 (1/4)	Ø 9.52 (3/8)
	Газ	мм (дюйм)	Ø 9.52 (3/8)	Ø 9.52 (3/8)	Ø 12.7 (1/2)	Ø 15.88 (5/8)
	Дренаж (нар./внутр. Ø)	мм	32 / 25	32 / 25	32.0 / 25.0	32.0 / 25.0
Напор вентилятора	Мин ~ Макс	Па	0 ~ 50	0 ~ 50	0 ~ 50	0 ~ 50

Наружный блок			UU09WR	UU12WR	UU18WR	UU24WR
Подача питания к системе			наружный блок	наружный блок	наружный блок	наружный блок
Электропитание наружнего блока		Ø/В/Гц	220-240 / 1 / 50	220-240 / 1 / 50	220-240 / 1 / 50	220-240 / 1 / 50
Электропитание наружнего блока	Кол-во жил x $мм^2$ (экран.)		3 x 2.5	3 x 2.5	3 x 2.5	3 x 2.5
Кабель питания (с заземлением)	Кол-во жил x $мм^2$ (экран.)		4 x 0.75	4 x 0.75	4 x 0.75	4 x 0.75
Потребляемая мощность всей системы	Охлаждение	кВт	0,64	0,99	1,52	2,15
	Нагрев	кВт	0,74	1	1,76	2,06
Рабочий ток	Охлаждение	А	2,7	4,3	7,1	8,6
	Нагрев	А	3,5	5	7,5	8,8
Автоматический выключатель (УЗО)		А	15	15	20	25
Габаритные размеры		Ш x В x Г (мм)	770 x 545 x 288	770 x 545 x 288	870 x 650 x 330	950 x 834 x 330
Вес нетто		кг	33,8	33,8	44,8	56,1
Компрессор	Тип		двухроторный, ротационный	двухроторный, ротационный	двухроторный, ротационный	двухроторный, ротационный
Хладагент	Тип хладагента		R32	R32	R32	R32
	Заводская заправка	г	900	900	1 100	1 600
	Регулирование расхода хладагента		ЭРВ	ЭРВ	ЭРВ	ЭРВ
Дозаправка хладагентом при длине трубопроводов более 7.5 м		г/м	20	20	20	35
Расход воздуха		$м^3$/мин	32	32	50	58
Уровень звукового давления (Номинал)	Охлаждение	дБ (А)	47	49	47	48
	Нагрев	дБ (А)	50	52	52	52
Уровень звуковой мощности (Максимум)	Охлаждение	дБ (А)	65	65	63	67
Диаметры трубопроводов	Жидкостный	мм (дюйм)	Ø 6.35 (1/4)	Ø 6.35 (1/4)	Ø 6.35 (1/4)	Ø 9.52 (3/8)
	Газовый	мм (дюйм)	Ø 9.52 (3/8)	Ø 9.52 (3/8)	Ø 12.7 (1/2)	Ø 15.88 (5/8)
Длина трубопроводов		м	5~20	5~20	5 ~ 30	5 ~ 50
Максаксимальный перепад (наружный блок ~ внутренний блок)		м	15	15	30	30
Диапазон рабочих температур (температура наружнего воздуха)	Охлаждение (Мин~Макс)	°C СТ	-15 ~ 48	-15 ~ 48	-15 ~ 48	-15 ~ 48
	Нагрев (Мин~Макс)	°C ВТ	-18 ~ 18	-18 ~ 18	-18 ~ 18	-18 ~ 18

АКСЕССУАРЫ ДЛЯ БЛОКОВ КАНАЛЬНОГО ТИПА

Беспроводной пульт управления

PQWRHQ0FDB

- Команды: вкл/выкл, частота вращения вент-ра, тем-ра воздуха
- Индикатор режима работы
- ИК-приемник встроенный
- Температурный датчик встроенный
- Режим работы изменяется с центрального контроллера
- Подсветка экрана

Упрощенный центральный контроллер AC EZ

PQCSZ250S0

- Команды: вкл/выкл, частота вращения вент-ра, режим работы, тем-ра воздуха
- Максимальное управление до 32 внутренних блоков
- Индикатор режима работы
- График работы до 8 событий
- Блокировка индивидуальных пультов управления
- Электропитание DC 12В

Упрощенный центральный контроллер AC EZ Touch

PACS4B000

- Команды: вкл/выкл, частота вращения вентилятора, режим работы, температура воздуха
- Максимальное управление до 64 внутренних блоков
- Удаленный доступ через сеть Интернет (требуется присвоение публичного IP-адреса)
- Индикатор режима работы
- График работы до 8 событий
- Блокировка индивидуальных пультов управления
- Электропитание DC 12В.

Модули внешних сигналов

Дренажный насос

ABDPG

Необходим для эффективного удаления конденсата в случае, если естественное удаление влаги затруднено или не осуществляется в полном объеме

- Напор 700 мм
- Совместим со всеми средне- и высоконапорными моделями.
  В низконапорных моделях насос установлен штатно.
- В комплект поставки входит дренажный насос (AC 220~240В, 50 Гц), комплект для монтажа, включая инструкцию

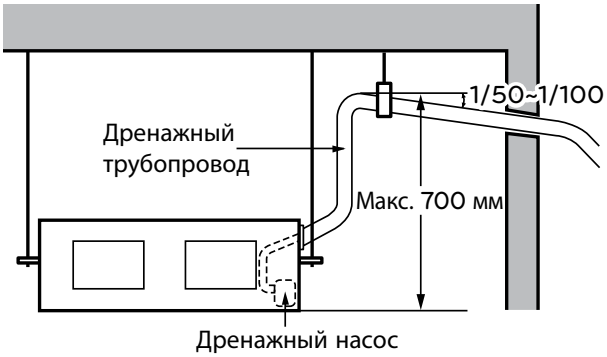

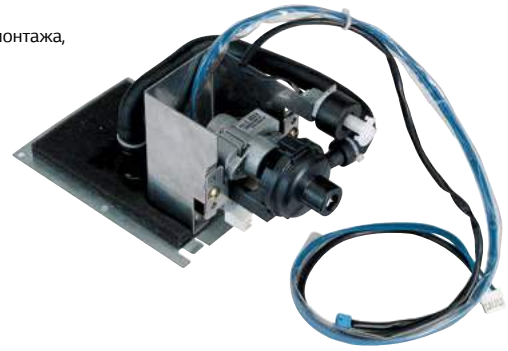

PDRYCB000 / PDRYCB400

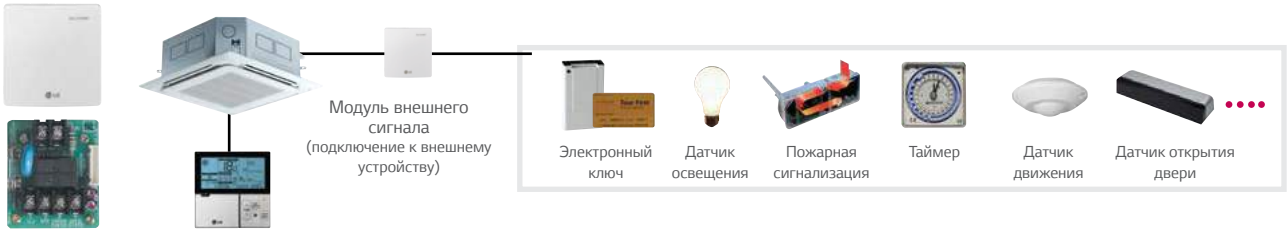

Модель	PDRYCB000	PDRYCB400
Кол-во внешних сигналов	1 сигнал	2 сигнала
Электропитание	AC 220В от внешнего источника питания	DC 5В / 12В от платы управления внутреннего блока
Сигнал без напряжения / под напряжением	–	✓
Управление вкл. / выкл.	✓	✓
Блокировка и разблокировка	–	✓
Управление частотой вращение вентилятора	–	✓
Отключение режима нагрев	–	✓
Энергосберегающий режим	–	✓
Установка температуры	–	✓
Отображение неисправностей	✓	✓
Мониторинг работы	✓	✓

Плата PI485

PMNFP14A1

PI 485 преобразователь протокола системы кондиционирования LG в протокол RS485 центрального контроллера.

Независимое зональное управление

ABZCA

Предназначен для индивидуального управления воздухораспределением при использовании сети воздуховодов, подключенных к блоку канального типа

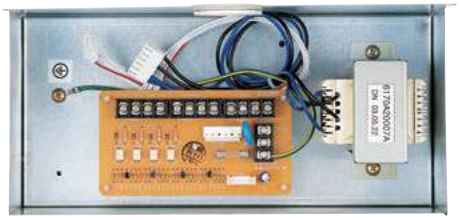

- Независимое управление зонами (группами помещений).
- Максимум 4 зоны
- Индивидуальное управление температурой в каждой из зон
- Автоматический контроль работы заслонок
- Автоматический контроль скорости вращения вентилятора

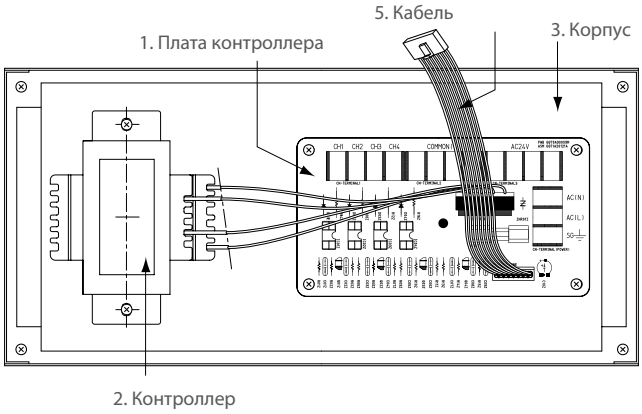

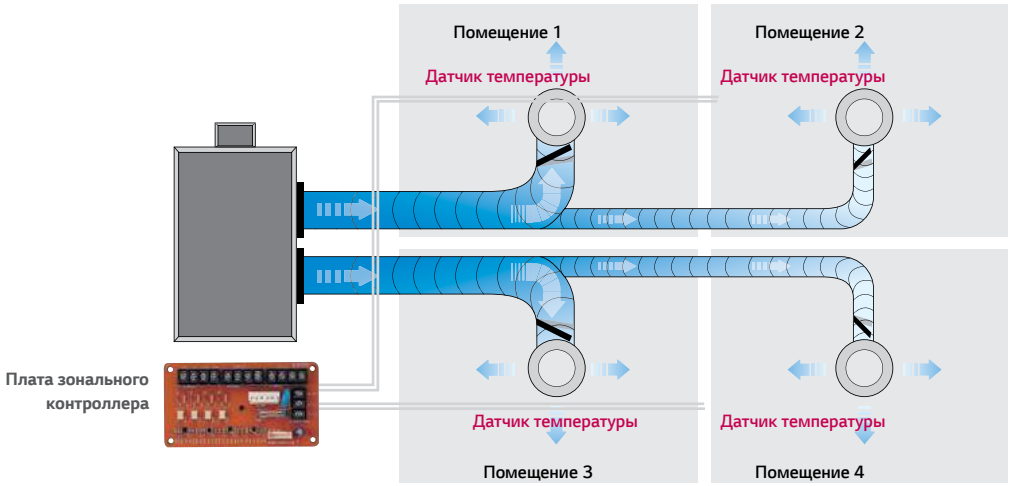

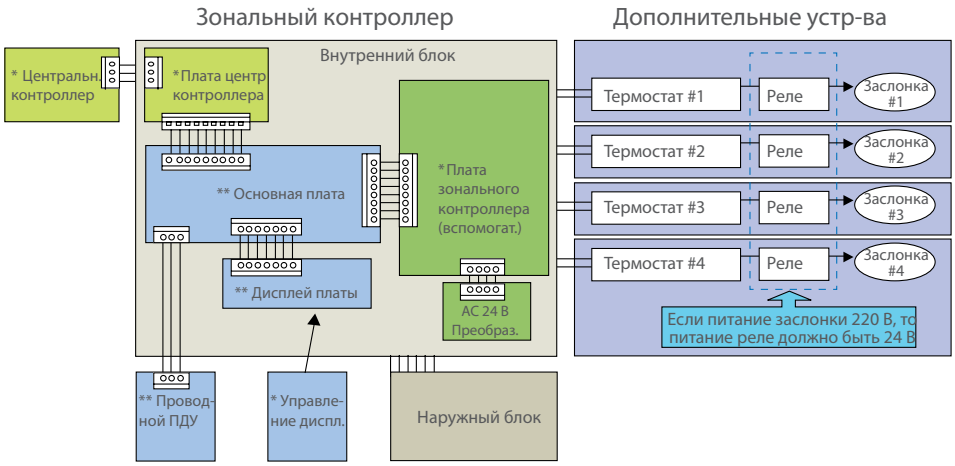

ПОТОЛОЧНЫЙ ТИП

Серия Ultra Inverter R32

Потолочный тип
UV18R | UV24R | UV30R

R32

НОВИНКА

- Распределение воздуха по горизонтали и вертикали
- Работа по двум температурным датчикам (при подключении проводного пульта)
- Отличительный дизайн
- Разработан в Южной Корее

DESIGN AWARD

EUROVENT CERTIFIED PERFORMANCE

PREMTB001

Приобретается отдельно

PQWRHQ0FDB

Входит в комплект поставки

UU18WR

UU24WR
UU30WR

Внутренний блок			UV18R	UV24R	UV30R
Производительность	Охлаждение	кВт	2.0 ~ **5.0** ~ 5.7	2.8 ~ **7.0** ~ 7.8	3.2 ~ **8.0** ~ 8.8
	Нагрев	кВт	2.2 ~ **5.8** ~ 6.8	3.2 ~ **8.0** ~ 8.8	3.6 ~ **9.0** ~ 9.9
Коэффицент энергоэффективности	Охлаждение	EER	3,62	3,45	3,3
	Нагрев	COP	3,42	3,40	3,25
Коэффицент сезонной энергоэффективности	Охлаждение	SEEP	6,5	7,10	6,60
	Нагрев	SCOP	4,3	4,30	4,10
Коэффициент энергоэффективности	Охлаждение/Нагрев	EER/COP	A++ / A+	A++ / A+	A++ / A+
Электропитание внутреннего блока		В / Ø / Гц	220-240 / 1 / 50	220-240 / 1 / 50	220-240 / 1 / 50
Потребляемая мощность внутреннего блока		Вт	20 / 25	40 / 60	40 / 60
Габаритные размеры	Ш x В x Г	мм	1,200 x 235 x 690	1,200 x 235 x 690	1,200 x 235 x 690
Вес нетто		кг	27,3	28	28
Вентилятор	Расход воздуха (В / С / Н)	$м^3$/мин	13.0 / 12.0 / 11.0	16.0 / 15.0 / 14.0	22.0 / 20.0 / 18.0
Уровень звукового давление	(В / С / Н)	дБ (А)	42 / 40 / 39	44 / 43 / 41	44 / 43 / 41
Уровень звуковой мощности (Максимум)	Охлаждение	дБ (А)	55	61	61
Дегидратация		л/ч	1,9	3	3
Диаметр трубопроводов	Жидкость	мм (дюйм)	Ø 6.35 (1/4)	Ø 9.52 (3/8)	Ø 9.52 (3/8)
	Газ	мм (дюйм)	Ø 12.7 (1/2)	Ø 15.88 (5/8)	Ø 15.88 (5/8)
	Дренаж (нар./внутр. Ø)	мм	32.0 / 25.0	32.0 / 25.0	32.0 / 25.0

Наружный блок			UU18WR	UU24WR	UU30WR
Подача питания к системе			наружный блок	наружный блок	наружный блок
Электропитание наружнего блока		Ø/В/Гц	220-240 / 1 / 50	220-240 / 1 / 50	220-240 / 1 / 50
Электропитание наружнего блока	Кол-во жил x $мм^2$ (экран.)		3 x 2.5	3 x 2.5	3 x 2.5
Кабель питания (с заземлением)	Кол-во жил x $мм^2$ (экран.)		4 x 0.75	4 x 0.75	4 x 0.75
Потребляемая мощность всей системы	Охлаждение	кВт	1,56	1,94	2,39
	Нагрев	кВт	1,66	2,00	2,65
Рабочий ток	Охлаждение	А	7,1	8,6	10,6
	Нагрев	А	7,5	8,8	11,8
Автоматический выключатель (УЗО)		А	20	25	25
Габаритные размеры		Ш x В x Г (мм)	870 x 650 x 330	950 x 834 x 330	950 × 834 × 330
Вес нетто		кг	44,8	56,1	58,0
Компрессор	Тип		двухроторный, ротационный	двухроторный, ротационный	двухроторный, ротационный
Хладагент	Тип хладагента		R32	R32	R32
	Заводская заправка	г	1 100	1 600	1 900
	Регулирование расхода хладагента		ЭРВ	ЭРВ	ЭРВ
Дозаправка хладагентом при длине трубопроводов более 7.5 м		г/м	20	35	35
Расход воздуха		$м^3$/мин	50	58	58
Уровень звукового давления (Номинал)	Охлаждение	дБ (А)	47	48	48
	Нагрев	дБ (А)	52	52	52
Уровень звуковой мощности (Максимум)	Охлаждение	дБ (А)	63	67	68
Диаметры трубопроводов	Жидкостный	мм (дюйм)	Ø 6.35 (1/4)	Ø 9.52 (3/8)	Ø 9.52 (3/8)
	Газовый	мм (дюйм)	Ø 12.7 (1/2)	Ø 15.88 (5/8)	Ø 15.88 (5/8)
Длина трубопроводов		м	5 ~ 30	5 ~ 50	5 ~ 50
Максаксимальный перепад (наружный блок ~ внутренний блок)		м	30	30	30
Диапазон рабочих температур (температура наружнего воздуха)	Охлаждение (Мин~Макс)	°C СТ	-15 ~ 48	-15 ~ 48	-15 ~ 48
	Нагрев (Мин~Макс)	°C ВТ	-18 ~ 18	-18 ~ 18	-18 ~ 18

Серия Ultra Inverter R32

Потолочный тип

UV36R | UV42R | UV48R | UV60R

НОВИНКА

- Распределение воздуха по горизонтали и вертикали
- Работа по двум температурным датчикам (при подключении проводного пульта)
- Отличительный дизайн
- Разработан в Южной Корее

UU36WR / UU42WR
UU48WR / UU60WR

PREMTB001

Приобретается отдельно

PQWRHQ0FDB

Входит в комплект поставки

Внутренний блок			UV36R	UV42R	UV48R	UV60R
Производительность	Охлаждение	кВт	4.5 ~ **10.0** ~ 13.0	5.0 ~ **12.0** ~ 14.5	5.5 ~ **13.5** ~ 16.0	5.9 ~ **15.0** ~ 16.3
	Нагрев	кВт	5.0 ~ **10.8** ~ 13.7	5.5 ~ **13.5** ~ 16.5	6.1 ~ **15.5** ~ 18.0	6.8 ~ **16.9** ~ 18.7
Коэффицент энергоэффективности	Охлаждение	EER	4,13	3,28	3,23	2,94
	Нагрев	COP	3,93	3,37	3,16	3,03
Коэффицент сезонной энергоэффективности	Охлаждение	SEEP	5,62	5,50	5,51	5,45
	Нагрев	SCOP	4,04	4,00	3,96	3,92
Коэффициент энергоэффективности	Охлаждение/Нагрев	EER/COP	A+ / A+	A / A	A / A	A / A
Электропитание внутреннего блока		В / Ø / Гц	220-240 / 1 / 50	220-240 / 1 / 50	220-240 / 1 / 50	220-240 / 1 / 50
Потребляемая мощность внутреннего блока		Вт	30 / 180	30 / 180	30 / 180	30 / 180
Габаритные размеры	Ш x В x Г	мм	1,600 x 690 x 235	1,600 x 690 x 235	1,600 x 690 x 235	1,600 x 690 x 235
Вес нетто		кг	36,5	36,5	36,5	36,5
Вентилятор	Расход воздуха (В / С / Н)	$м^3$/мин	28.0 / 24.0 / 20.0	28.0 / 24.0 / 20.0	30.0 / 25.0 / 20.0	30.0 / 25.0 / 20.0
Уровень звукового давление	(В / С / Н)	дБ (А)	46 / 43 / 40	46 / 43 / 40	48 / 44 / 40	48 / 44 / 40
Уровень звуковой мощности (Максимум)	Охлаждение	дБ (А)	63	63	63	63
Дегидратация		л/ч	3,8	5,8	6,3	7,1
Диаметр трубопроводов	Жидкость	мм (дюйм)	Ø 9.52 (3/8)	Ø 9.52 (3/8)	Ø 9.52 (3/8)	Ø 9.52 (3/8)
	Газ	мм (дюйм)	Ø 15.88 (5/8)	Ø 15.88 (5/8)	Ø 15.88 (5/8)	Ø 15.88 (5/8)
	Дренаж (нар./внутр. Ø)	мм	32.0 / 25.0	32.0 / 25.0	32.0 / 25.0	32.0 / 25.0

Наружный блок			UU36WR	UU42WR	UU48WR	UU60WR
Подача питания к системе			наружный блок	наружный блок	наружный блок	наружный блок
Электропитание наружнего блока		Ø/В/Гц	1 / 220-240 / 50	1 / 220-240 / 50	1 / 220-240 / 50	1 / 220-240 / 50
Электропитание наружнего блока	Кол-во жил x $мм^2$ (экран.)		3 x 6.0	3 x 6.0	3 x 6.0	3 x 6.0
Кабель питания (с заземлением)	Кол-во жил x $мм^2$ (экран.)		4 x 0.75	4 x 0.75	4 x 0.75	4 x 0.75
Потребляемая мощность всей системы	Охлаждение	кВт	2,47	3,5	4,35	5,38
	Нагрев	кВт	2,8	3,75	4,82	5,6
Рабочий ток	Охлаждение	А	10	15,2	18,9	23,4
	Нагрев	А	12,2	16,3	21	24,3
Автоматический выключатель (УЗО)		А	40	40	40	40
Габаритные размеры		Ш x В x Г (мм)	950 x 1,170 × 330	950 × 1,380 × 330	950 × 1,380 × 330	950 × 1,380 × 330
Вес нетто		кг	87,5	87,5	87,5	87,5
Компрессор	Тип		Спиральный	Спиральный	Спиральный	Спиральный
Хладагент	Тип хладагента		R32	R32	R32	R32
	Заводская заправка	г	3 000	3 000	3 000	3 000
	Регулирование расхода хладагента		ЭРВ	ЭРВ	ЭРВ	ЭРВ
Дозаправка хладагентом при длине трубопроводов более 7.5 м		г/м	40	40	40	40
Расход воздуха		$м^3$/мин	110	110	110	110
Уровень звукового давления (Номинал)	Охлаждение	дБ (А)	52	52	52	52
	Нагрев	дБ (А)	54	54	54	54
Уровень звуковой мощности (Максимум)	Охлаждение	дБ (А)	66	67	68	68
Диаметры трубопроводов	Жидкостный	мм (дюйм)	Ø 9.52 (3/8)	Ø 9.52 (3/8)	Ø 9.52 (3/8)	Ø 9.52 (3/8)
	Газовый	мм (дюйм)	Ø 15.88 (5/8)	Ø 15.88 (5/8)	Ø 15.88 (5/8)	Ø 15.88 (5/8)
Длина трубопроводов		м	5~85	5~85	5~85	5~85
Максаксимальный перепад (наружный блок ~ внутренний блок)		м	30	30	30	30
Диапазон рабочих температур (температура наружнего воздуха)	Охлаждение (Мин~Макс)	°C СТ	-15 ~ 48	-15 ~ 48	-15 ~ 48	-15 ~ 48
	Нагрев (Мин~Макс)	°C ВТ	-25 ~ 18	-25 ~ 18	-25 ~ 18	-25 ~ 18

Серия Ultra Inverter R32

Потолочный тип
UV36R | UV42R | UV48R | UV60R

R32

НОВИНКА

- Распределение воздуха по горизонтали и вертикали
- Работа по двум температурным датчикам (при подключении проводного пульта)
- Отличительный дизайн
- Разработан в Южной Корее

UU37WR / UU43WR
UU49WR / UU61WR

PREMTB001

Приобретается отдельно

PQWRHQ0FDB

Входит в комплект поставки

Внутренний блок			UV36R	UV42R	UV48R	UV60R
Производительность	Охлаждение	кВт	4.5 ~ **10.0** ~ 13.0	5.0 ~ **12.0** ~ 14.5	5.5 ~ **13.5** ~ 16.0	5.9 ~ **15.0** ~ 16.3
	Нагрев	кВт	5.0 ~ **10.8** ~ 13.7	5.5 ~ **13.5** ~ 16.5	6.1 ~ **15.5** ~ 18.0	6.8 ~ **16.9** ~ 18.7
Коэффицент энергоэффективности	Охлаждение	EER	4,13	3,28	3,23	2,94
	Нагрев	COP	3,93	3,37	3,16	3,03
Коэффицент сезонной энергоэффективности	Охлаждение	SEEP	5,62	5,50	5,51	5,45
	Нагрев	SCOP	4,04	4,00	3,96	3,92
Коэффициент энергоэффективности	Охлаждение/Нагрев	EER/COP	A+ / A+	A / A	A / A	A / A
Электропитание внутреннего блока		В / Ø / Гц	220-240 / 1 / 50	220-240 / 1 / 50	220-240 / 1 / 50	220-240 / 1 / 50
Потребляемая мощность внутреннего блока		Вт	30 / 180	30 / 180	30 / 180	30 / 180
Габаритные размеры	Ш x В x Г	мм	1,600 x 690 x 235	1,600 x 690 x 235	1,600 x 690 x 235	1,600 x 690 x 235
Вес нетто		кг	36,5	36,5	36,5	36,5
Вентилятор	Расход воздуха (В / С / Н)	$м^3$/мин	28.0 / 24.0 / 20.0	28.0 / 24.0 / 20.0	30.0 / 25.0 / 20.0	30.0 / 25.0 / 20.0
Уровень звукового давление	(В / С / Н)	дБ (А)	46 / 43 / 40	46 / 43 / 40	48 / 44 / 40	48 / 44 / 40
Уровень звуковой мощности (Максимум)	Охлаждение	дБ (А)	63	63	63	63
Дегидратация		л/ч	3,8	5,8	6,3	7,1
Диаметр трубопроводов	Жидкость	мм (дюйм)	Ø 9.52 (3/8)	Ø 9.52 (3/8)	Ø 9.52 (3/8)	Ø 9.52 (3/8)
	Газ	мм (дюйм)	Ø 15.88 (5/8)	Ø 15.88 (5/8)	Ø 15.88 (5/8)	Ø 15.88 (5/8)
	Дренаж (нар./внутр. Ø)	мм	32.0 / 25.0	32.0 / 25.0	32.0 / 25.0	32.0 / 25.0

Наружный блок			UU37WR	UU43WR	UU49WR	UU61WR
Подача питания к системе			наружный блок	наружный блок	наружный блок	наружный блок
Электропитание наружнего блока		Ø/В/Гц	3 / 380-415 / 50	3 / 380-415 / 50	3 / 380-415 / 50	3 / 380-415 / 50
Электропитание наружнего блока	Кол-во жил x $мм^2$ (экран.)		5 x 2.5	5 x 2.5	5 x 2.5	5 x 2.5
Кабель питания (с заземлением)	Кол-во жил x $мм^2$ (экран.)		4 x 0.75	4 x 0.75	4 x 0.75	4 x 0.75
Потребляемая мощность всей системы	Охлаждение	кВт	2,43	3,45	4	4,75
	Нагрев	кВт	2,85	3,65	4,4	4,8
Рабочий ток	Охлаждение	А	3,6	5,1	5,8	7,8
	Нагрев	А	4	5,4	6,4	8,1
Автоматический выключатель (УЗО)		А	20	20	20	20
Габаритные размеры		Ш x В x Г (мм)	950 x 1,170 x 330	950 x 1,380 x 330	950 x 1,380 x 330	950 x 1,380 x 330
Вес нетто		кг	87,5	87,5	87,5	87,5
Компрессор	Тип		Спиральный	Спиральный	Спиральный	Спиральный
Хладагент	Тип хладагента		R32	R32	R32	R32
	Заводская заправка	г	3 000	3 000	3 000	3 000
	Регулирование расхода хладагента		ЭРВ	ЭРВ	ЭРВ	ЭРВ
Дозаправка хладагентом при длине трубопроводов более 7.5 м		г/м	40	40	40	40
Расход воздуха		$м^3$/мин	110	110	110	110
Уровень звукового давления (Номинал)	Охлаждение	дБ (А)	52	52	52	52
	Нагрев	дБ (А)	54	54	54	54
Уровень звуковой мощности (Максимум)	Охлаждение	дБ (А)	66	67	68	68
Диаметры трубопроводов	Жидкостный	мм (дюйм)	Ø 9.52 (3/8)	Ø 9.52 (3/8)	Ø 9.52 (3/8)	Ø 9.52 (3/8)
	Газовый	мм (дюйм)	Ø 15.88 (5/8)	Ø 15.88 (5/8)	Ø 15.88 (5/8)	Ø 15.88 (5/8)
Длина трубопроводов		м	5~85	5~85	5~85	5~85
Максаксимальный перепад (наружный блок ~ внутренний блок)		м	30	30	30	30
Диапазон рабочих температур (температура наружнего воздуха)	Охлаждение (Мин~Макс)	°C СТ	-15 ~ 48	-15 ~ 48	-15 ~ 48	-15 ~ 48
	Нагрев (Мин~Макс)	°C ВТ	-25 ~ 18	-25 ~ 18	-25 ~ 18	-25 ~ 18

АКСЕССУАРЫ ДЛЯ БЛОКОВ ПОТОЛОЧНОГО ТИПА

Проводной пульт управления

PREMTB001

- Команды: вкл/выкл, частота вращения вент-ра, режим работы, тем-ра воздуха
- Максимальное управление до 16 внутренних блоков в связке
- Индикатор режима работы
- ИК-приемник встроенный
- Температурный датчик встроенный
- Управление таймером: вкл/выкл, недельный, суточный, выходной, сон
- Подсветка экрана
- Управление статическим давлением
- Угол открытия жалюзи / автоматическое перемещение жалюзи
- Возможность подключения 2 ПДУ на 1 внутренний блок

Упрощенный центральный контроллер AC EZ

PQCSZ250S0

- Команды: вкл/выкл, частота вращения вент-ра, режим работы, тем-ра воздуха
- Максимальное управление до 32 внутренних блоков
- Индикатор режима работы
- График работы до 8 событий
- Блокировка индивидуальных пультов управления
- Электропитание DC 12В
- Требуется установка платы PI485

Упрощенный центральный контроллер AC EZ Touch

PACS4B000

- Команды: вкл/выкл, частота вращения вентилятора, режим работы, температура воздуха
- Максимальное управление до 64 внутренних блоков
- Удаленный доступ через сеть Интернет (требуется присвоение публичного IP-адреса)
- Индикатор режима работы
- График работы до 8 событий
- Блокировка индивидуальных пультов управления
- Электропитание DC 12В.

Модули внешних сигналов

PDRYCB000 / PDRYCB400

Модель	PDRYCB800	PDRYCB400
Кол-во внешних сигналов	1 сигнал	2 сигнала
Электропитание	AC 220В от внешнего источника питания	DC 5В / 12В от платы управления внутреннего блока
Сигнал без напряжения / под напряжением	–	✓
Управление вкл. / выкл.	✓	✓
Блокировка и разблокировка	–	✓
Управление частотой вращение вентилятора	–	✓
Отключение режима нагрев	–	✓
Энергосберегающий режим	–	✓
Установка температуры	–	✓
Отображение неисправностей	✓	✓
Мониторинг работы	✓	✓

Плата PI485

PMNFP14A1

PI 485 преобразователь протокола системы кондиционирования LG в протокол RS485 центрального контроллера.

КОЛОННЫЙ ТИП

Серия **Smart** Inverter

Колонный тип
UP36WC | UP48WC

- Технология Jet Cool (быстрое охлаждение)
- Антибактериальный фильтр
- Функция Auto Swing для равномерного распределения воздуха в 4-х направлениях
- Блокировка клавиатуры контроллера

PQWRHQ0FDB

Входит в комплект поставки

UU36WC
UU49WC1

Внутренний блок			Ед.изм.	UP36WC .NT1R0	UP48WC .NT1R0
Производительность	Охлаждение	Мин ~ Ном ~ Макс	кВт	3.8 ~ **10.0** ~ 10.6	5.6 ~ **14.1** ~ 15.5
	Нагрев	Мин ~ Ном ~ Макс	кВт	4.1 ~ **10.8** ~ 11.5	6.2 ~ **15.5** ~ 16.5
Электропитание внутреннего блока			В / Ø / Гц	220-240 / 1 / 50	220-240 / 1 / 50
Потребляемая мощность внутреннего блока		Мин / Ном / Макс	Вт	200	200
Рабочий ток			А	0,91	0,91
Габаритные размеры		Ш x В x Г	мм	590 × 1,840 × 440	590 × 1,840 × 440
Масса нетто			кг	47	47
Вентилятор	Расход воздуха	Выс / Сред / Низ	м³/мин	37.0 / 33.0 / 30.0 / 26.0	38.0 / 33.0 / 28.0 / 24.0
	Потребляемая мощность		Вт x кол-во	120.7 x 1	120.7 x 1
Дегидратация			л/ч	2,6	5,2
Уровень звукового давления	Охлаждение	Выс / Сред / Низ	дБ(А)	55 / 52 / 49 / 47	55 / 52 / 49 / 47
	Нагрев	Выс / Сред / Низ	дБ(А)	55 / 52 / 49 / 47	55 / 52 / 49 / 47
Диаметры трубопроводов	Жидкость		мм (дюйм)	Ø 9.52 (3/8)	Ø 9.52 (3/8)
	Газ		мм (дюйм)	Ø 15.88 (5/8)	Ø 19.05 (3/4)
	Дренаж	Н.Д. / В.Д.	мм	Ø 32 / 25	Ø 32 / 25
Межблочный кабель (с заземлением)			Кол-во жил x мм²	4C x 0.75 (18)	4C x 0.75 (18)

Наружный блок			Ед.изм.	UU36WC .U41R0	UU49WC1 .U31R0
Электропитание наружнего блока			В / Ø / Гц	220-240 / 1 / 50	380-415 / 3 / 50
Подача питание к системе				Наружный блок	Наружный блок
Рабочий ток	Охлаждение	Ном	А	15	7,1
	Нагрев	Ном	А	14	7,0
Потребляемая мощность наружнего блока	Охлаждение	Ном	кВт	3,32	4,65
	Нагрев	Ном	кВт	3,17	4,55
Коэффициент энергоэффективности	Охлажд/Нагрев		EER / COP	3.01 / 3.41	3.03 / 3.41
Кабель электропитания (с заземлением)			Кол-во жил x мм²	3 x 2.5	5 x 2.5
Габаритные размеры		Ш x В x Г	мм	950 × 834 × 330	950 × 1,380 × 330
Масса нетто		Корпус	кг	58.0	90.0
Компрессор	Модель		Модель x Кол-во.	GJT240MAA x 1	GPT442MAB x 1
	Потребляемая мощность		Вт x Кол-во	2,137 x 1	4,000 x 1
Хладагент	Тип		-	R410A	R410A
	Заводская заправка		г	2200	3400
Дозаправка хладагентом при длине трубопроводов >7.5 м			г/м	40	40
Масло	Тип		-	FVC68D	FVC68D
	Заводская заправка		см³ x кол-во	900 x 1	1,300 x 1
Вентилятор	Расход воздуха		м³/мин x кол-во	58 x 1	58 x 2
	Потребляемая мощность		Вт x Кол-во	124.2 x 1	124.2 x 2
Коэффициент энергоэффективности	Охлажд/Нагрев		EER / COP	3.00 / 3.51	3.20 / 3.41
Уровень звукового давления	Охлаждение	Ном	дБ(А)	56	55
	Нагрев	Ном	дБ(А)	58	57
Диаметры трубопроводов	Жидкость	Наружный	мм (дюйм)	Ø 9.52 (3/8)	Ø 9.52 (3/8)
	Газ	Наружный	мм (дюйм)	Ø 15.88 (5/8)	Ø 19.05 (3/4)
Максимальная длина трубопроводов			м	50	50
Максимальный перепад высот (НБ ~ ВБ)			м	30	30
Рабочий диапазон (температура наружного воздуха)	Охлаждение	Мин ~ Макс	°C СТ	-10 ~ 54	-10 ~ 54
	Нагрев	Мин ~ Макс	°C ВТ	-10 ~ 18	-10 ~ 18

Аксессуары:
PMNFP14A1 - плата PI485. Преобразователь протокола системы кондиционирования LG в протокол RS485 центрального контроллера
PDRYCB400 - модуль сухого контакта для подключения размыкающих устройств

LG Wi-Fi МОДЕМ

Управляйте кондиционерами LG с помощью смартфонов на Android или IOS

PWFMDD200

Модель	PWFMDD200
Размер (Ш x В x Г, мм)	48 x 68 x 14
Совместимость	Внутренние блоки полупромышленной серии Ultra Inverter R32[3]
Тип подключения	Внутренний блок 1:1
Частота соединения	2.4 GHz
Стандарт беспроводной связи	IEEE 802.11b/g/n
Мобильное приложение	LG SmartThinQ (Android v4.1(Jellybean) или выше, iPhone iOS 9.0 или выше)
Опционный удлинитель кабеля	PWYREW000 (длина 10 м)

1) Управление жалюзи может быть невозможно в зависимости от типа внутреннего блока
2) Для этой функции требует установка централизованного контроллера LG и PDI
3) Для проверки совместимости с внутренним блоком, пожалуйста, свяжитесь с региональным офисом LG

Примечание:
1. Функциональность может отличаться в зависимости от модели внутренниго блока
2. Пользовательский интерфейс приложения должен быть пересмотрен для улучшения его дизайна и содержания
3. Приложение оптимизировано для использования на смартфоне, поэтому оно может работать не стабильно с планшетными устройствами.

Особенности и преимущества

- Управление кондиционером в любое время и из любого места где есть Wi-Fi.
  Возможность проверить выключен ли кондиционер когда пользователь отсутствует (энергосберегающий режим), и заблаговременное включение кондиционера перед входом в помещение (повышенный комфорт).
- Доступно мобильное приложение LG для управления бытовой техникой (SmartThinQ)
- Простое управление для различных функций
  - Вкл/выкл
  - Режим работы
  - Текущая / установленная температура
  - Скорость вентилятора
  - Регулировка жалюзи [1]
  - Резервирование (Таймер сна, Влючение / Выключение)
  - Мониторинг энергопотребления [2]
  - Состояние фильтра
  - Проверка ошибок

Download on the App Store

GET IT ON Google Play

Принципиальная схема

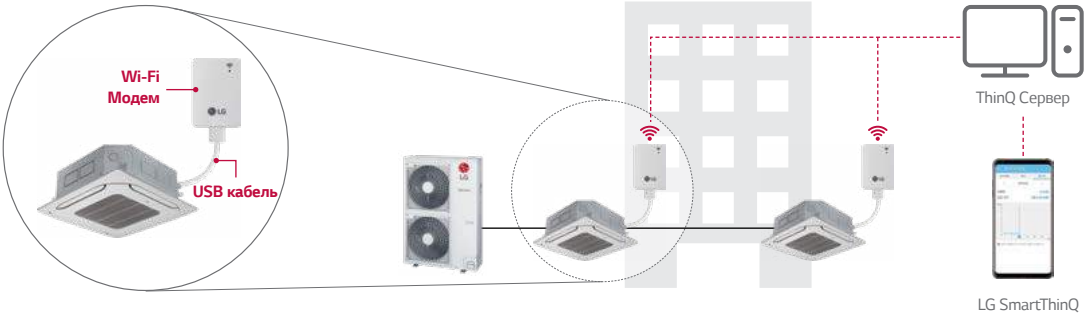

* Установите приложение "LG SmartThinQ" из Google market или Appstore.
*Должен быть доступен интернет с подключением через Wi-F

Принцип установки

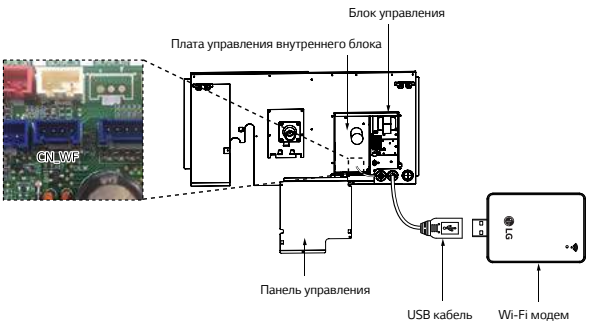

* Каждый внутренний блок имеет место для установки Wifi модема внутри устройства, при необходимости его можно установить снаружи.

Схема подключения

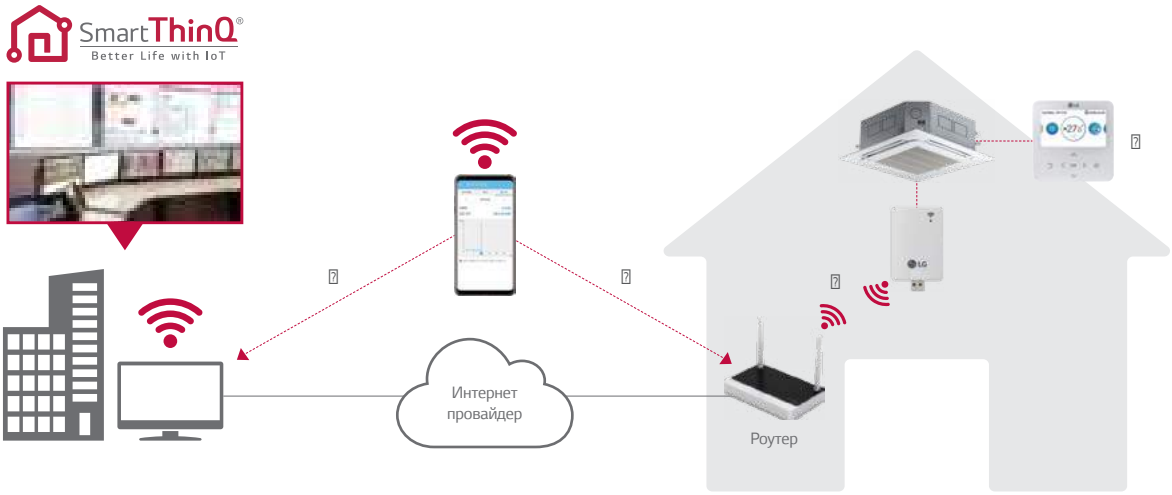

Порядок подключения

1) Создайте учетную запись LG в приложении LG Smart ThinQ и выберите роутер, который будет использоваться
2) Введите пароль выбранного роутера и установите соединение с помощью пульта дистанционного управления LG
3) Подтвердите соединение между WiFi-модемом и роутером

Smart ThinQ

Простое управление для различных функций

Вкл. / выкл., текущая температура

Режим, настройка температуры

Управление жалюзи

Особые функции

Резервирование

Энергопотребление

Умная диагностика

Контроль загрязнения фильтра

КОМПРЕССОРНО-КОНДЕНСАТОРНЫЕ БЛОКИ И ПЛАТЫ УПРАВЛЕНИЯ ИСПАРИТЕЛЕМ

Схема подключения

Полупромышленное оборудование небольшой производительности: контроль температуры в помещении и температуры обратного воздуха

- Температурный датчик
- Межблочная связь
- Линия Центрального контроллера
- Фреонопровод

T_E = Температура испарителя (жидкость / газ)
T_R = Температура обратного воздуха
T_{ROOM} = Температура в помещении

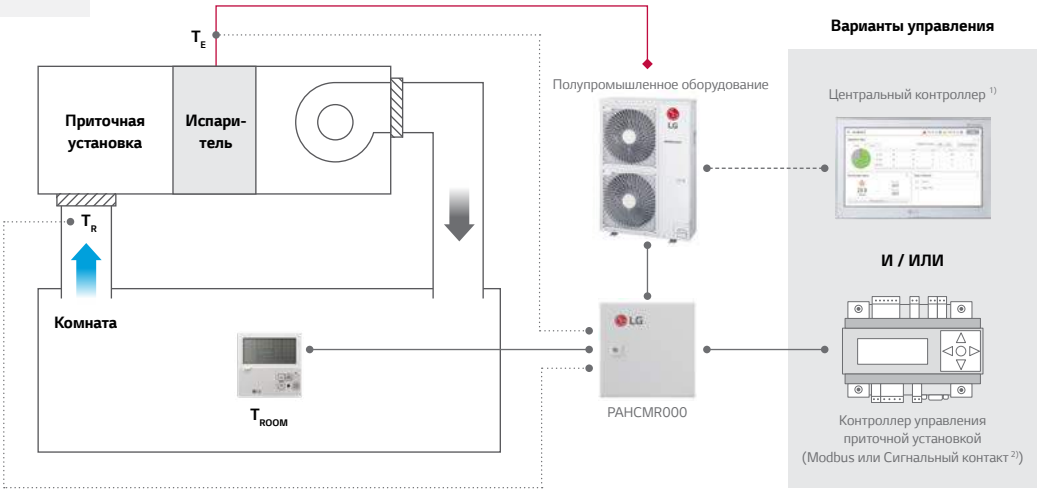

Полупромышленное оборудование небольшой производительности: контроль температуры воздуха подаваемого в помещение

- Температурный датчик
- Межблочная связь
- Линия Центрального контроллера
- Фреонопровод

T_E = Температура испарителя (жидкость / газ)
T_D = Температура подаваемого воздуха
T_{ROOM} = Температура в помещении

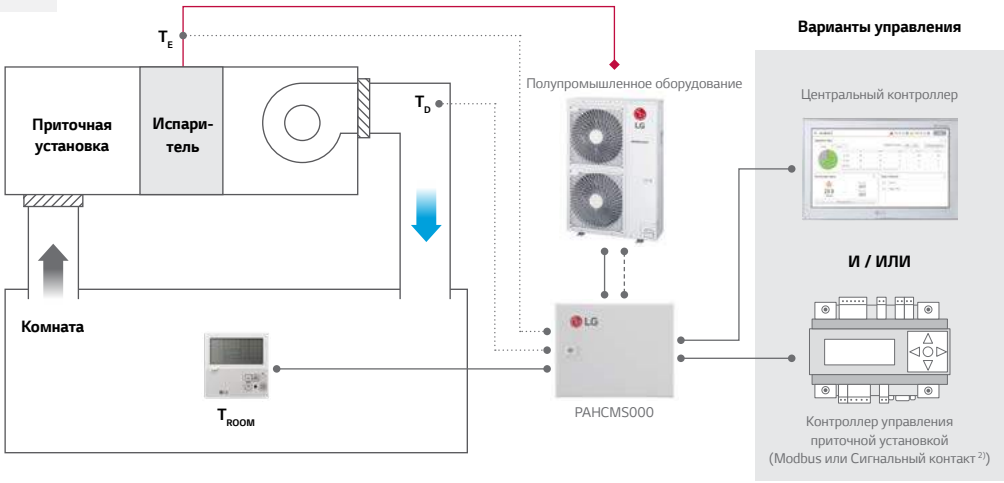

1) PI485 (PMNFP14A1) требуется для централизованного контроллера
2) В случае применения пульта управления LG \центрального контроллера\ щита управления системой вентиляции с контактным сигналом, температура нагнетаемого воздуха должна измеряться и контролироваться пульта управления LG \центрального контроллера\ щита управления системой вентиляции
Примечание: для более подробной информации, пожалуйста, обратитесь к техническому каталогу

ИСПОЛЬЗОВАНИЕ НАРУЖНЫХ БЛОКОВ В КАЧЕСТВЕ ККБ

КОМПЛЕКТЫ УПРАВЛЕНИЯ ИСПАРИТЕЛЕМ

КОМПЛЕКТЫ ПОДКЛЮЧЕНИЯ

PAHCMR000
PAHCMS000

НОВИНКА

Характеристики

Модель	Комбинации		Описание	Габаритные размеры (мм)		
	Наружные блоки	Центральный контроллер		Ш	В	Г
PAHCMR000	Полупромышленный	•	Контроль по температуре вытяжного воздуха посредством пульта управления LG\ центрального контроллера\щита управления системой вентиляции	300	300	155
PAHCMS000	Полупромышленный	•	Контроль по температуре подаваемого воздуха посредством пульта управления LG\ центрального контроллера\щита управления системой вентиляции	380	300	155

Список функций комплектов подключения

СПИСОК ФУНКЦИЙ		PAHCMR000	PAHCMS000	ПРИМЕЧАЕНИЕ
Управление	Работа комплектов	Вкл / Выкл	Вкл / Выкл	
	Режимы работы комплектов [1]	Охлаждение / Нагрев	Охлаждение / Нагрев	
	Температура вытяжного воздуха	16~30°C	-	
	Температура подаваемого воздуха [2]	-	16~30°C	Доступно только при использовании центрального контроллера LG или щита управления системой вентиляции посредством протокола Modbus
	Скорость вентилятора [3]	Низ / Сред / Выс	Низ / Сред / Выс	
	Принудительное вкл\выкл термостата	Вкл / Выкл	-	Доступно при использовании щита управления системой вентиляции через контакт вкл\выкл
	Регулирование производительности	-	•	Доступно при использовании щита управления системой вентиляции посредством протокола Modbus или контактов вкл\выкл.
Мониторинг	Работа комплектов	Вкл / Выкл	Вкл / Выкл	
	Режимы работы комплектов [1]	Охлаждение / Нагрев	Охлаждение / Нагрев	Доступно при использовании щита управления системой вентиляции посредством протокола Modbus или центрального контроллера LG
	Скорость вентилятора	Низ / Сред / Выс	Низ / Сред / Выс	
	Сигнал аварии	•	•	
	Вкл \ Выкл компрессора	Вкл / Выкл	Вкл / Выкл	Доступно при использовании щита управления системой вентиляции посредством протокола Modbus или индивидуального контроллера LG.

1) Доступный режим работы зависит от настроек комплекта управления.
2) Данный диапазон может быть другим в зависимости от типа контроллера
3) Для контроля и мониторинга скорости вентилятора, вентилятор должен быть подсоединён к цифровому выходу вентилятора комплекта
* Некоторые функции могут быть недоступны в зависимости от настроек комплекта. Детальная информация представлена в техническом каталоге.

Таблица комбинаций

ИНВЕРТОРНЫЕ НАРУЖНЫЕ БЛОКИ (1 фаза)

		UU18WC / UU18WR	UU24WC / UU24WR	UU30WC / UU30WR	UU36WC / UU36WR	UU42WR	UU48WR	UU60WR
Производи-тельность	Охлаждение кВт	4.7	7.7	8.0	10.0	12.5	13.9	14.6
	Нагрев кВт	5.5	8.0	9.0	11.0	14.0	15.4	16.9
Комплекты подключения	PAHCMR000	•	•	•	•	•	•	•
	PAHCMS000	•	•	•	-	-	-	-

ИНВЕРТОРНЫЕ НАРУЖНЫЕ БЛОКИ (3 фазы)

		UU37WR	UU43WR	UU49WR	UU61WR	UU70W	UU85W
Производи-тельность	Охлаждение кВт	10.0	12.5	13.9	14.6	19.0	23.0
	Нагрев кВт	11.0	14.0	15.4	16.9	22.4	27.0
Комплекты подключения	PAHCMR000	•	•	•	•	•	•
	PAHCMS000	-	-	-	-	•	•

ГАБАРИТНЫЕ РАЗМЕРЫ ВНУТРЕННИХ БЛОКОВ
НАСТЕННОГО ТИПА

UJ30 UJ36

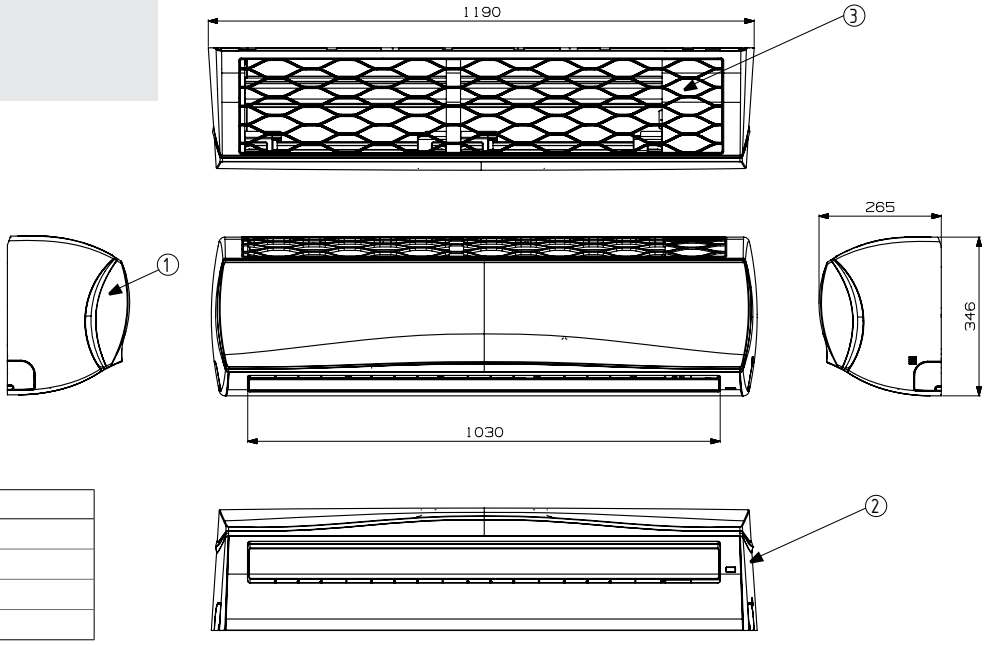

No.	Описание
1	Передняя панель
2	ИК-приемник сигнала
3	Всасывающая решетка
4	Монтажная пластина

Ед. изм.: мм

ГАБАРИТНЫЕ РАЗМЕРЫ ВНУТРЕННИХ БЛОКОВ
4-Х ПОТОЧНЫЕ БЛОКИ КАССЕТНОГО ТИПА

CT09
CT12

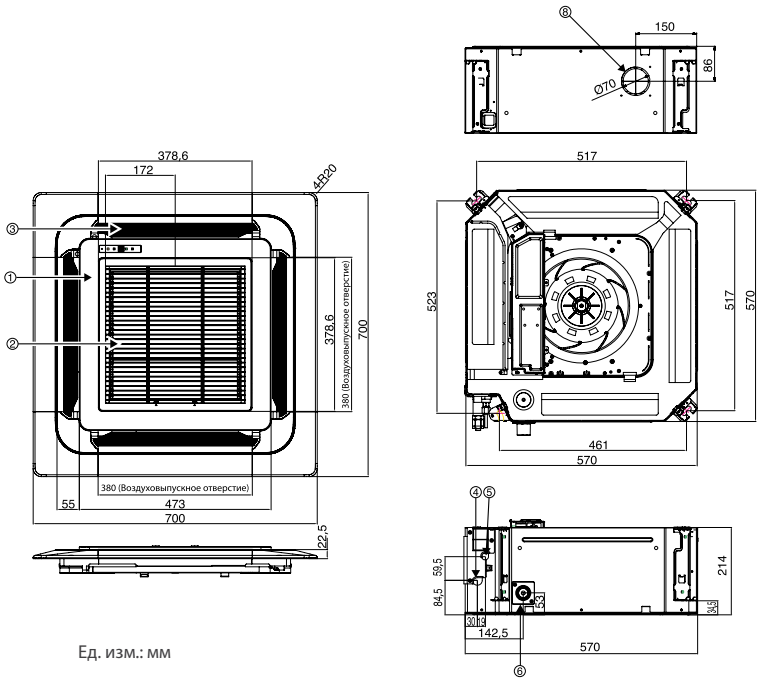

No.	Описание
1	Декоративная панель (PT-UQC)
2	Воздухозаборная решетка
3	Воздухораспределительная решетка
4	Подсоединение газового трубопровода
5	Подсоединение жидкостного трубопровода
6	Подсоединение дренажного шланга
7	Подключение кабеля электропитания
8	Подача свежего воздуха (Ø70)

Ед. изм.: мм

4-Х ПОТОЧНЫЕ БЛОКИ КАССЕТНОГО ТИПА

CT18

No.	Описание
1	Декоративная панель (PT-UQC)
2	Воздухозаборная решетка
3	Воздухораспределительная решетка
4	Подсоединение газового трубопровода
5	Подсоединение жидкостного трубопровода
6	Подсоединение дренажного шланга
7	Подключение кабеля электропитания
8	Подача свежего воздуха (Ø70)

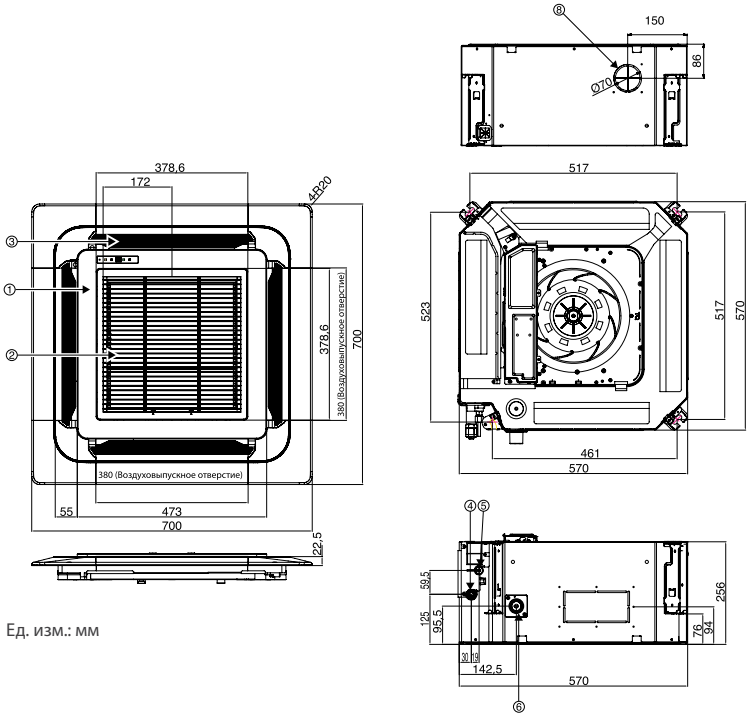

Ед. изм.: мм

CT24 UT24WC
UT18WC UT30WC

No.	Описание
1	Декоративная панель (PT-UMC1)
2	Воздухозаборная решетка
3	Воздухораспределительная решетка
4	Подсоединение газового трубопровода
5	Подсоединение жидкостного трубопровода
6	Подсоединение дренажного шланга
7	Подключение кабеля электропитания
8	Подача свежего воздуха (Ø70)

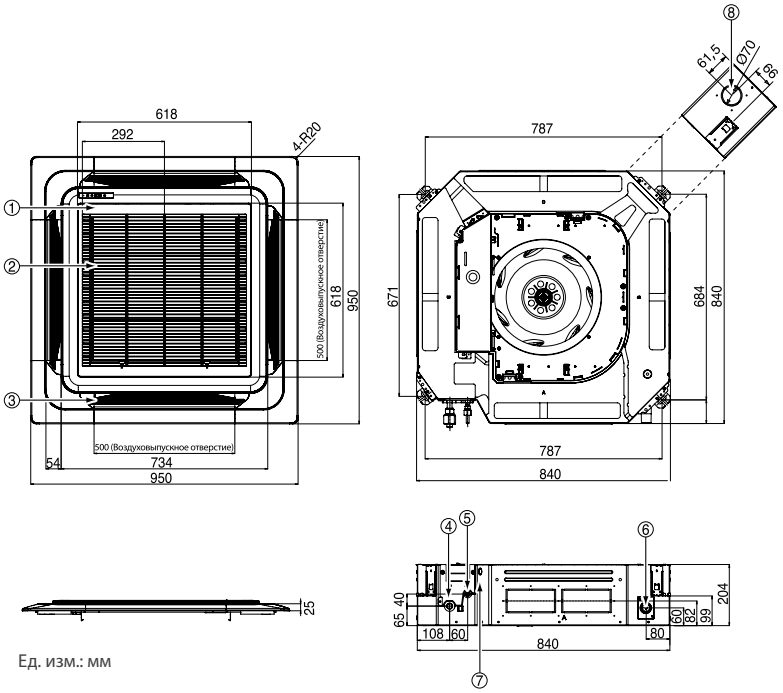

Ед. изм.: мм

ГАБАРИТНЫЕ РАЗМЕРЫ ВНУТРЕННИХ БЛОКОВ

4-Х ПОТОЧНЫЕ БЛОКИ КАССЕТНОГО ТИПА

UT36W

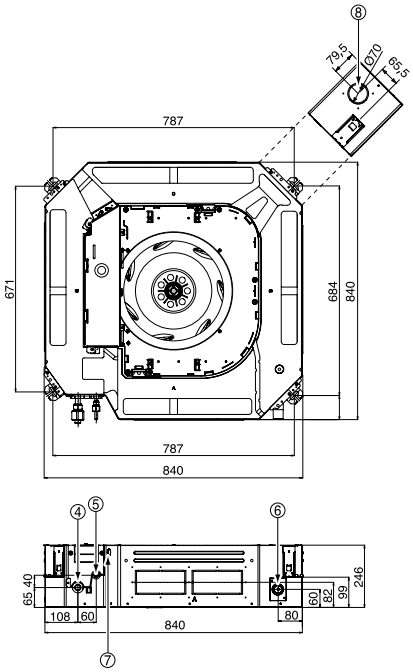

Ед. изм.: мм

No.	Описание
1	Декоративная панель (PT-UMC1)
2	Воздухозаборная решетка
3	Воздухораспределительная решетка
4	Подсоединение газового трубопровода
5	Подсоединение жидкостного трубопровода
6	Подсоединение дренажного шланга
7	Подключение кабеля электропитания
8	Подача свежего воздуха (Ø70)

UT36WC
UT48WC
UT60WC

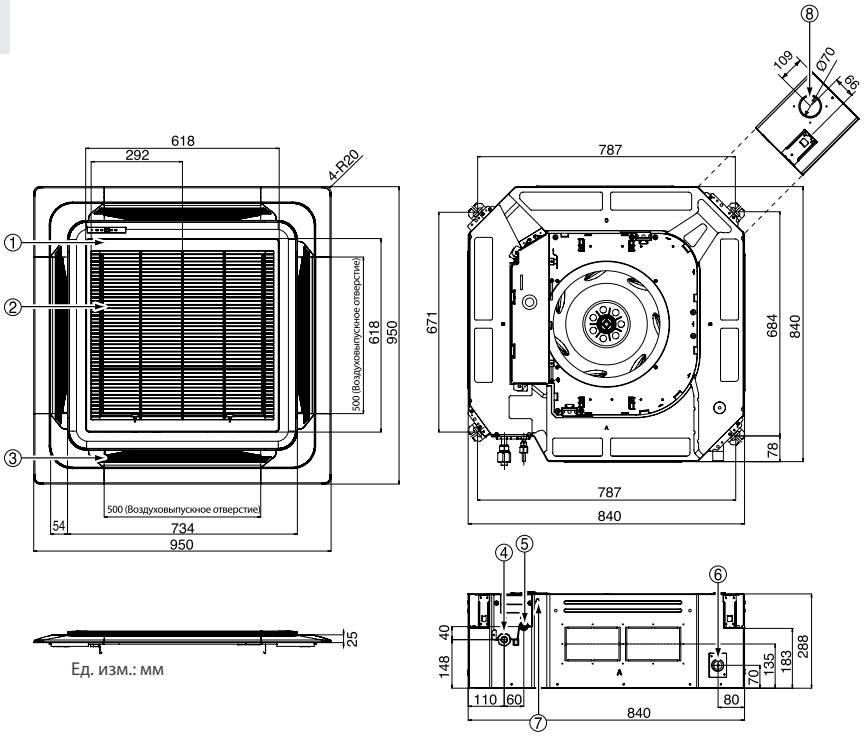

Ед. изм.: мм

No.	Описание
1	Декоративная панель (PT-UMC1)
2	Воздухозаборная решетка
3	Воздухораспределительная решетка
4	Подсоединение газового трубопровода
5	Подсоединение жидкостного трубопровода
6	Подсоединение дренажного шланга
7	Подключение кабеля электропитания
8	Подача свежего воздуха (Ø70)

ГАБАРИТНЫЕ РАЗМЕРЫ ВНУТРЕННИХ БЛОКОВ
КАНАЛЬНОГО ТИПА

UM18WC
UM24WC
UM30WC

No.	Описание
1	Подключение газового трубопровода
2	Подключение жидкостного трубопровода
3	Подключение дренажного трубопровода
4	Отверстие для питающего кабеля
5	Отверстие для подключения ПДУ
6	Забор воздуха
7	Подача воздуха
8	Воздушный фильтр
9	Крышка

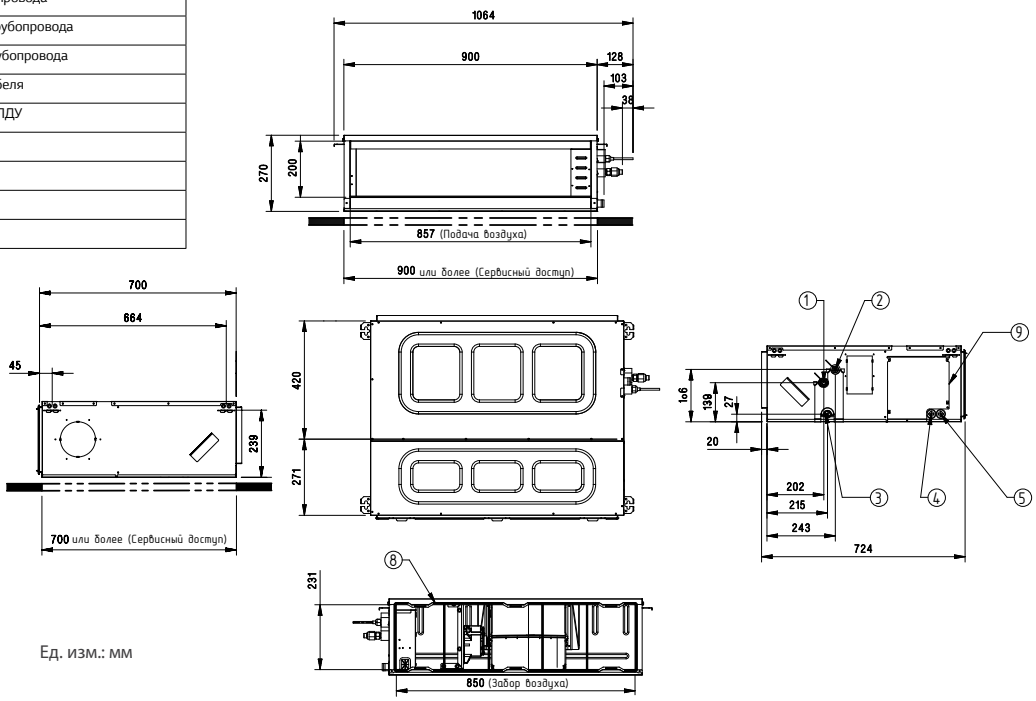

Ед. изм.: мм

ГАБАРИТНЫЕ РАЗМЕРЫ ВНУТРЕННИХ БЛОКОВ
КАНАЛЬНОГО ТИПА

UM36WC

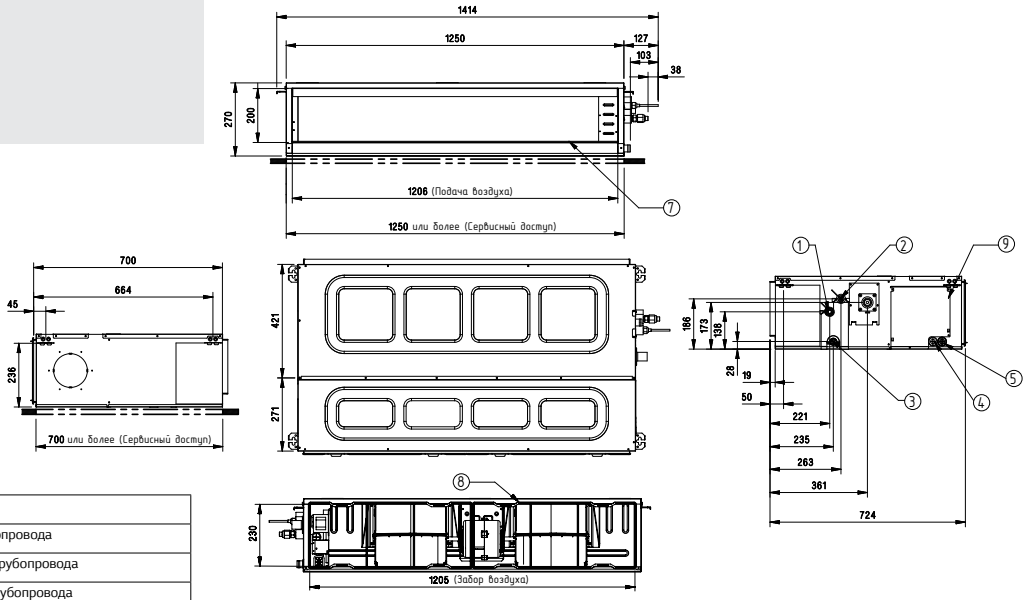

No.	Описание
1	Подключение газового трубопровода
2	Подключение жидкостного трубопровода
3	Подключение дренажного трубопровода
4	Отверстие для питающего кабеля
5	Отверстие для подключения ПДУ
6	Забор воздуха
7	Подача воздуха
8	Воздушный фильтр
9	Крышка

Ед. изм.: мм

UM48WC
UM60WC

No.	Описание
1	Подключение газового трубопровода
2	Подключение жидкостного трубопровода
3	Подключение дренажного трубопровода
4	Отверстие для питающего кабеля
5	Отверстие для подключения ПДУ
6	Забор воздуха
7	Подача воздуха
8	Воздушный фильтр
9	Крышка

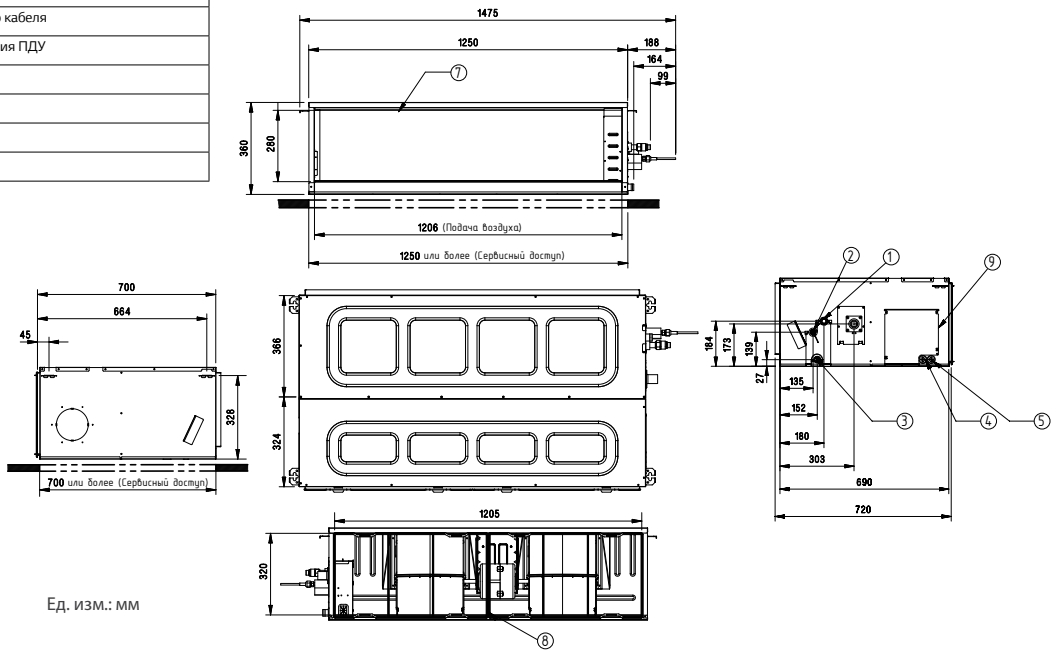

Ед. изм.: мм

ГАБАРИТНЫЕ РАЗМЕРЫ ВНУТРЕННИХ БЛОКОВ
КАНАЛЬНОГО ТИПА

UB70W
UB85W

No.	Описание
1	Забор воздуха
2	Подача воздуха
3	Контрольная панель
4	Подключение газового трубопровода
5	Подключение жидкостного трубопровода
6	Подключение дренажного трубопровода
7	Дренажная помпа (опция)

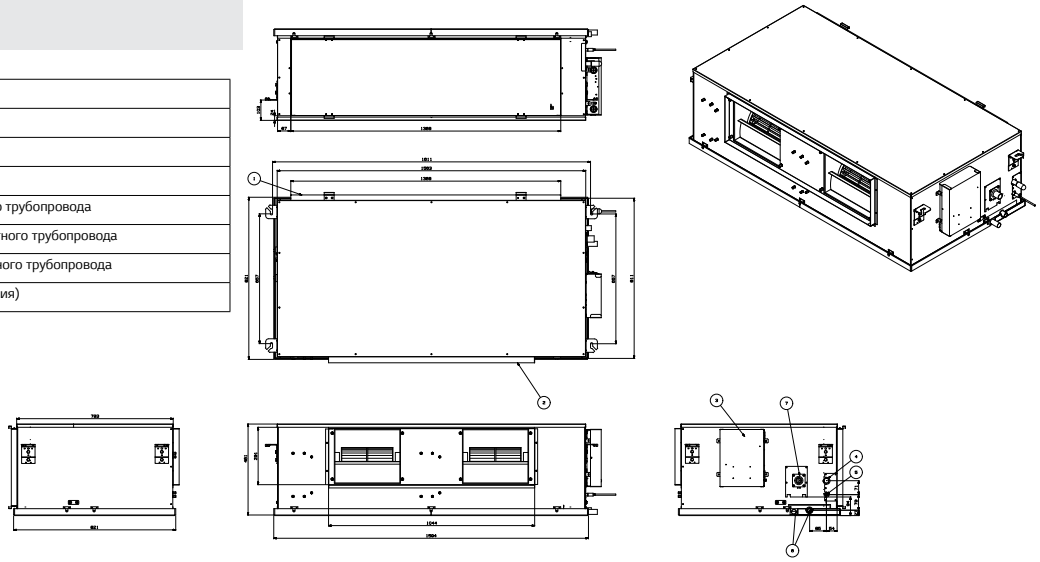

Ед. изм.: мм

CB09L

No.	Описание
1	Подключение жидкостного трубопровода
2	Подключение газового трубопровода
3	Подключение дренажного трубопровода
4	Подключение питания
5	Подача воздуха
6	Забор воздуха

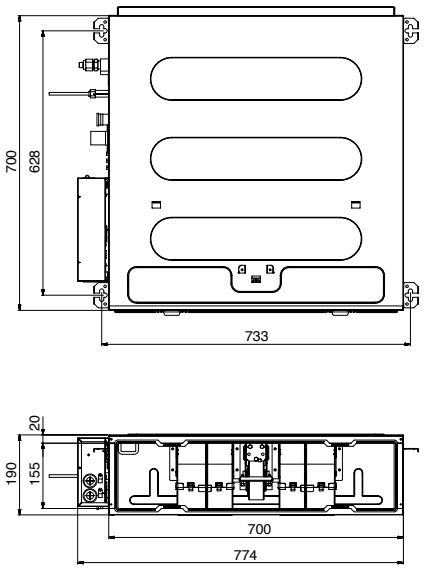

Ед. изм.: мм

ГАБАРИТНЫЕ РАЗМЕРЫ ВНУТРЕННИХ БЛОКОВ
КАНАЛЬНОГО ТИПА

CB12L
CB18L

No.	Описание
1	Подключение жидкостного трубопровода
2	Подключение газового трубопровода
3	Подключение дренажного трубопровода
4	Подключение питания
5	Подача воздуха
6	Забор воздуха

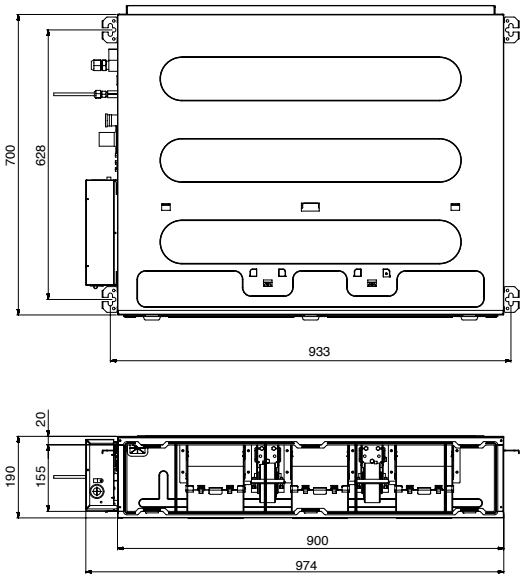

Ед. изм.: мм

CB24L

No.	Описание
1	Подключение жидкостного трубопровода
2	Подключение газового трубопровода
3	Подключение дренажного трубопровода
4	Подключение питания
5	Подача воздуха
6	Забор воздуха

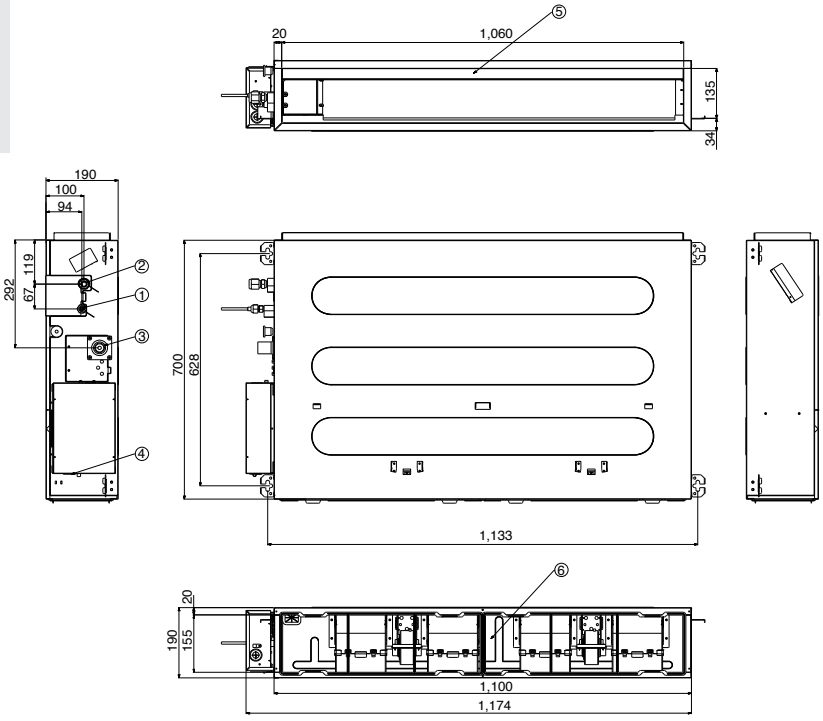

Ед. изм.: мм

ГАБАРИТНЫЕ РАЗМЕРЫ ВНУТРЕННИХ БЛОКОВ НАПОЛЬНО-ПОТОЛОЧНОГО ТИПА

CV09
CV12

No.	Описание
1	Подача воздуха. Фронтальная решетка
2	ИК-приемник сигнала
3	Забор воздуха
4	Отверстие
5	Монтажная пластина

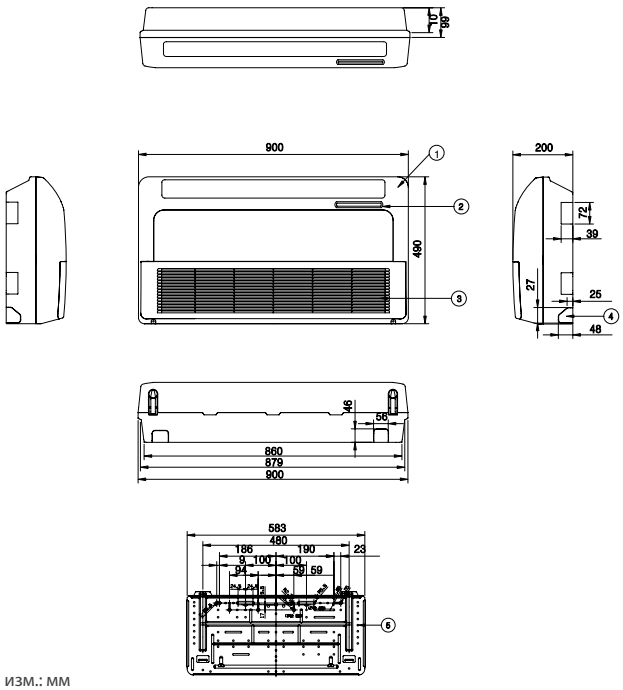

Ед. изм.: мм

ГАБАРИТНЫЕ РАЗМЕРЫ ВНУТРЕННИХ БЛОКОВ КОНСОЛЬНОГО ТИПА

CQ09
CQ12
CQ18

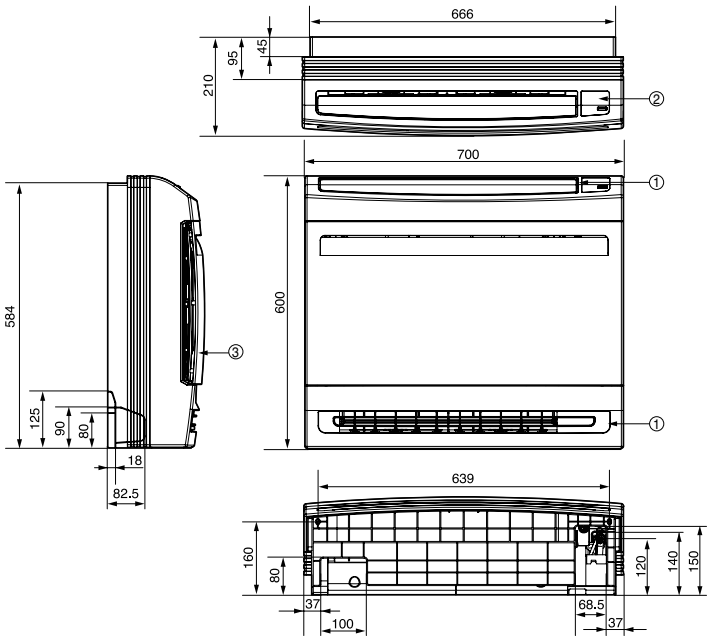

No.	Описание
1	Подача воздуха. Фронтальная решетка
2	ИК-приемник сигнала
3	Забор воздуха

Ед. изм.: мм

ГАБАРИТНЫЕ РАЗМЕРЫ ВНУТРЕННИХ БЛОКОВ КОЛОННОГО ТИПА

UP36WC
UP48WC

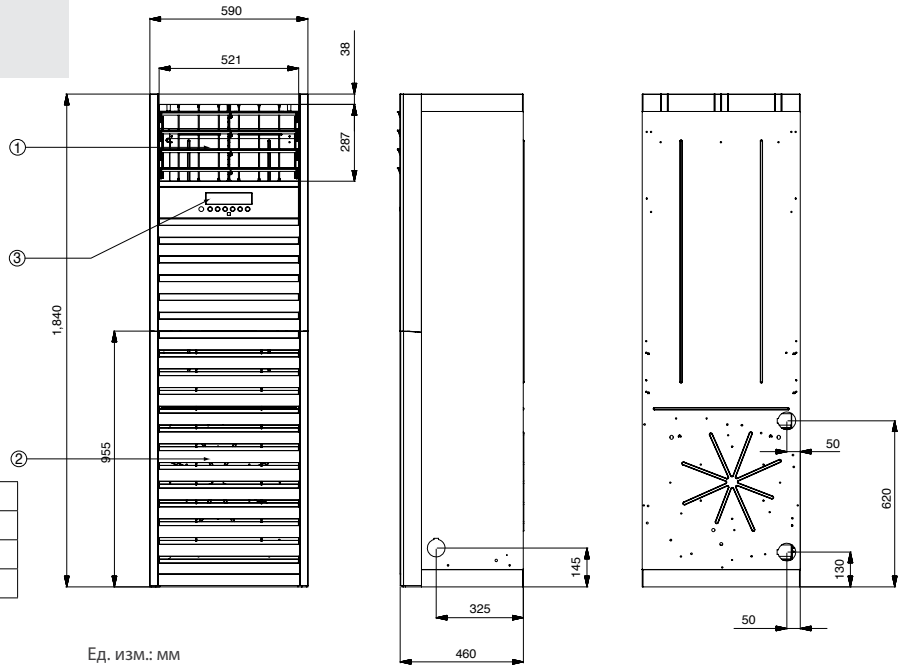

No.	Описание
1	Подача воздуха. Фронтальная решетка
2	ИК-приемник сигнала
3	Забор воздуха

Ед. изм.: мм

ГАБАРИТНЫЕ РАЗМЕРЫ НАРУЖНЫХ БЛОКОВ

УНИВЕРСАЛЬНЫЕ НАРУЖНЫЕ БЛОКИ

UU49WC1
UU70W
UU61WC1

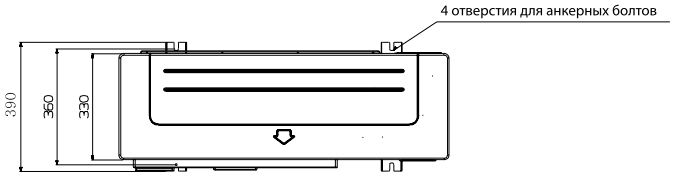

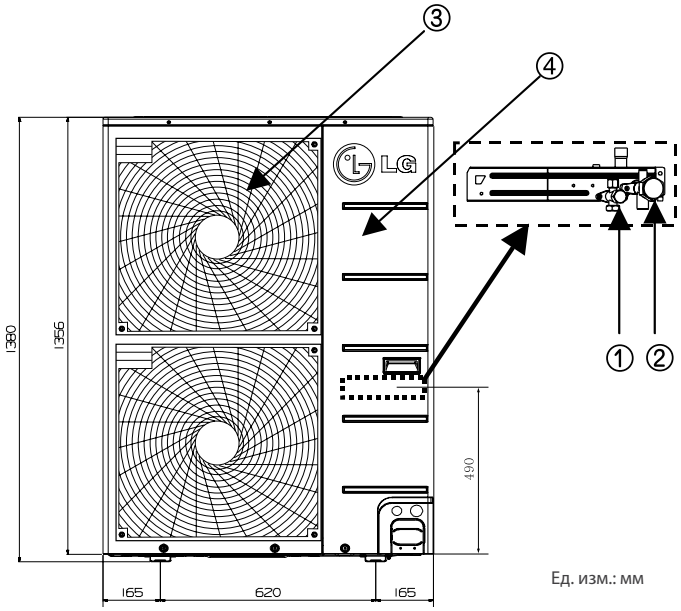

Ед. изм.: мм

No.	Описание
1	Решетка вентилятора
2	Подсоединение газового трубопровода
3	Подсоединение жидкостного трубопровода
4	Подключение кабеля питания и управления

UU85W

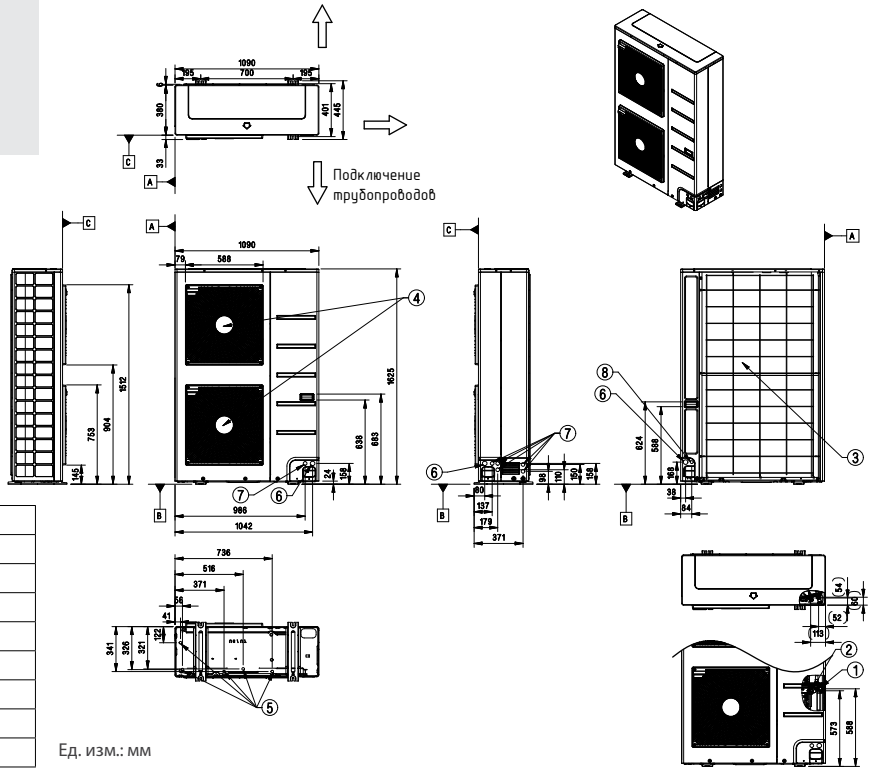

Ед. изм.: мм

No.	Описание
1	Подключение газового трубопровода
2	Подключение жидкостного трубопровода
3	Забор воздуха
4	Подача воздуха
5	Подключение дренажного трубопровода
6	Отверстие для питающего кабеля
7	Отверстие для питающего кабеля
8	Отверстие для питающего кабеля

ПРЕДСТАВИТЕЛЬСТВО LG ELECTRONICS
01601, Украина, Киев, ул. Мечникова, 2 А
www.lg.com/ua
КЛИЕНТСКАЯ ПОДДЕРЖКА:
Гарячая линия 0 800 303 000

Системы кондиционирования воздуха, производимые компанией LG Electronics, имеют сертификат качества IS09001, сертификат экологической безопасности IS014001 и сертификат соответствия таможенного союза.
Технические характеристики, особенности конструкции, содержащиеся в настоящем каталоге, могут быть изменены без предварительного уведомления. Copyright ©2019. Все права защищены. Отпечатано в Украине.